MRF

SHAPING STEEL SOLUTIONS

www.mrfsolutions.com

ES | EN

ÍNDICE

INDEX

ÍNDICE
INDEX

CONOCE MRF 01
MEET MRF

GUÍAS DE SELECCIÓN 07
SELECTION GUIDES

N3XT ÚLTIMA MILLA 17
N3XT LAST MILE

CIERRES 25
LOCKS

27MM 27
27MM

22MM 47
22MM

20MM 67
20MM

16MM 83
16MM

CIERRES UNIVERSALES 99
UNIVERSAL LOCKS

CIERRES EMPOTRADOS 107
RECESSED LOCKS

OTROS CIERRES 121
OTHER LOCKS

BISAGRAS 129
HINGES

TRASERAS 131
SIDE HINGES

LATERALES 179
REAR HINGES

ACCESORIOS 197
ACCESORIES

SISTEMAS FRIGORÍFICOS 211
REFRIGERATING SYSTEMS

SISTEMAS DE PUERTA CORREDERA 227
SLIDING DOOR SYSTEMS

RECAMBIOS 231
SPARE PARTS

INFORMACIÓN TÉCNICA 249
TECHNICAL INFORMATION

CONDICIONES DE VENTA 251
SALES TERM

ÍNDICE POR REFERENCIAS 254
INDEX BY REFERENCES

INTRODUCTION

*We are a multi-sector company that designs, develops, and manufactures in Spain **since 1966**.*

*With a **presence in more than 40 countries**, our priority is to listen to, understand the challenges and problems of our clients, and offer them the steel solutions they need, with **complete internal control of the entire process, from design to manufacturing**.*

*We are one of the leading European manufacturers of **steel accessories for industrial bodies**, including hinges, handles, retainers, and tailor-made closures, with the added ability **to customize each product according to the specific requirements** of each client.*

PURPOSE, MISSION, VALUES

***Our purpose is to foster prosperity and well-being** among individuals in our surroundings and sphere of influence.*

Our mission is to shape steel solutions.

We address both global market needs and specific customer requirements.

*We integrate **design, co-development, manufacturing, and marketing into our value chain.***

***Our added value resides in delivering swift and personalized service,** with more than 50 years of experience.*

People focussed

Pursuit of excellence

Reliability

Flexibility

PRESENTACIÓN

Somos una empresa multisectorial que diseña, desarrolla y fabrica en España **desde el año 1966**.

Con **presencia en más de 40 países**, nuestra prioridad es escuchar, conocer los retos y problemas de nuestros clientes, y ofrecerles las soluciones en acero que necesitan, con el pleno **control interno de todo el proceso, desde el diseño a la fabricación**.

Somos uno de los principales fabricantes europeos de **accesorios de acero para carrocería industrial**, incluyendo bisagras, fallebas, retenedores y cierres a medida, con la capacidad añadida de **personalizar cada producto según los requerimientos específicos** de cada cliente.

PROPÓSITO, MISIÓN, VALORES

Nuestro propósito es generar prosperidad y bienestar en las personas de nuestro entorno y ámbito de influencia.

Nuestra misión es dar forma a soluciones en acero.

Respondemos tanto a necesidades globales de mercado, como específicas de cliente.

Integramos en nuestra cadena de valor **diseño, co-desarrollo, fabricación y comercialización**.

Nuestra propuesta de valor es un servicio ágil y personalizado, con más de 50 años de experiencia.

Orientación a personas

Afán de superación

Fiabilidad

Flexibilidad

NEW POSSIBILITIES

*We are constantly exploring **new ways to adapt to every need** and offer the best quality to anyone who chooses us as a partner. Beyond bodywork, in recent years, we have put our **products and capabilities** at the service of other sectors*

APPLICATIONS

*Versatility and quality have opened new opportunities for the products in our catalog. In highly demanding environments, MRF hardware provides **robustness, acoustic and thermal efficiency, safety, and a long lifespan**. For example, our hinges and latches are used in power generators, biopharmaceutical transport containers, farm doors, and industrial machinery. They demonstrate that the steel accessories we manufacture deliver **high performance and can meet any field's demands** and requirements.*

Puertas industriales

Industrial doors

Vehículos tácticos

Tactical vehicles

Maquinaria industrial

Industrial machinery

CAPABILITIES

*Our **experience and knowledge** in steel treatment, along with **complete control over the entire production process**, allow us to be a strategic partner for developing **customized solutions**. Our technical office facilitates **co-development based on collaborative engineering**, and our industrial and human resources enable us to handle entire **processes on demand**. We have advanced capabilities in custom die creation, as well as in bending, polishing, or cold stamping tasks, ensuring **adaptation to any sector and specific need**.*

NUEVAS POSIBILIDADES

Estamos constantemente explorando **nuevas formas para adaptarnos a cada necesidad** y ofrecer la mejor calidad a cualquiera que nos elija colaborador. Más allá de la carrocería, en los últimos años hemos puesto nuestros **productos y capacidades al servicio de otros sectores**.

APLICACIONES

La versatilidad y calidad han abierto nuevas oportunidades a los productos de nuestro catálogo. En entornos altamente rigurosos, los herrajes de MRF aportan **robustez, eficiencia acústica y térmica, seguridad y una larga vida útil**. Por ejemplo, nuestras bisagras y cierres se utilizan en grupos electrógenos, cajones de transporte biofarmacéutico, puertas de granjas o maquinaria industrial. Son la muestra de que los accesorios de acero que fabricamos ofrecen un **gran rendimiento y se ajustan a cualquier ámbito** y exigencia.

Carga aérea

Air cargo

Instalaciones energéticas

Energy facilities

Vehículos de última milla

Last mile vehicles

CAPACIDADES

Nuestra **experiencia y conocimiento** en el tratamiento del acero, junto con la **autonomía sobre todo el proceso productivo**, nos permite ser un socio estratégico para desarrollar **soluciones personalizadas**. Nuestra oficina técnica facilita el **codesarrollo basado en la ingeniería colaborativa**, y nuestros recursos industriales y humanos nos permiten asumir **procesos completos a demanda**. Contamos con capacidades avanzadas en la creación de troqueles a medida, y en tareas de plegado, pulido o estampación en frío, garantizando la **adaptación a cualquier sector y necesidad específica**.

FRAMES

*MRF also designs and manufactures both **rear and side frames**, as well as **other special parts for bodywork**; we tailor our services to meet any specific demand.*

*Our Engineering and Design teams work closely with each client to configure the **most optimal solution to their specifications**. By leveraging digital tools and 3D software, we ensure precise **parameterization**, making the **design and manufacturing phases agile and rigorous** from the project's inception.*

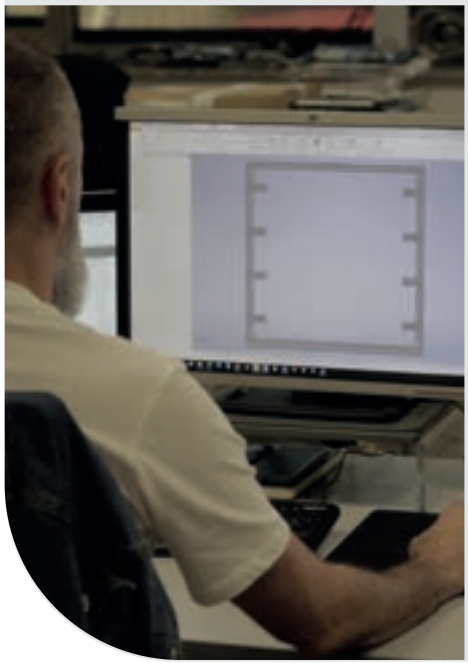

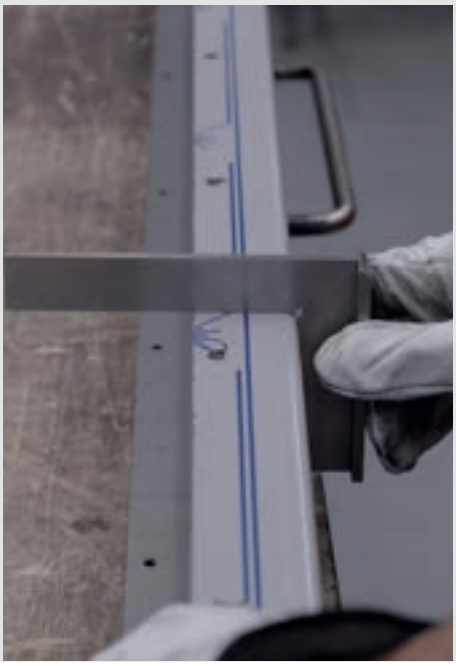

*The collaboration between the Engineering and Production departments allows us to maximize **process efficiency and factory lead times**. At each production stage—laser cutting, bending, pressing, welding, or finishing—we employ **quality controls** to guarantee **error-free final products**.*

*To protect our parts, we offer palletized shipments that ensure **delivery in perfect condition**, preventing deformations and damage during transport.*

MARCOS

MRF también diseña y elabora tanto **marcos traseros y laterales**, como **otras piezas especiales para carrocerías**; ajustamos nuestros servicios para responder a cualquier demanda específica.

Nuestros equipos de Ingeniería y Diseño trabajan estrechamente con cada cliente para configurar la **solución más óptima a sus especificaciones**. Apoyándonos en herramientas digitales y software 3D, aseguramos una **parametrización precisa**, para que las **fases de diseño y fabricación** sean **ágiles y rigurosas** desde el origen del proyecto.

La colaboración entre los departamentos de Ingeniería y Producción nos permite maximizar la **eficiencia de procesos y tiempos en fábrica**. En cada etapa productiva - corte láser, plegado, prensado, soldadura o acabado- empleamos **controles de calidad** para garantizar **productos finales sin errores**.

Para proteger nuestras piezas, ofrecemos envíos paletizados que aseguran la **entrega en perfectas condiciones**, evitando deformaciones y daños durante el transporte.

GUÍAS DE SELECCIÓN

SELECTION GUIDES

PRODUCTOS MRF EN TU CARROCERÍA

MRF PRODUCTS IN YOUR BODYWORK

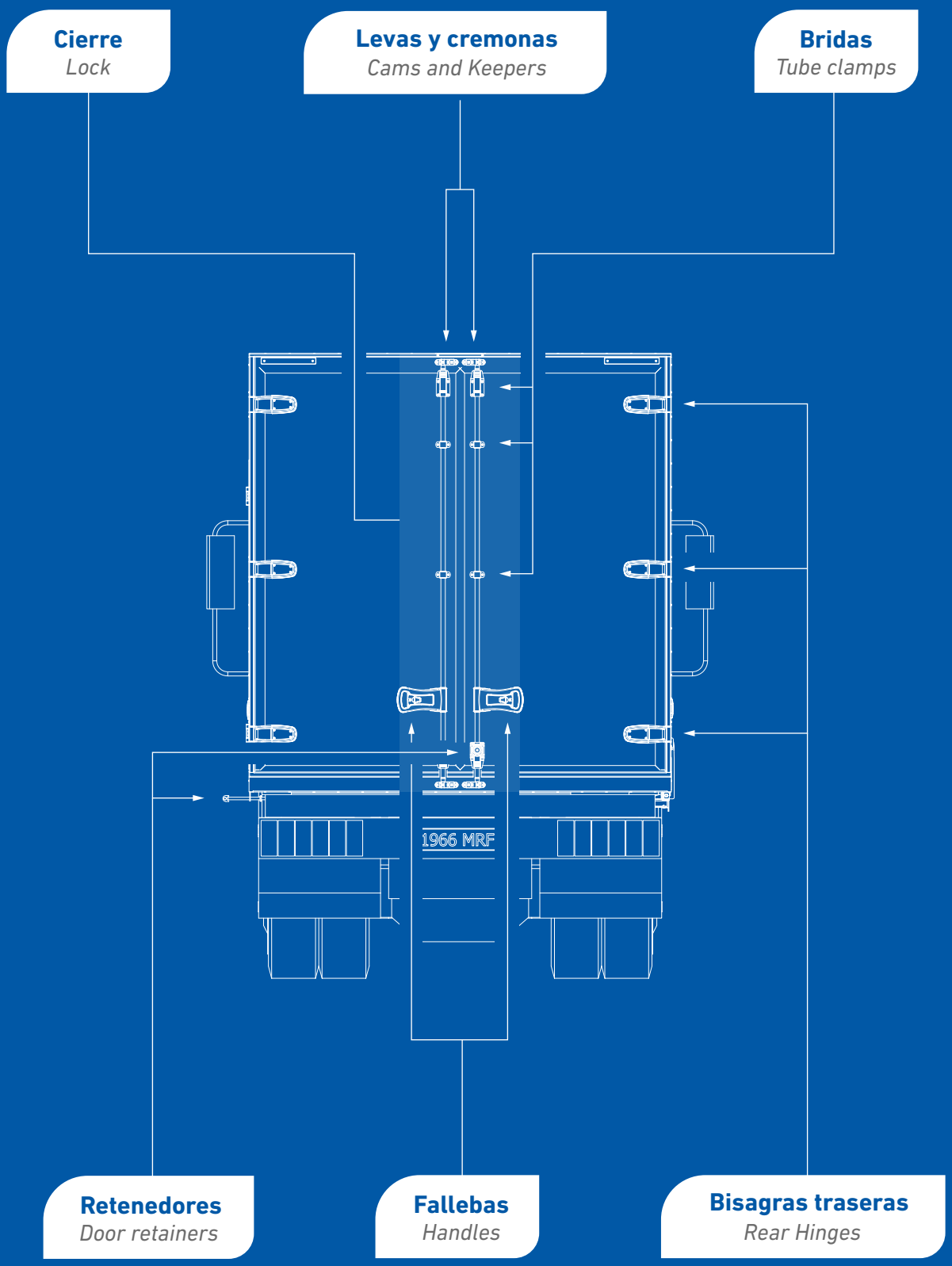

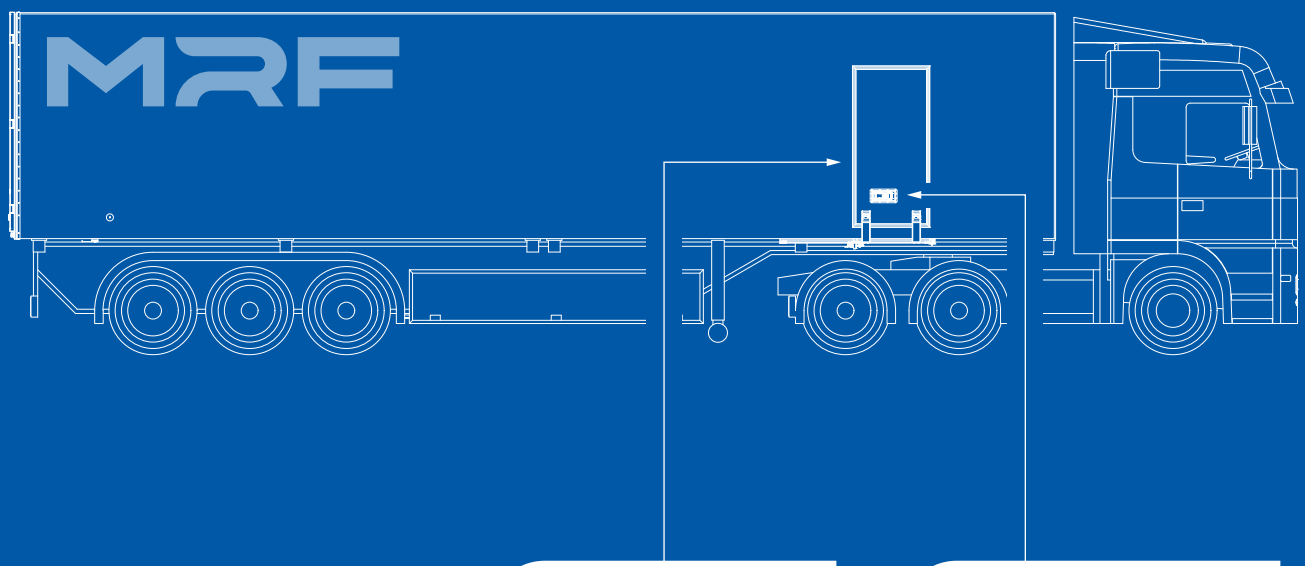
MRF
Puerta corredera
Sliding door
Falleba empotrada
Recessed handle

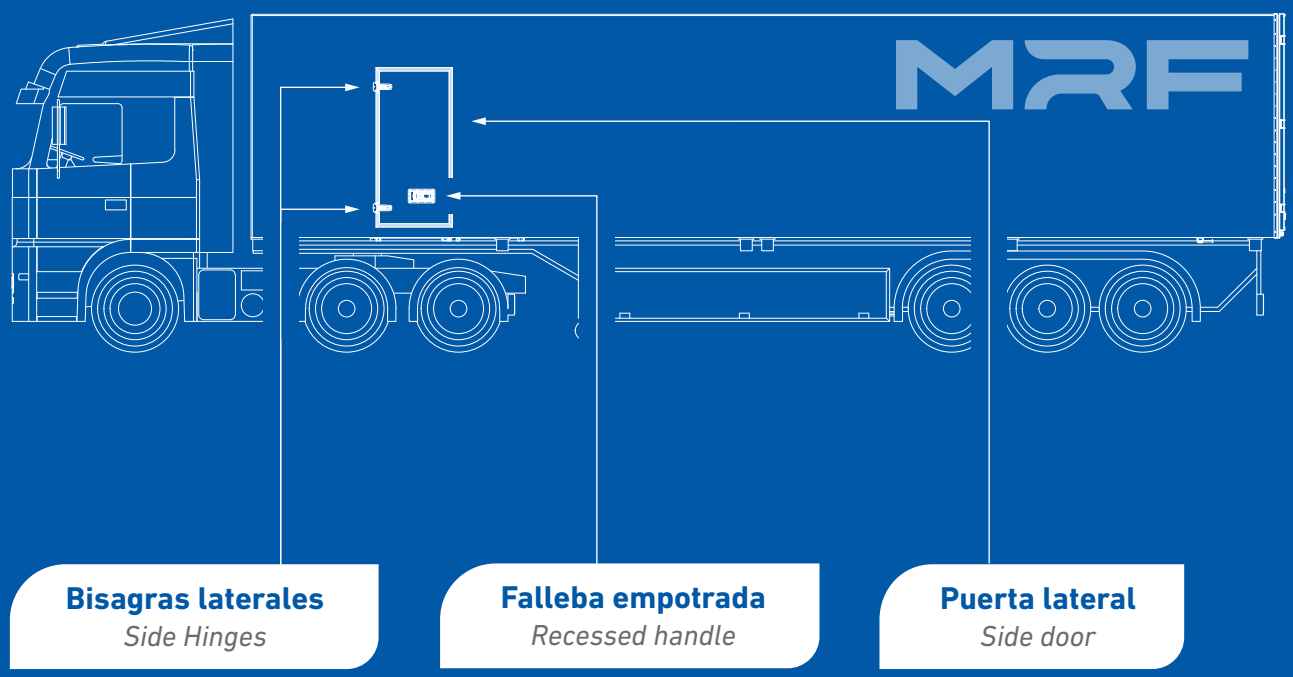
MRF
Bisagras laterales
Side Hinges
Falleba empotrada
Recessed handle
Puerta lateral
Side door

GLOSARIO
GLOSSARY

Cremona
Keeper

Pieza fija instalada en la carrocería. Aloja a la leva, bloqueando su movimiento cuando la puerta está cerrada.

A fixed part installed on the body of the vehicle. It houses the cam, blocking its movement when the door is closed.

Tubo
Tube

Pieza cilíndrica que conecta los elementos del cierre. Accionado por la falleba, gira sobre su eje vertical para abrir o cerrar la puerta.

A cylindrical part that connects the elements of the lock. Actuated by the handle, it rotates on its vertical axis to open or close the door.

Leva
Cam

Elemento soldado en cada extremo del tubo. Pivota con el movimiento de la falleba, liberándose de la cremona para abrir la puerta.

An element welded to each end of the tube. It pivots with the movement of the handle, disengaging from the keeper to open the door.

Brida
Clamp

Sistema de sujeción y fijación del tubo a la carrocería. Evita vibraciones.

A system for securing and fastening the tube to the body. It prevents vibrations.

Falleba
Handle

Accesorio fijado al tubo en un lugar accesible. Su manejo acciona la apertura y cierre de la puerta.

An accessory fixed to the tube in an accessible location. Its operation controls the opening and closing of the door.

COMPONENTES DE UN CIERRE PARA VEHÍCULO INDUSTRIAL

COMPONENTS OF AN INDUSTRIAL VEHICLE LOCK

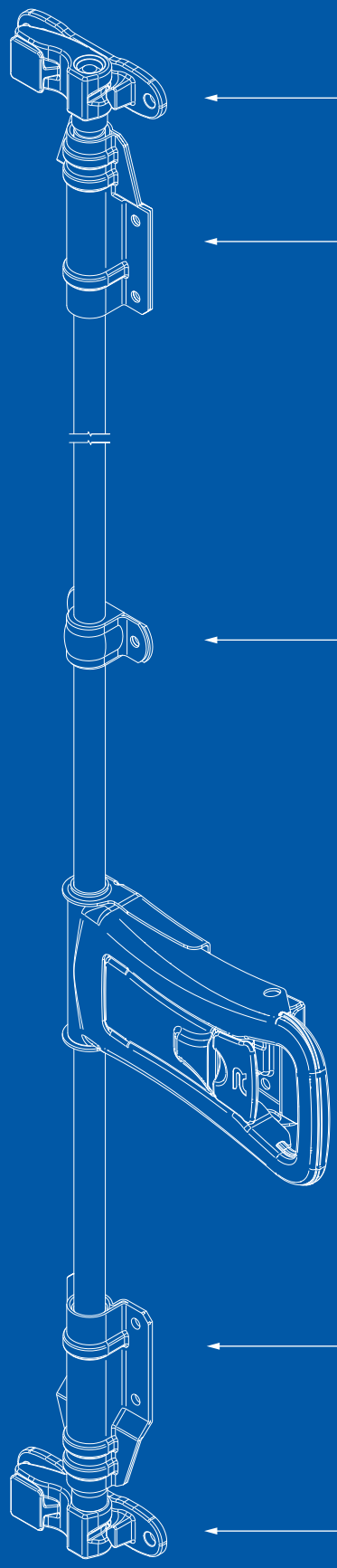

¿QUÉ NECESITAS PARA TU CARROCERÍA?

WHAT DO YOU NEED FOR YOUR BODYWORK?

TIPO DE CARROCERÍA *TYPE OF APPLICATION*	TUBO *TUBE*
Trailer, Semirremolque *Trailer. Semi-trailer*	Ø27
Vehículo industrial *Light commercial vehicle*	Ø27 Ø22
Vehículo utilitario ligero *Van*	Ø20 Ø16
Remolques *Box van trailer*	Ø20 Ø16

FAMILIAS DE FALLEBAS

HANDLE FAMILIES

PEARES

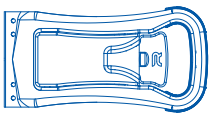

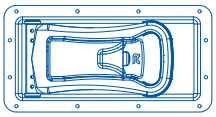

ULISES

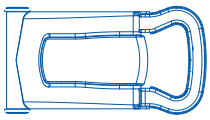

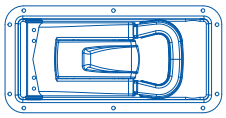

BOREAS

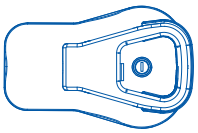

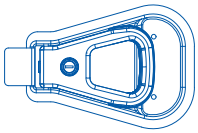

ATLAS

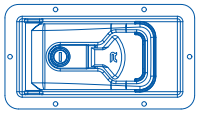

ARES

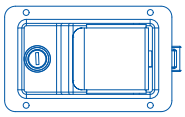

MOVO

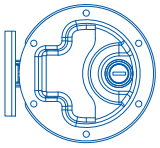

INSTALACIÓN *INSTALATION*	FAMILIA *FAMILY*	APERTURA *OPENING*	DIÁMETRO TUBO *TUBE DIAMETER*
Exterior *External*	Peares	Push	Ø27* Ø22* Ø20 Ø16
	Ulises	Pull	Ø27 Ø25 Ø22 Ø20 Ø16
	Boreas		Sin tubo *Without tube*
Empotrada *Recessed*	Peares	Push	Ø27 Ø22 Ø16
	Atlas		Ø16
	Ulises	Pull	
	Boreas		Sin tubo *Without tube*
	Ares		
	Movo		

*Disponible Bajo dB / *Low dB Available*

PRODUCT MATERIALS AND FINISHES

The vast majority of our products are manufactured in AISI304 austenitic stainless steel.
With two possible finishes:

SHINY STAINLESS STEEL (POLISHED)

As standard, all our products have a shiny and smooth polished finish, similar to a mirror. This process enhances their aesthetics, offers high resistance to corrosion, friction and stains, and guarantees durability and easy maintenance.

MATT STAINLESS STEEL (SHOT-BLASTED)

If you wish, you can opt for a matt finish, which we achieve by shot-blasting with beads. This treatment provides a more sober appearance, while maintaining excellent durability and resistance to corrosion.

FUNCTIONALITY AND AESTHETICS GUARANTEED

At MRF, we are sure of the durability and useful life of our fittings thanks to the high quality of the steels we use and the rigorous internal controls we apply to each production process. We want to give you tranquillity.

- ***During the first 2 years, we guarantee the correct performance of our products.***
- ***In addition, given the high resistance capacity of the AISI304 stainless steel used, we also ensure its good aesthetic conservation during this period.***

Do you need additional information? Contact us. We will evaluate your case personally.

ZINC PLATED CARBON STEEL

Optionally, on request, we can supply some of our products in zinc plating; this is a basic and more economical option, but offers only minimal protection against weathering, corrosion and ageing.

MATERIALES Y ACABADOS DE PRODUCTO

La gran mayoría de nuestros productos se fabrica en acero inoxidable austenítico AISI304.
Con dos posibles acabados:

ACERO INOXIDABLE BRILLO (PULIDO)

Por defecto todos nuestros herrajes tienen un acabado pulido brillante y suave, similar a un espejo. Este tratamiento resalta su estética, ofrece gran resistencia a la corrosión, la fricción y las manchas, y garantiza la durabilidad y un fácil mantenimiento.

ACERO INOXIDABLE MATE (GRANALLADO)

Si lo prefieres, puedes optar por un acabado mate, que conseguimos mediante un proceso de granallado con bolas. Este tratamiento aporta una apariencia más sobria, manteniendo una excelente durabilidad y resistencia a la corrosión.

FUNCIONALIDAD Y ESTÉTICA ASEGURADAS

En MRF, estamos seguros de la durabilidad y vida útil de nuestros herrajes gracias a la alta calidad de los aceros que utilizamos y a los rigurosos controles internos que aplicamos en cada proceso productivo. Queremos darte tranquilidad.

- **Durante los primeros 2 años, garantizamos el correcto funcionamiento de nuestros productos.**
- **Además, dada la alta capacidad de resistencia del acero inoxidable AISI304 que empleamos, aseguramos también su buena conservación estética durante este periodo.**

¿Quieres saber más? Contáctanos. Evaluaremos tu caso personalmente.

ACERO AL CARBONO CINCADO

Opcionalmente, bajo petición, podemos servir algunos de nuestros productos en cincado; es una opción básica y más económica, pero ofrece únicamente una protección mínima contra los estragos del tiempo y la corrosión.

N3XT

ÚLTIMA MILLA · LAST MILE

ARES

CIERRE DE CAJÓN / *RECESSED PADDLE HANDLE*

INOX

550 g.

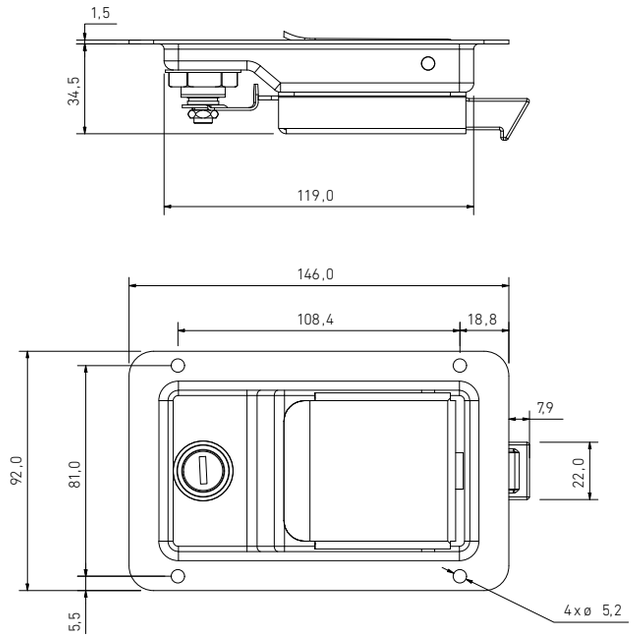

DISPONIBLE CON ENGANCHE (403510203)
AVAILABLE WITH CATCH (403510203)

INOX

653 g.

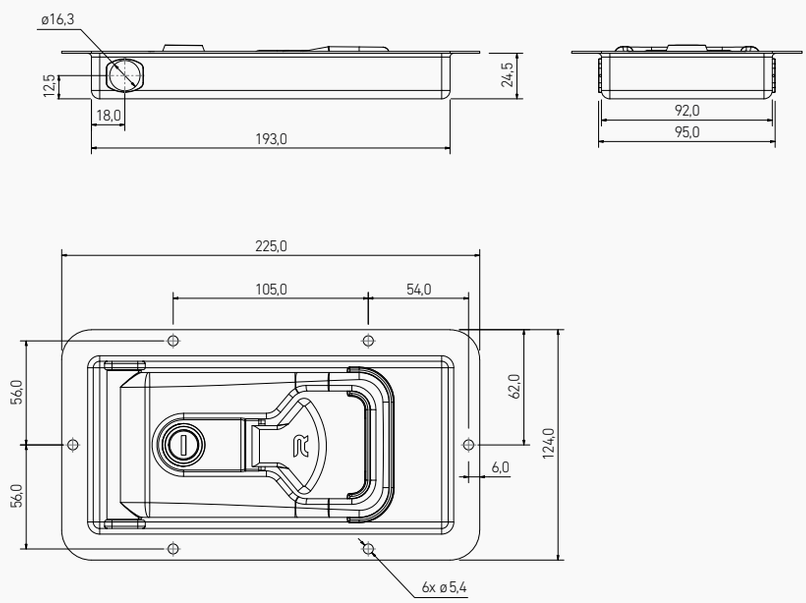

MOVO DRY

CIERRE EMPOTRADO PARA CARGA SECA / RECESSED LOCK FOR DRY CARGO

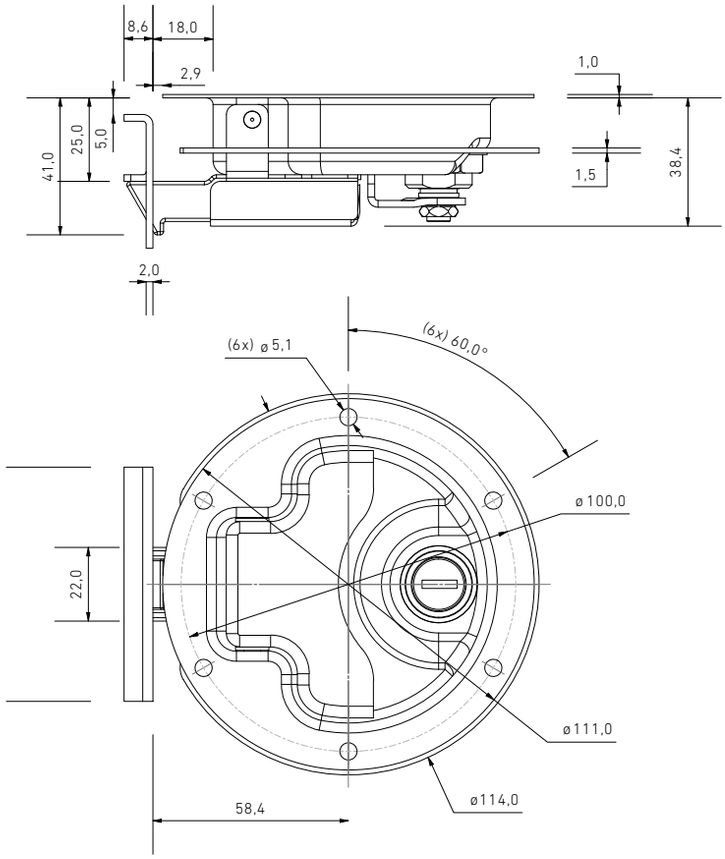

NEW

INOX

491 g.

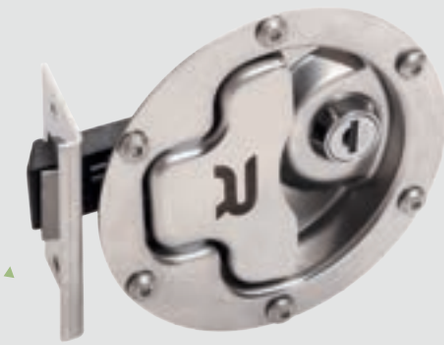

NEW

INOX

INOX

164 g.

NEW

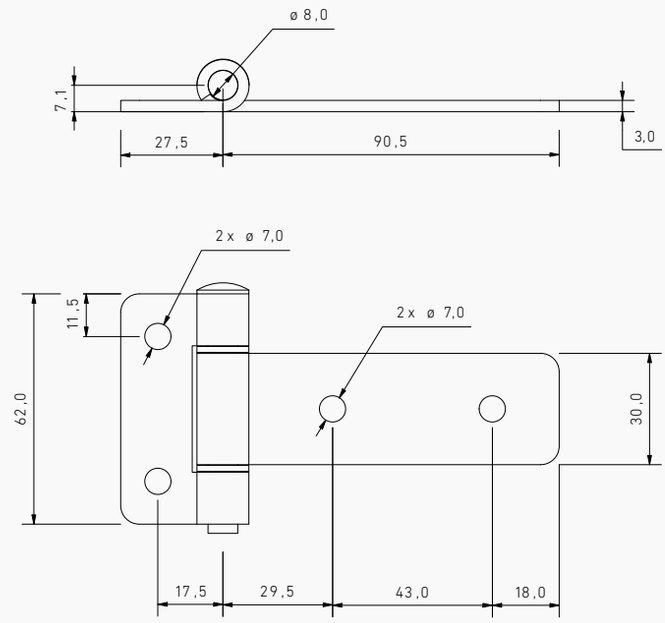

INOX

198 g.

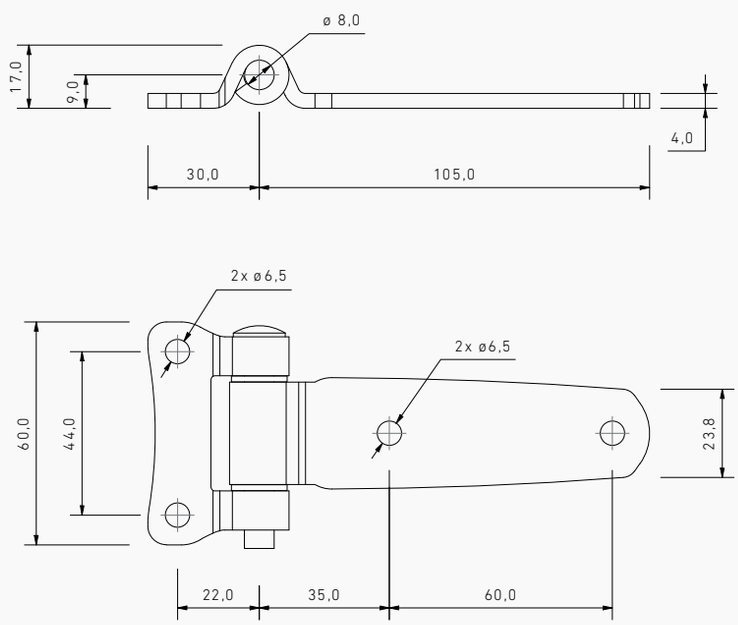

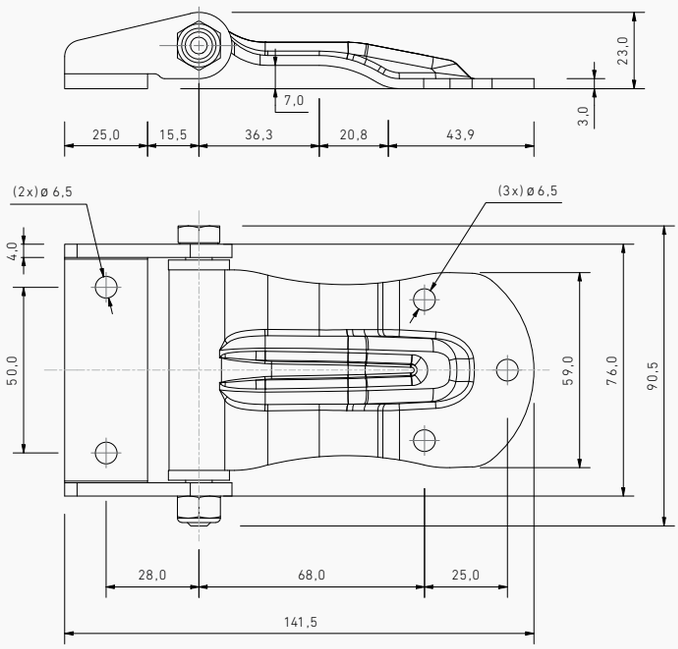

NEW

INOX

290 g.

DEVA

BISAGRA LATERAL PLANA DEVA / FLAT SIDE HINGE DEVA

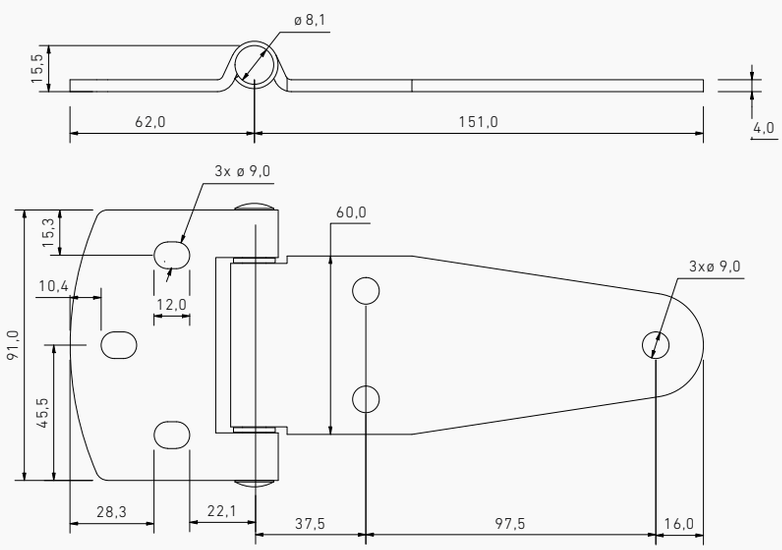

NEW

INOX

463 g.

INOX

348 g.

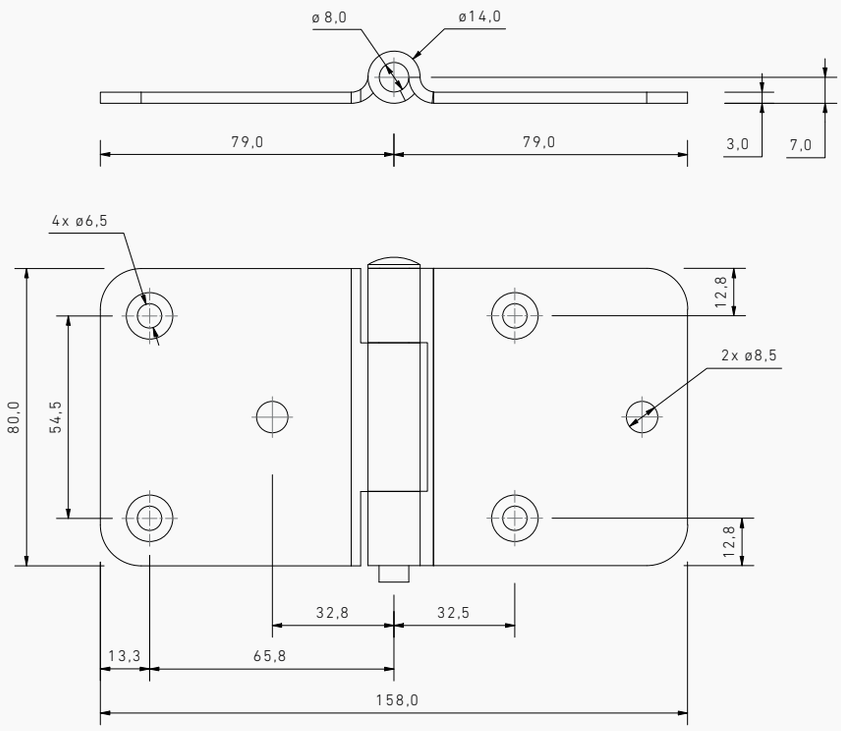

INOX

140 g.

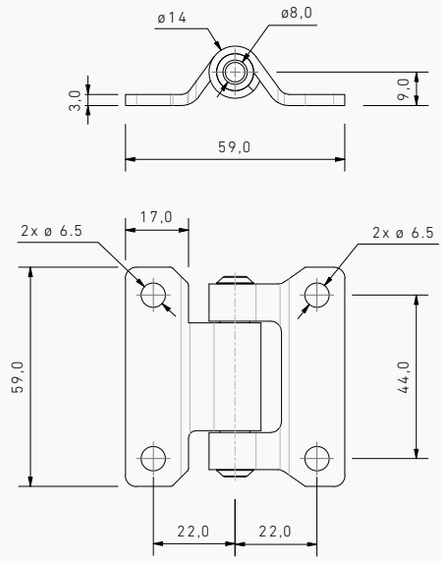

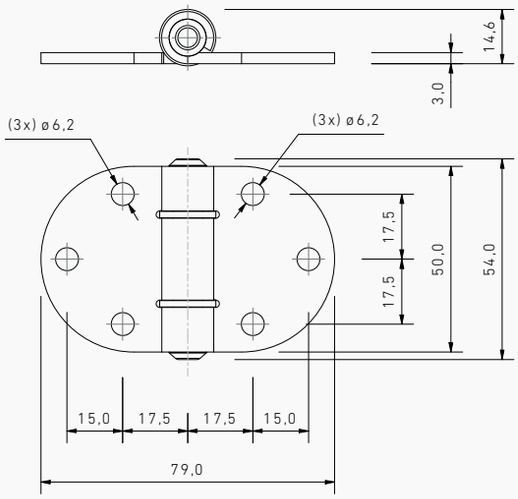

NEW

INOX

120 g.

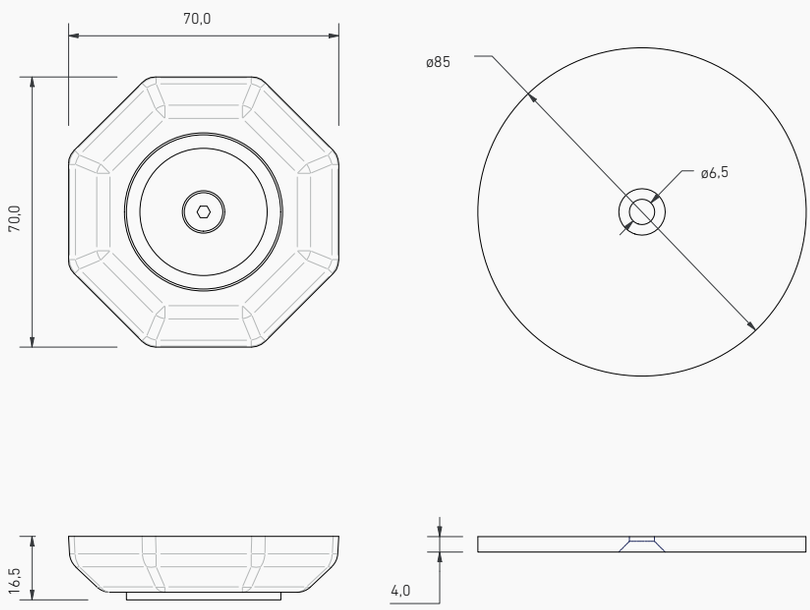

NEW

NEODIMIUM

290 g.

CIERRES

LOCKS

Ø27 MM

Ø27 MM

Ø27 mm

CIERRE COMPLETO SOLDADO

COMPLETE WELDED LOCK

Elige tus componentes y recibe tu cierre preparado para instalar:

- Tubo 27mm
- Falleba
- Levas

Complétalo con:

- Cremonas
- Bridas

Choose your components and receive your lock ready to install:

- *27mm tube*
- *Handle*
- *Cams*

Complete it with:

- *Keepers*
- *Tube clamps*

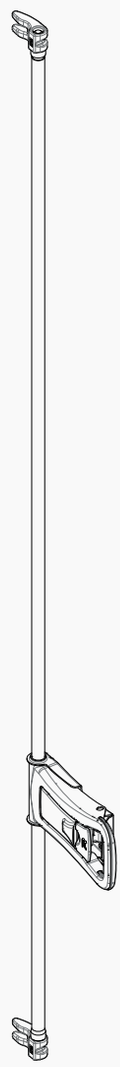

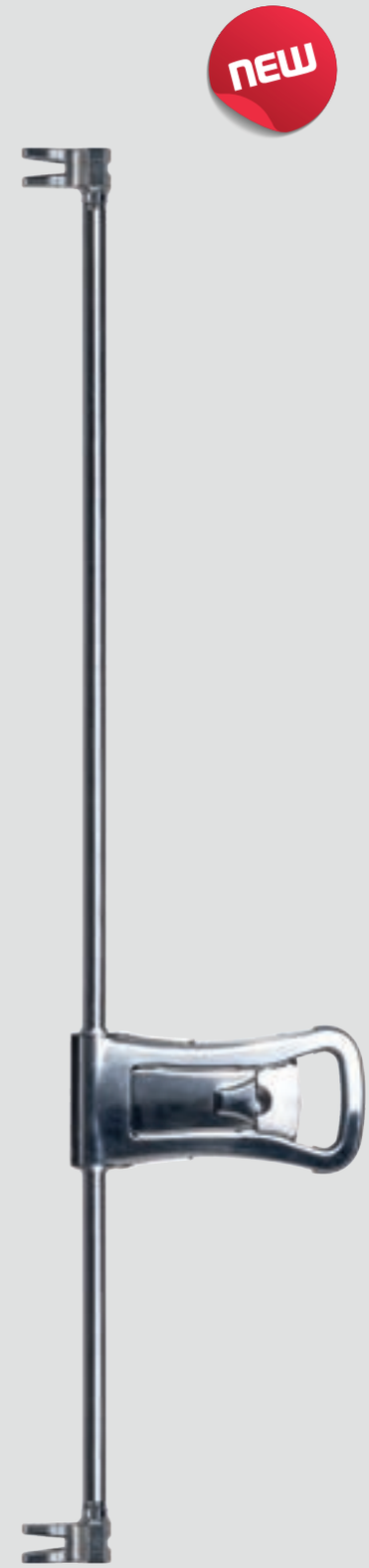

PEARES 27

FALLEBA / *HANDLE*

202040253

PUSH

INOX

2.700 g.

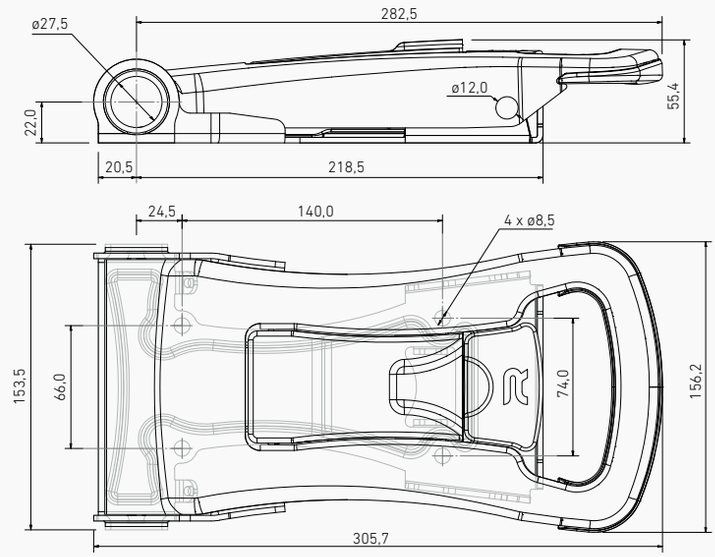

PEARES 27 EMPOTRADA / *RECESSED*

FALLEBA / *HANDLE*

202040255

PUSH

INOX

4.069 g.

NEW

*Necesarias levas y cremonas empotradas

**Recessed cams and keepers needed*

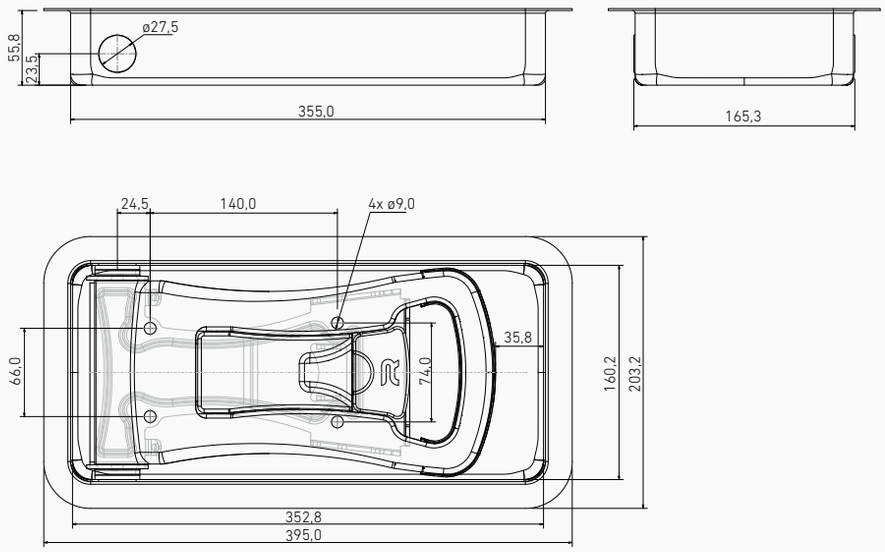

PEARES 27 LOW DB

FALLEBA / *HANDLE*

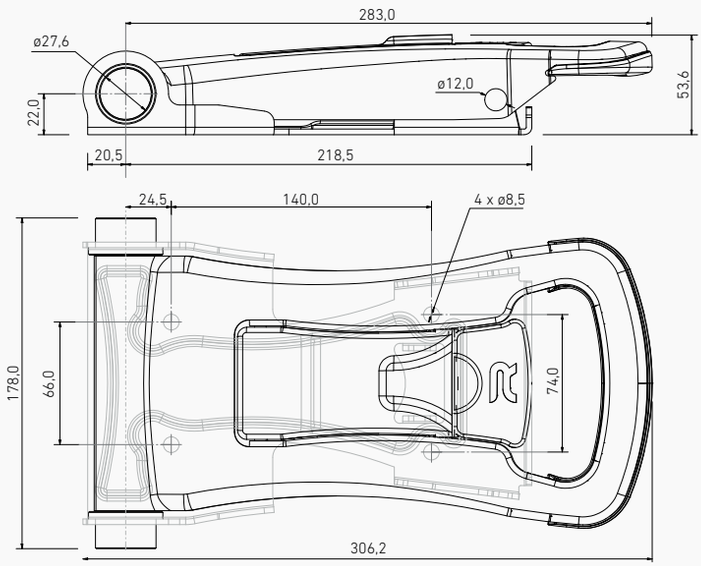

SILENCE

202240253
PUSH
INOX
2.530 g.

Estamos comprometidos con la adaptación a nuevas necesidades y con la sostenibilidad. El transporte y entrega en casco urbano y de última milla es el que tiene más impacto en nuestro entorno próximo. Por ello, nuestra familia de fallebas Peares incluye una versión de baja emisión sonora, para aportar una solución fiable reduciendo el ruido en el reparto urbano.

We are committed to adapting to new needs and to sustainability. Transport and delivery in urban areas and last mile is the one that has the greatest impact on our immediate environment. Therefore, our family of "Peares" locks includes a low-noise version, to provide a reliable solution to reduce noise in urban delivery.

MECANISMO DE APERTURA INTERIOR ANTIPÁNICO

ANTIPANIC INTERNAL OPENING DEVICE

202740680

PEARES

NYLON

128 g.

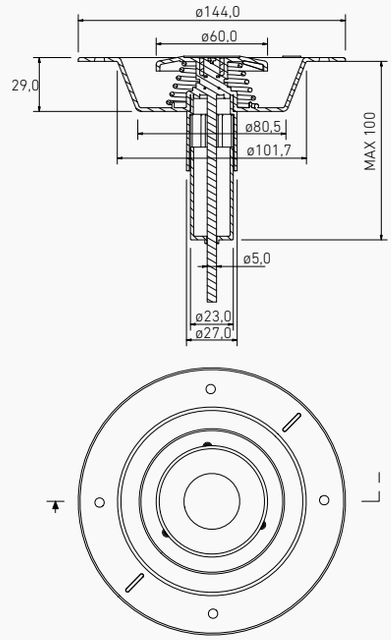

MECANISMO DE APERTURA INTERIOR ANTIPÁNICO

ANTIPANIC INTERNAL OPENING DEVICE

202940601

ULISES

NYLON

160 g.

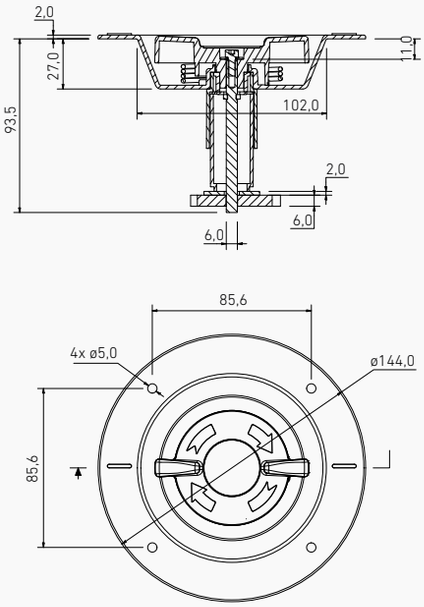

ULISES 27

FALLEBA / *HANDLE*

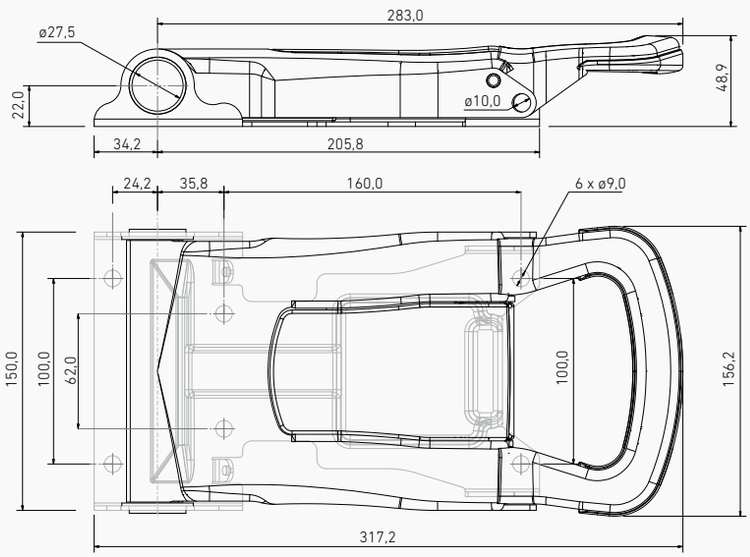

202940253

PULL

INOX

2.620 g.

UPRO

FALLEBA / *HANDLE*

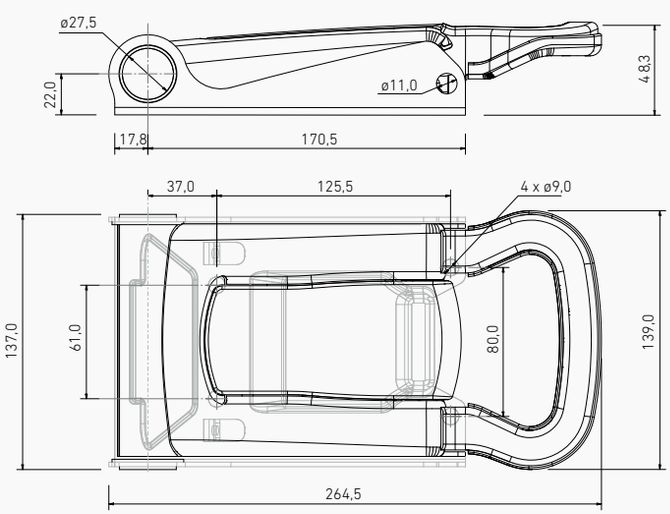

202920253

PULL

INOX

2.132 g.

TUBO CON LEVAS SOLDADAS

TUBE WITH WELDED CAMS

Elige tus levas y recibe tu tubo preparado para instalar.

- Tubo 27mm
- Levas

Complétalo con:

- Falleba
- Cremonas
- Bridas

Choose your cams and receive your tube ready to install.

- *27mm tube*
- *Cams*

Complete it with:

- *Handle*
- *Keepers*
- *Tube clamps*

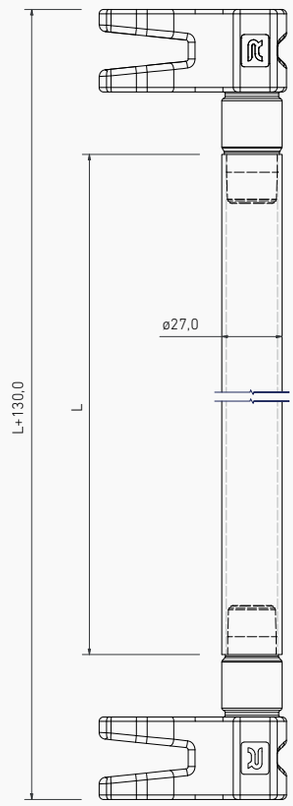

KIT DOS PUNTAS GRANDES. PIVOTE CORTO

LARGE DOUBLE FINGER KIT. SHORT PIVOT

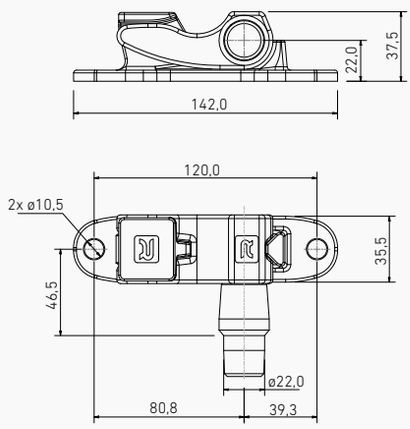

El kit incluye:

- Cremona (x2)
- Leva derecha
- Leva izquierda

Kit includes:

- *Keeper (x2)*
- *Right cam*
- *Left cam*

204110246

INOX

1.988 g.

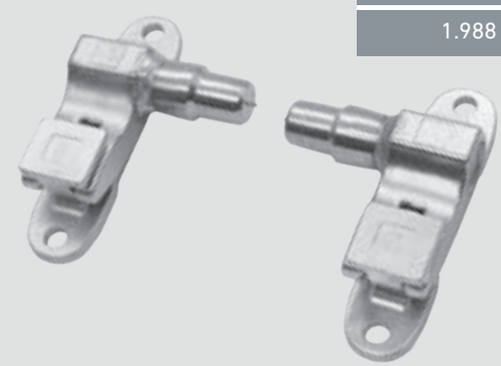

LEVA DOS PUNTAS GRANDES. PIVOTE CORTO

LARGE DOUBLE FINGER CAM. SHORT PIVOT

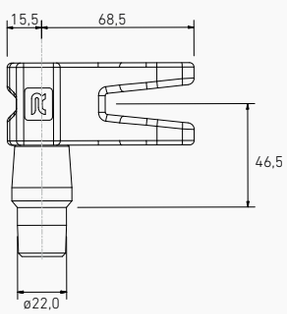

204110229

IZQUIERDA / *LEFT*

INOX

580 g.

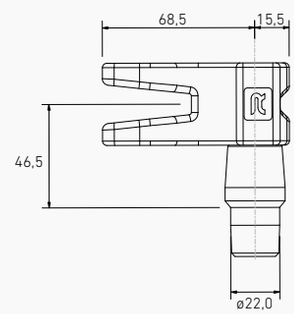

204110228

DERECHA / *RIGHT*

INOX

580 g.

CREMONA GRANDE

LARGE KEEPER

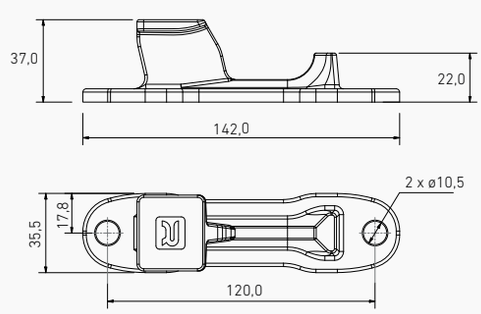

203010220

INOX

419 g.

KIT DOS PUNTAS GRANDES. PIVOTE LARGO

LARGE DOUBLE FINGER KIT. LONG PIVOT

204110248

INOX

2.453 g.

El kit incluye:

- Cremona (x2)
- Leva derecha
- Leva izquierda

Kit includes:

- *Keeper (x2)*
- *Right cam*
- *Left cam*

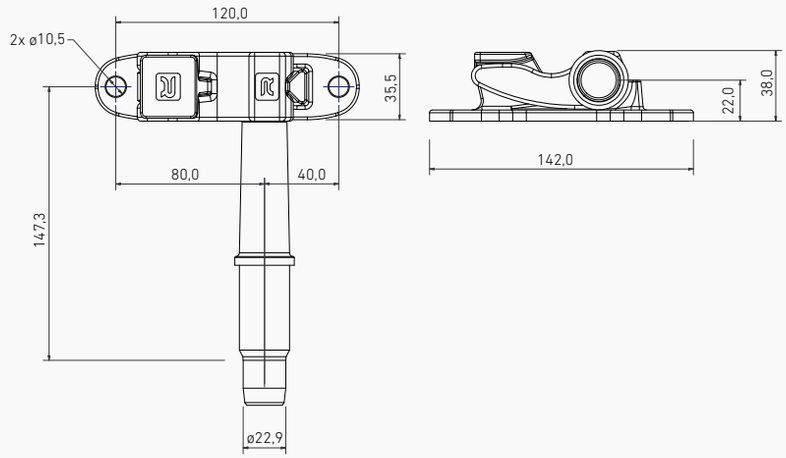

LEVA DOS PUNTAS GRANDES. PIVOTE LARGO

LARGE DOUBLE FINGER CAM. LONG PIVOT

204110221

IZQUIERDA / *LEFT*

INOX

580 g.

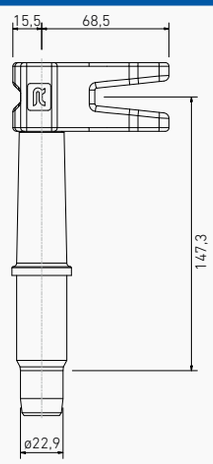

204110220

DERECHA / *RIGHT*

INOX

580 g.

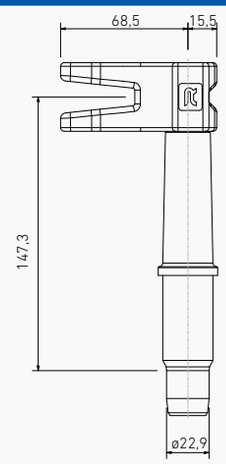

CREMONA GRANDE

LARGE KEEPER

203010220

INOX

419 g.

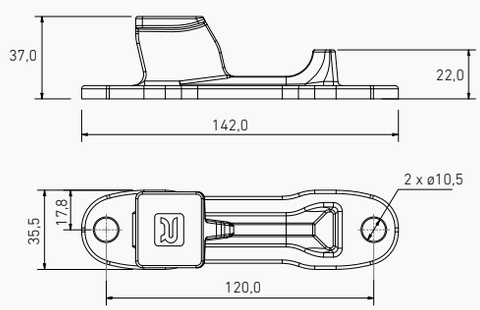

KIT DOS PUNTAS PEQUEÑAS
SMALL DOUBLE FINGER KIT

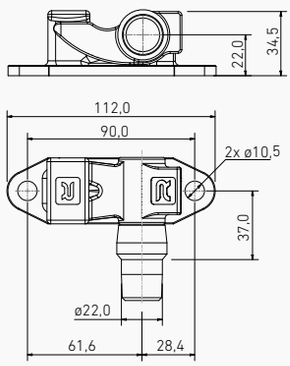

El kit incluye:

- Cremona (x2)
- Leva derecha
- Leva izquierda

Kit includes:

- *Keeper (x2)*
- *Right cam*
- *Left cam*

204100262

INOX

1.316 g.

LEVA DOS PUNTAS PEQUEÑAS
SMALL DOUBLE FINGER CAM

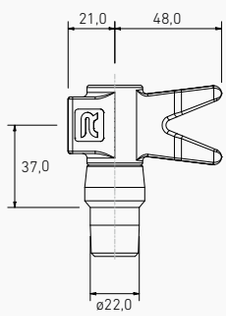

204100213

IZQUIERDA / *LEFT*

INOX

414 g.

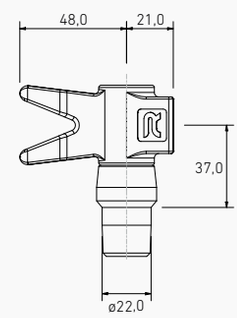

204100212

DERECHA / *RIGHT*

INOX

414 g.

CREMONA PEQUEÑA
SMALL KEEPER

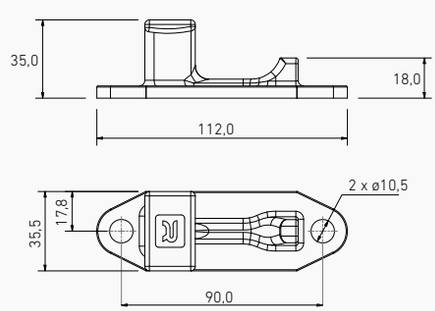

203010217

INOX

244 g.

KIT DOS PUNTAS MEDIANAS
MEDIUM DOUBLE FINGER KIT

204080163

ZINC

1.184 g.

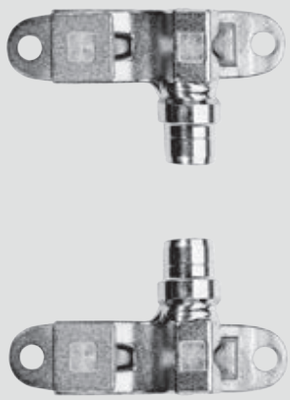

El kit incluye:

- Cremona (x2)
- Leva derecha
- Leva izquierda

Kit includes:

- *Keeper (x2)*
- *Right cam*
- *Left cam*

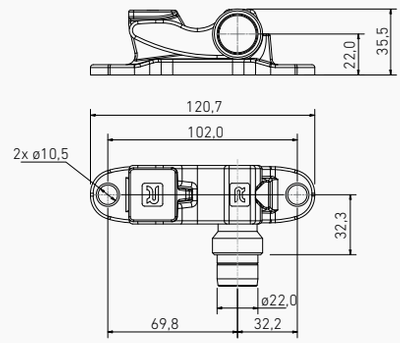

LEVA DOS PUNTAS MEDIANAS
MEDIUM DOUBLE FINGER CAM

204080133

IZQUIERDA / *LEFT*

ZINC

324 g.

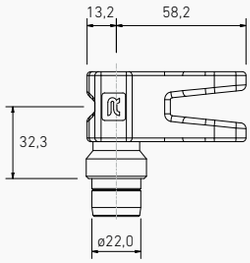

204080132

DERECHA / *RIGHT*

ZINC

324 g.

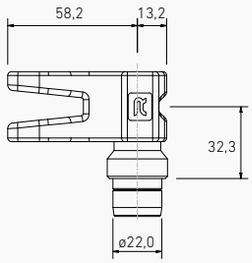

CREMONA MEDIANA
MEDIUM KEEPER

203010126

ZINC

265 g.

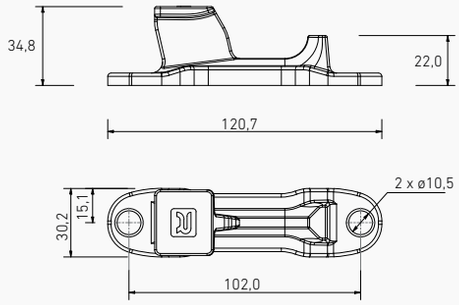

KIT DE FORJA. PIVOTE CORTO
FORGED KIT. SHORT PIVOT

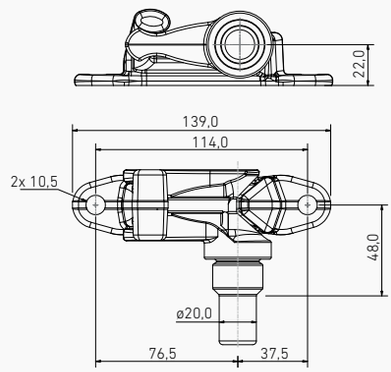

El kit incluye:

- Cremona (x2)
- Leva (x2)

Kit includes:

- *Keeper (x2)*
- *Cam (x2)*

204100226

INOX FORJA / FORGED SS

510 g.

NEW

LEVA UNIVERSAL FORJA
FORGED UNIVERSAL CAM

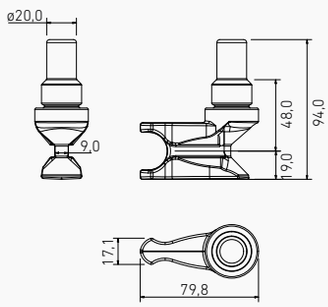

304100224

PIVOTE CORTO / *SHORT PIVOT*

INOX FORJA / *FORGED INOX*

510 g.

NEW

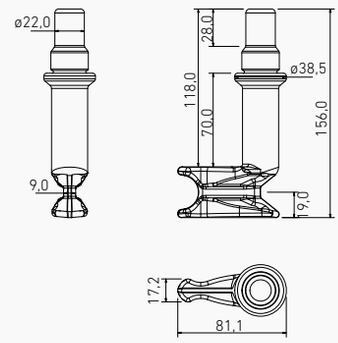

304100226

PIVOTE LARGO / *LONG PIVOT*

INOX FORJA / *FORGED INOX*

843 g.

NEW

CREMONA FORJA
FORGED KEEPER

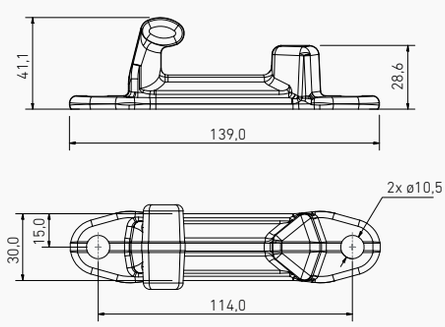

NEW

304100225

INOX FORJA / *FORGED INOX*

393 g.

27 · L35

BRIDA / *TUBE CLAMP*

203020214	203020114
INOX	ZINC
110 g.	108 g.

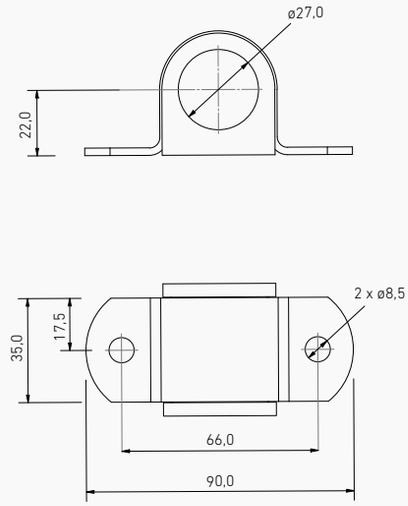

27 · L100

BRIDA / *TUBE CLAMP*

203020213	203020113
INOX	ZINC
306 g.	296 g.

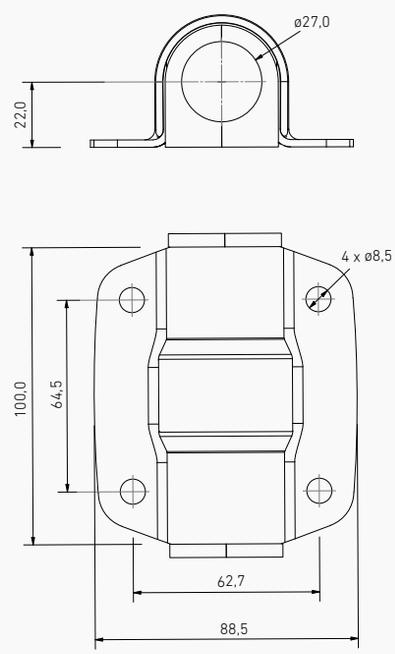

27 · L160

BRIDA / *TUBE CLAMP*

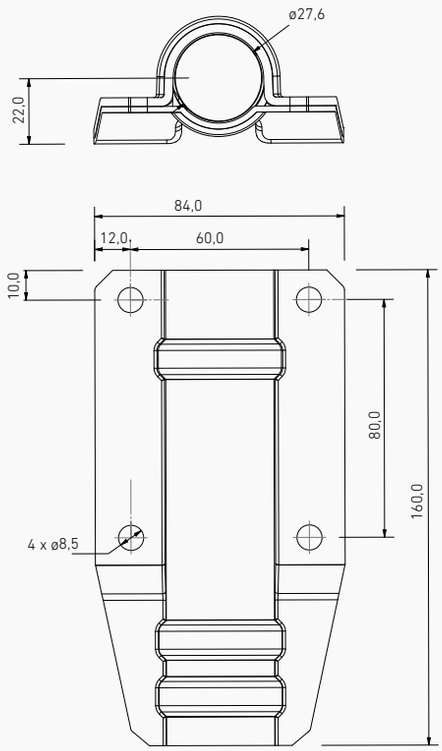

203020223	203020123
INOX	ZINC
658 g.	712 g.

BRIDA DE GOMA

RUBBER TUBE CLAMP

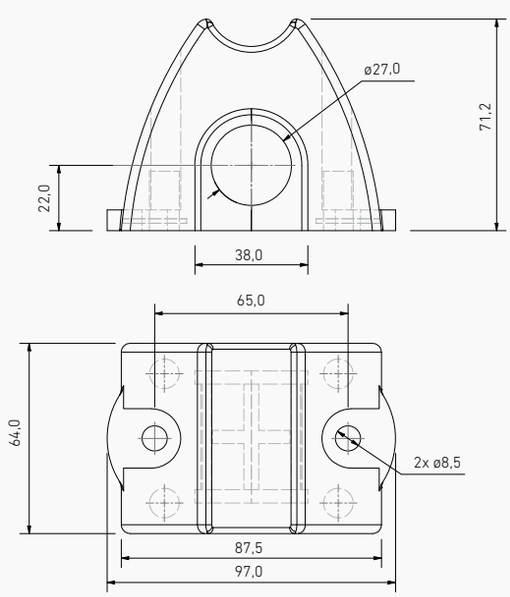

203020601
GOMA / RUBBER
258 g.

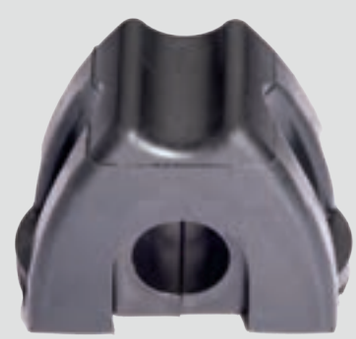

KIT DE BRIDAS
TUBE CLAMPS KIT

203020209	203020109
INOX	ZINC
1.544 g.	1.500 g.

El kit incluye:

- Brida 27 · L160 (x2)
- Brida 27 · L35 (x2)

Kit includes:

- *27 · L160 Tube clamp (x2)*
- *27 · L35 Tube clamp (x2)*

KIT DE BRIDAS
TUBE CLAMPS KIT

203020262	203020162
INOX	ZINC
1.538 g.	1.490 g.

El kit incluye:

- Brida 27 · L160 (x2)
- Brida 27 · L35

Kit includes:

- *27 · L160 Tube clamp (x2)*
- *27 · L35 Tube clamp*

KIT DE BRIDAS
TUBE CLAMPS KIT

203020261	203020161
INOX	ZINC
728 g.	738 g.

El kit incluye:

- Brida 27 · L100 (x2)
- Brida 27 · L35

Kit includes:

- *27 · L100 Tube clamp (x2)*
- *27 · L35 Tube clamp*

TUBO Ø27MM L=3M

TUBE Ø27MM L=3M

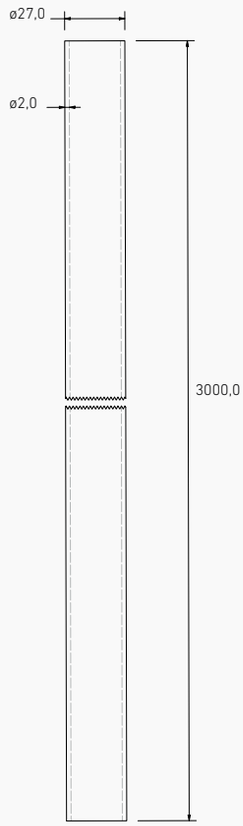

222300200	222300100
INOX	ZINC
3.627 g.	4.140 g.

CUBREBARRA

TUBE COVER

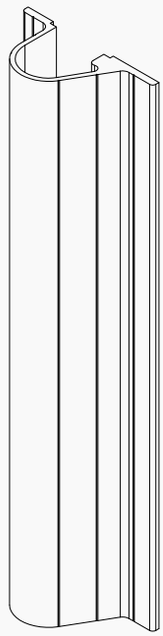

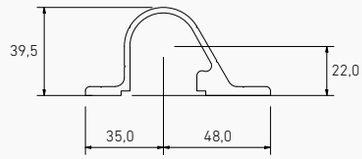

404060901
ALUMINIUM
1.369 g.

KIT DE CASQUILLOS CUBREBARRAS
BUSHES FOR TUBE COVER KIT

301010695

NYLON

84 g.

El kit incluye:

- Casquillo central (x3)
- Casquillo derecho (x2)
- Casquillo izquierdo (x2)

*Cubrebarras no incluido

Kit includes:

- *Middle bush (x3)*
- *Right ext. bush (x2)*
- *Left ext. bush (x2)*

**Tube cover is not included*

CASQUILLO
BUSH

201010602

TER. IZQUIERDO / *LEFT EXT.*

NYLON

10 g.

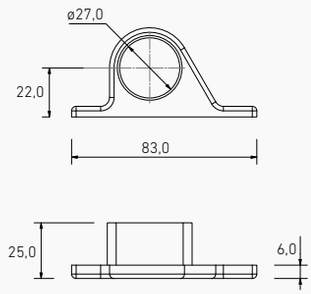

201010601

TER. DERECHO / *RIGHT EXT.*

NYLON

10 g.

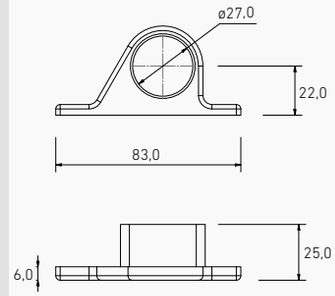

201010603

CENTRAL / *MIDDLE*

NYLON

10 g.

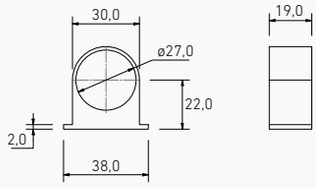

NOTAS
NOTES

Escanea y accede al catálogo en tu dispositivo digital
Scan and access the catalog on your digital device

Ø22 MM

Ø22 MM

Ø22 mm

CIERRE COMPLETO SOLDADO

COMPLETE WELDED LOCK

Elige tus componentes y recibe tu cierre preparado para instalar:

- Tubo 22mm
- Falleba
- Levas

Complétalo con:

- Cremonas
- Bridas

Choose your components and receive your lock ready to install:

- *22mm tube*
- *Handle*
- *Cams*

Complete it with:

- *Keepers*
- *Tube clamps*

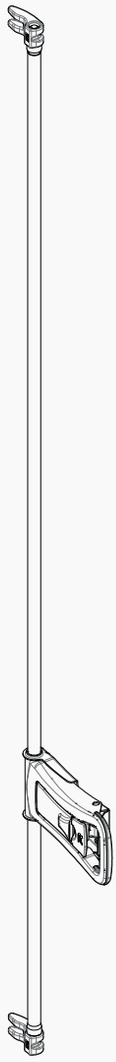

PEARES 22

FALLEBA / *HANDLE*

202050253

PUSH

INOX

1.599 g.

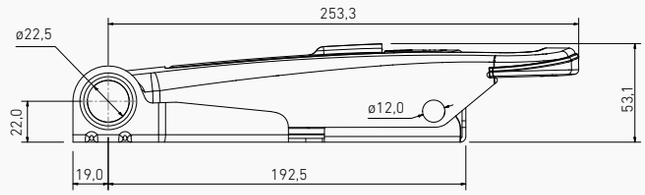

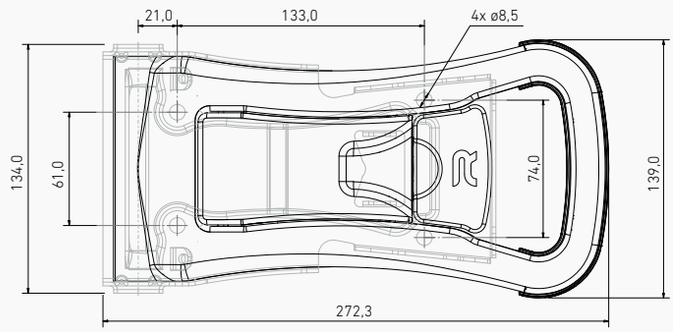

PEARES 22 EMPOTRADA / *RECESSED*

FALLEBA / *HANDLE*

202050255

PUSH

INOX

3.108 g.

NEW

*Necesarias levas y cremonas empotradas

**Recessed cams and keepers needed*

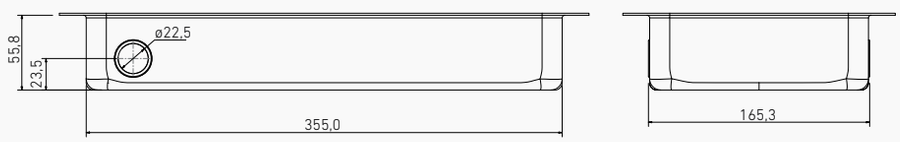

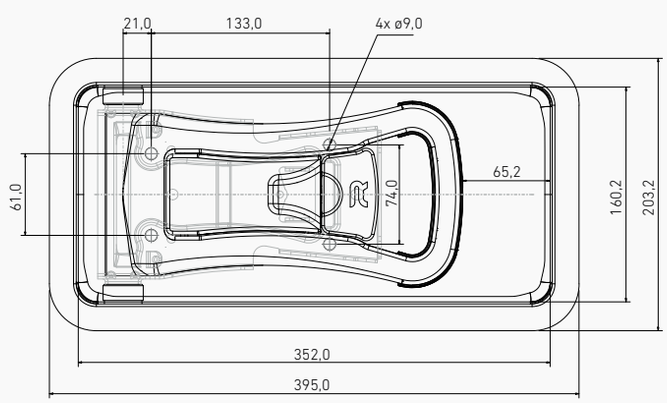

PEARES 22 LOW DB

FALLEBA / *HANDLE*

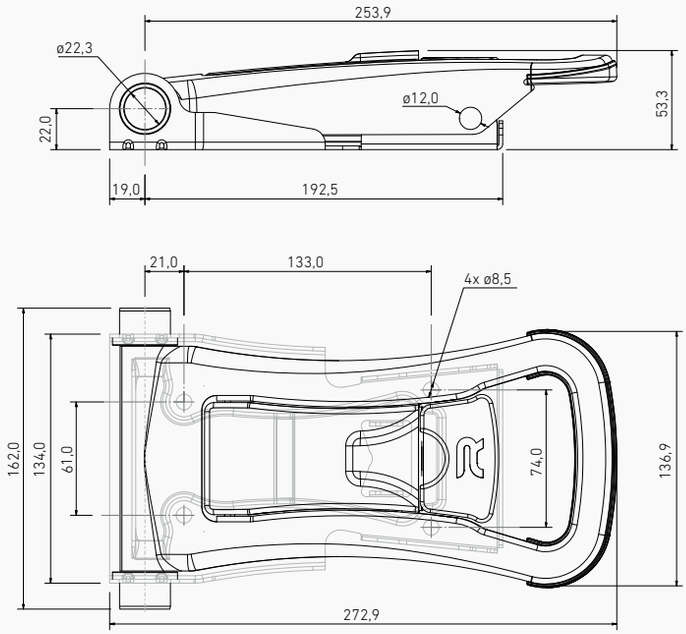

SILENCE

202250254

PUSH

INOX

1.687 g.

PEARES 22 SIN TAPA / *WITHOUT COVER*

FALLEBA / *HANDLE*

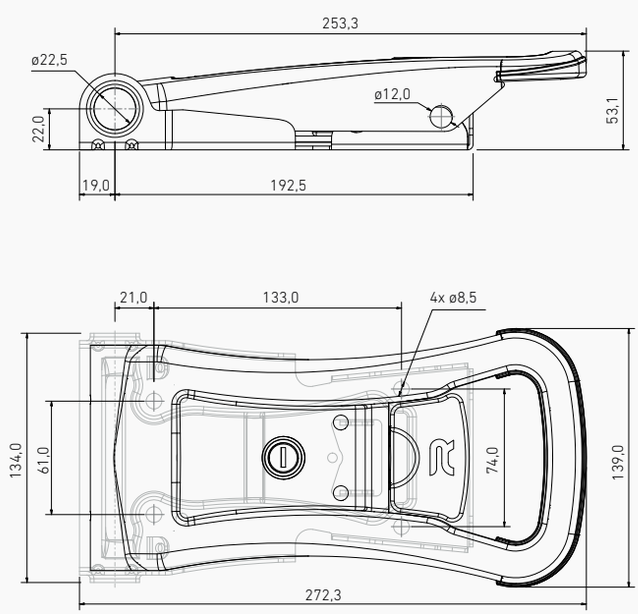

202050153

PUSH

ZINC

1.543 g.

MECANISMO DE APERTURA INTERIOR ANTIPÁNICO

ANTIPANIC INTERNAL OPENING DEVICE

202740680

PEARES

NYLON

128 g.

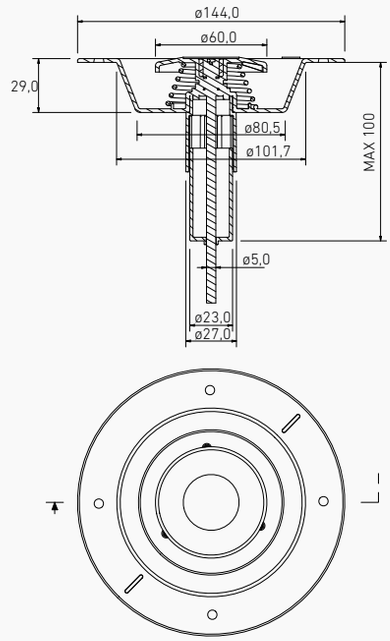

NOTAS

NOTES

ULISES 22
FALLEBA / *HANDLE*

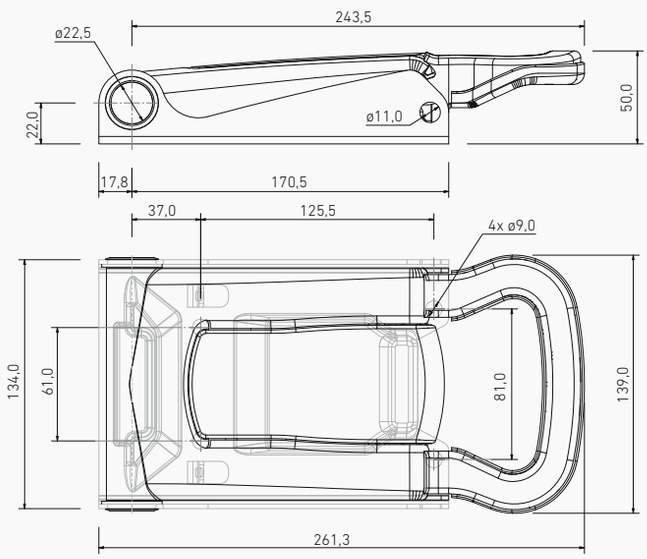

202930253

PULL

INOX

2.132 g.

MECANISMO DE APERTURA INTERIOR ANTIPÁNICO
ANTIPANIC INTERNAL OPENING DEVICE

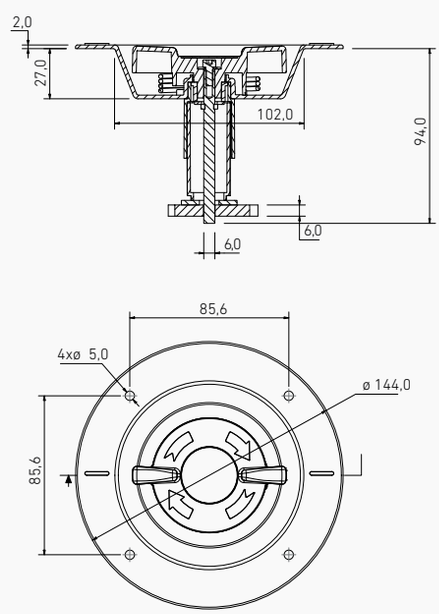

202930601

ULISES

NYLON

160 g.

TUBO CON LEVAS SOLDADAS

TUBE WITH WELDED CAMS

Elige tus levas y recibe tu tubo preparado para instalar.

- Tubo 22mm
- Levas

Complétalo con:

- Falleba
- Cremonas
- Bridas

Choose your cams and receive your tube ready to install.

- *22mm tube*
- *Cams*

Complete it with:

- *Handle*
- *Keepers*
- *Tube clamps*

CON LEVAS DE DOS PUNTAS GRANDES

WITH LARGE DOUBLE FINGER CAMS

Tubo / *Tube* 22mm

Leva / *Cam* (x2)

284250200

L 2500 CM.

INOX

2.808 g.

284200200

L 2000 CM.

INOX

2.446 g.

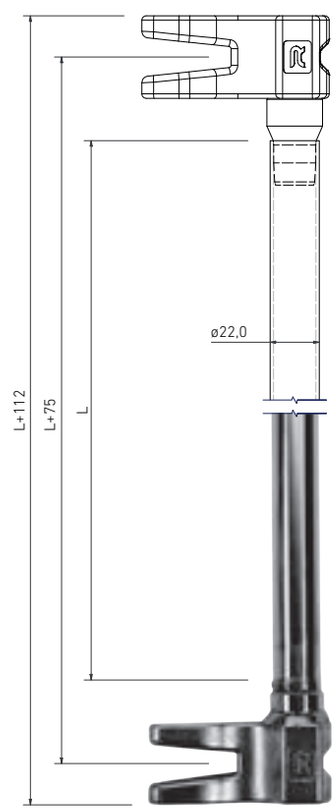

CON LEVAS DE DOS PUNTAS PEQUEÑAS

WITH SMALL DOUBLE FINGER CAMS

Tubo / *Tube* 22mm

Leva / *Cam* (x2)

257250200

L 2500 CM.

INOX

2.608 g.

257200200

L 2000 CM.

INOX

2.800 g.

CON LEVAS LEMOS

WITH LEMOS CAMS

Tubo / *Tube* 22mm

Leva / *Cam* (x2)

241250200

L 2500 CM.

INOX

2.366 g.

241200200

L 2000 CM.

INOX

1.752 g.

CON LEVAS DOBLES

WITH DOUBLE CAMS

Tubo / *Tube* 22mm

Leva / *Cam* (x2)

231250200

L 2500 CM.

INOX

2.308 g.

231200200

L 2000 CM.

INOX

1.946 g.

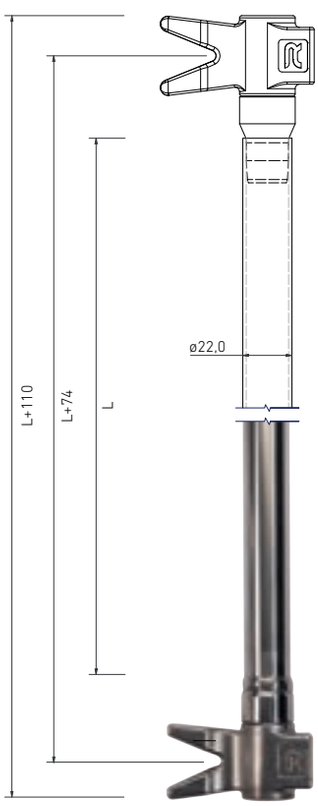

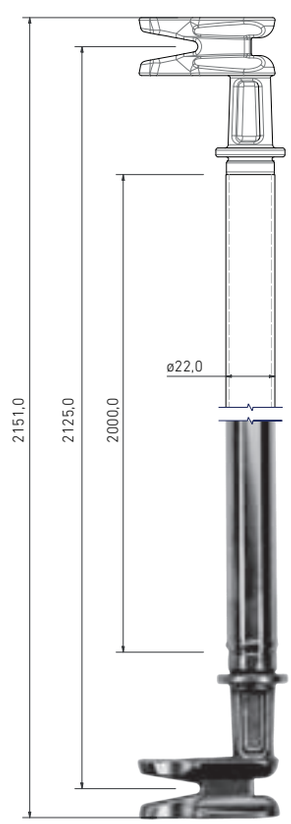

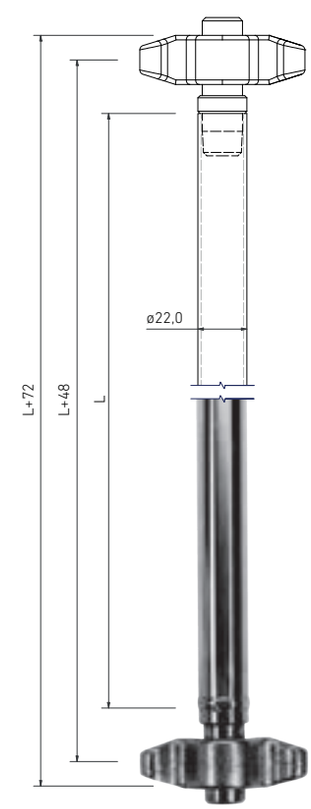

KIT DOS PUNTAS GRANDES
LARGE DOUBLE FINGER KIT

204110261

INOX

1.854 g.

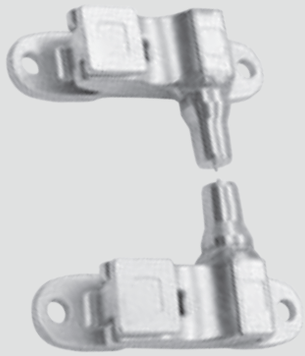

El kit incluye:

- Cremona (x2)
- Leva derecha
- Leva izquierda

Kit includes:

- *Keeper (x2)*
- *Right cam*
- *Left cam*

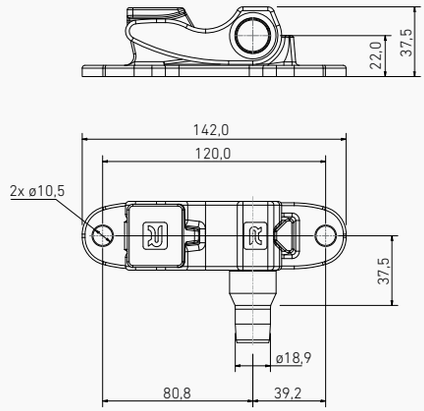

LEVA DOS PUNTAS GRANDES
LARGE DOUBLE FINGER CAM

204110223

IZQUIERDA / *LEFT*

INOX

508 g.

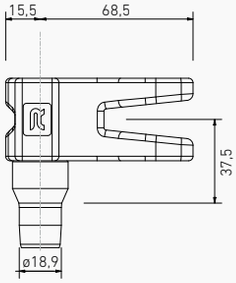

204110222

DERECHA / *RIGHT*

INOX

508 g.

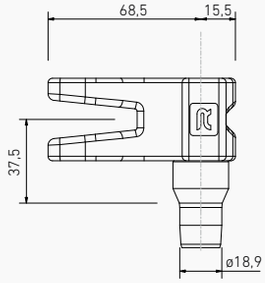

CREMONA GRANDE
LARGE KEEPER

203010220

INOX

419 g.

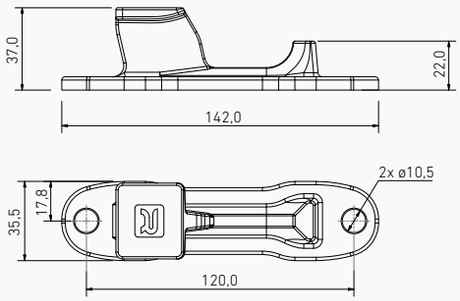

KIT DOS PUNTAS PEQUEÑAS
SMALL DOUBLE FINGER KIT

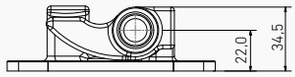

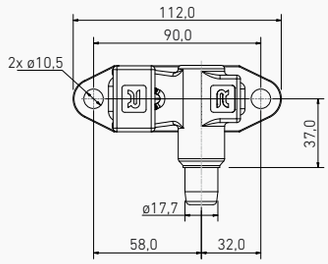

El kit incluye:

- Cremona (x2)
- Leva derecha
- Leva izquierda

Kit includes:

- *Keeper (x2)*
- *Right cam*
- *Left cam*

204100261
INOX
1.290 g.

LEVA DOS PUNTAS PEQUEÑAS
SMALL DOUBLE FINGER CAM

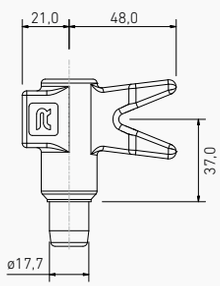

304100209
IZQUIERDA / *LEFT*
INOX
401 g.

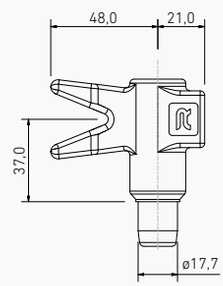

304100208
DERECHA / *RIGHT*
INOX
401 g.

CREMONA PEQUEÑA
SMALL KEEPER

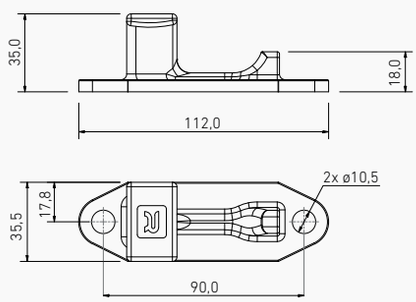

203010217
INOX
244 g.

KIT LEMOS
LEMOS KIT

204100280

INOX

850 g.

El kit incluye:

Cremona (x2)

Leva (x2)

Kit includes:

Keeper (x2)

Cam (x2)

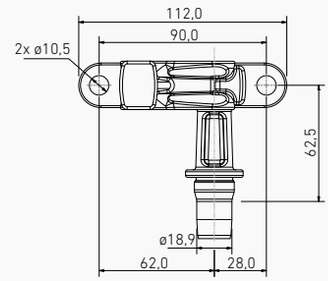

LEVA UNIVERSAL. APTA PARA DERECHA E IZQUIERDA
UNIVERSAL CAM. SUITABLE FOR RIGHT AND LEFT SIDE

304110230

INOX

235 g.

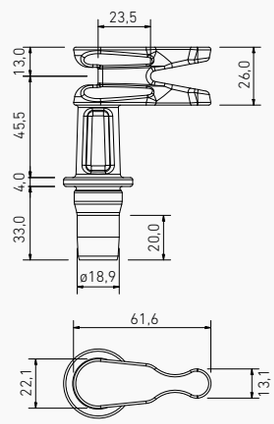

CREMONA
KEEPER

303110240

INOX

190 g.

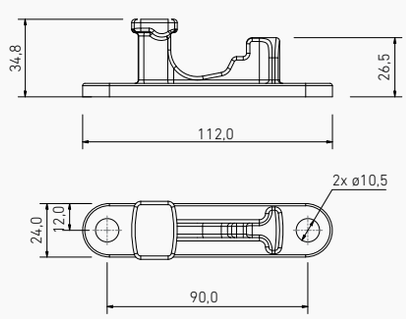

KIT DOBLES
DOUBLE KIT

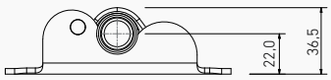

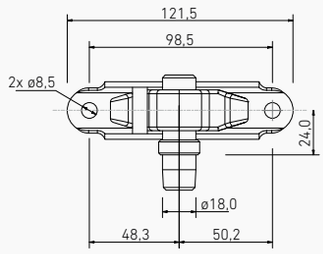

El kit incluye:

- Cremona (x2)
- Leva (x2)

Kit includes:

- *Keeper (x2)*
- *Cam (x2)*

204030261	204030161
INOX	ZINC
844 g.	920 g.

LEVA DOBLE
DOUBLE CAM

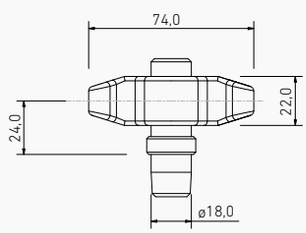

204030206	204030106
INOX	ZINC
258 g.	250 g.

CREMONA DOBLE
DOUBLE KEEPER

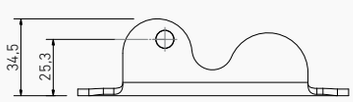

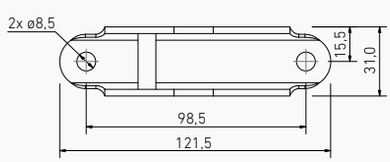

203010203	203010103
INOX	ZINC
164 g.	210 g.

KIT DOS PUNTAS MEDIANAS
MEDIUM DOUBLE FINGER KIT

204080166

ZINC

1.148 g.

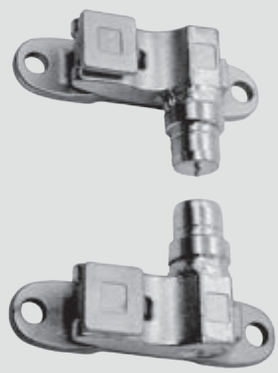

El kit incluye:

- Cremona (x2)
- Leva derecha
- Leva izquierda

Kit includes:

- *Keeper (x2)*
- *Right cam*
- *Left cam*

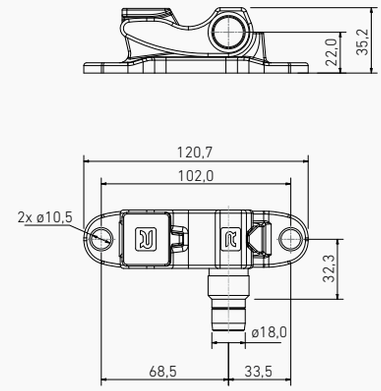

LEVA DOS PUNTAS MEDIANAS
MEDIUM DOUBLE FINGER CAM

204080127

IZQUIERDA / *LEFT*

ZINC

309 g.

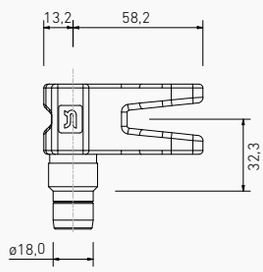

204080126

DERECHA / *RIGHT*

ZINC

309 g.

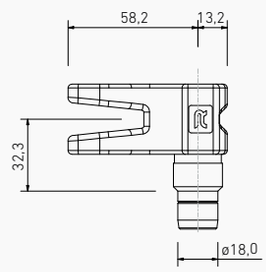

CREMONA MEDIANA
MEDIUM KEEPER

203010126

ZINC

265 g.

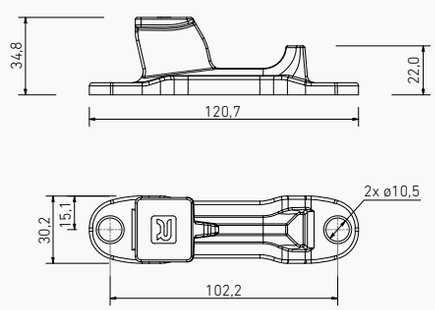

22 · L32
BRIDA / *TUBE CLAMP*

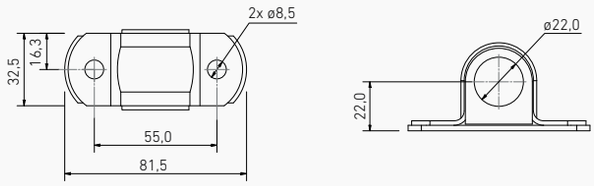

203020208	203020108
INOX	ZINC
112 g.	114 g.

22 · L150
BRIDA / *TUBE CLAMP*

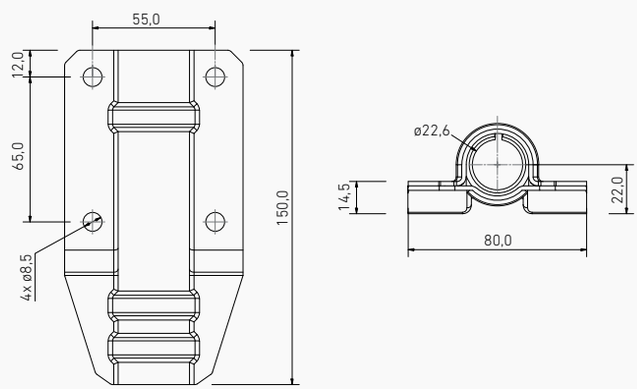

203020218	203020118
INOX	ZINC
474 g.	463 g.

BRIDA DE GOMA
RUBBER TUBE CLAMP

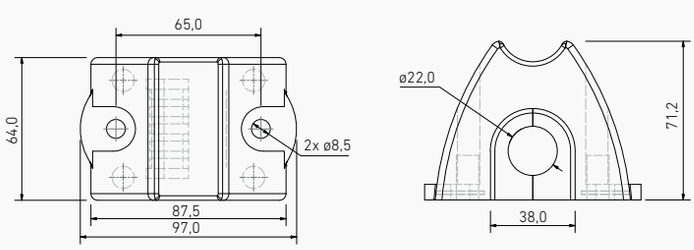

203020603
GOMA / RUBBER
275 g.

KIT DE BRIDAS
TUBE CLAMPS KIT

203020255	203020155
INOX	ZINC
336 g.	342 g.

El kit incluye: *Kit includes:*

Brida 22 · L32 (x3)	*22 · L32 Tube clamp (x3)*

KIT DE BRIDAS
TUBE CLAMPS KIT

203020256	203020156
INOX	ZINC
560 g.	570 g.

El kit incluye: *Kit includes:*

Brida 22 · L32 (x5)	*22 · L32 Tube clamp (x5)*

KIT DE BRIDAS
TUBE CLAMPS KIT

203020266	203020166
INOX	ZINC
1.060 g.	1.040 g.

El kit incluye: *Kit includes:*

Brida 22 · L150 (x2)	*22 · L150 Tube clamp (x2)*
Brida 22 · L32	*22 · L32 Tube clamp*

TUBO Ø22MM

TUBE Ø22MM

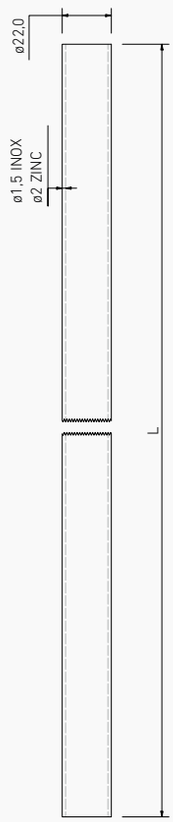

L = 2000	
214200200	214200100
INOX	ZINC
1.714 g.	2.268 g.

L = 2500	
214250200	214250100
INOX	ZINC
1.873 g.	2.464 g.

CUBREBARRA

TUBE COVER

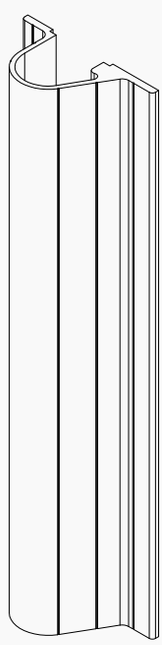

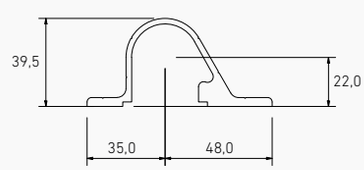

404060901
ALUMINIUM
1.369 g.

KIT DE CASQUILLOS CUBREBARRAS

BUSHES FOR TUBE COVER KIT

301010638

NYLON

106 g.

El kit incluye:

- Casquillo central (x3)
- Casquillo derecho (x2)
- Casquillo izquierdo (x2)

*Cubrebarras no incluido

Kit includes:

- *Middle bush (x3)*
- *Right ext. bush (x2)*
- *Left ext. bush (x2)*

**Tube cover is not included*

CASQUILLO

BUSH

301010692

TER. IZQUIERDO / *LEFT EXT.*

NYLON

16 g.

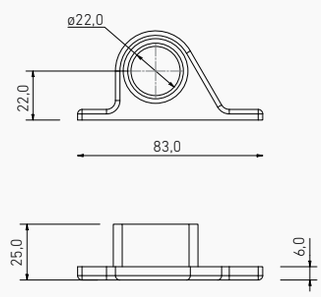

301010691

TER. DERECHO / *RIGHT EXT.*

NYLON

16 g.

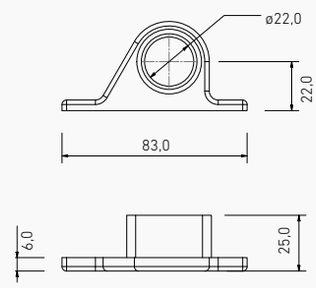

301010693

CENTRAL / *MIDDLE*

NYLON

14 g.

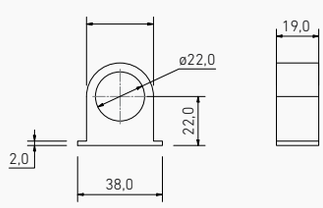

Ø20 MM

Ø20 MM

Ø20 mm

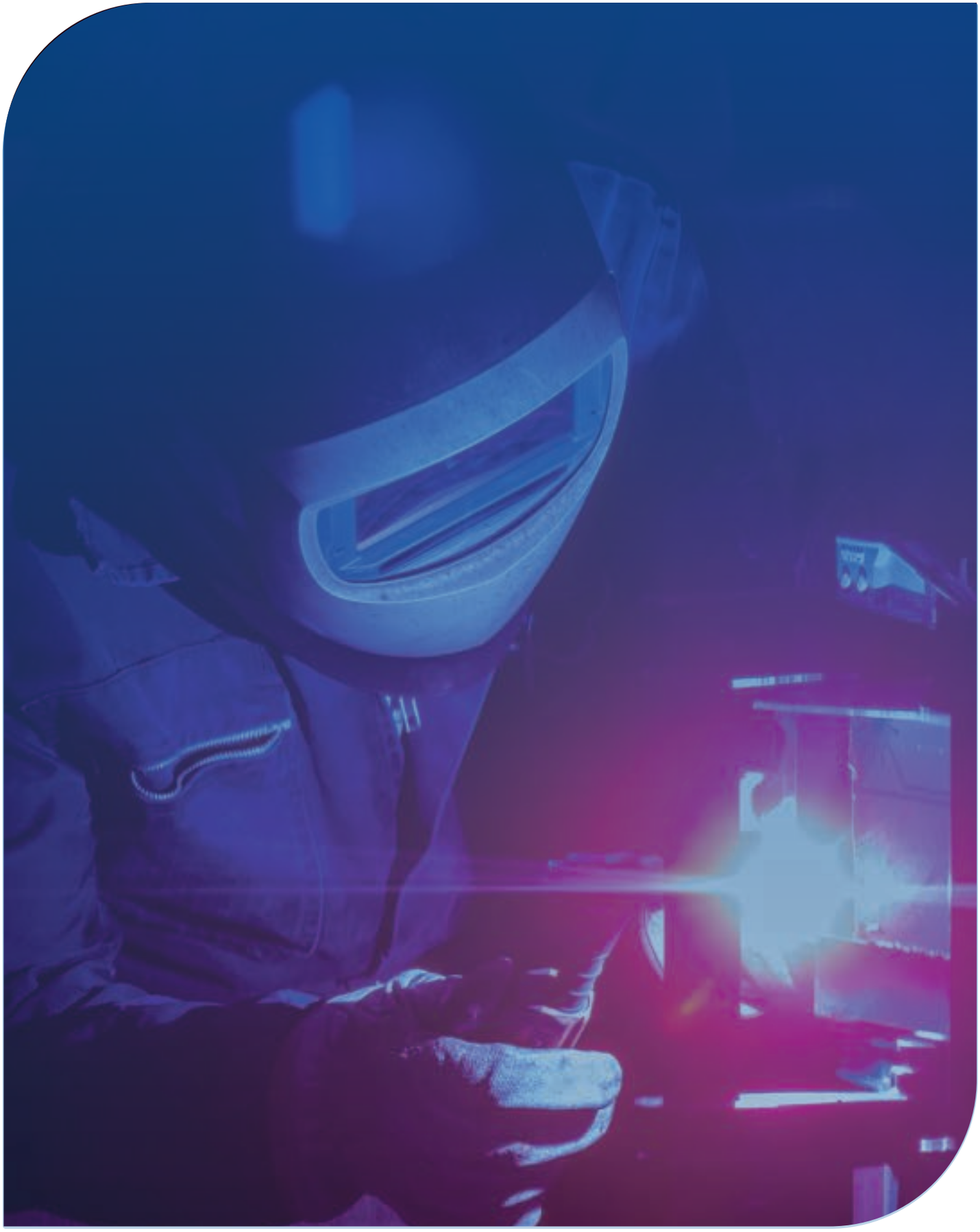

CIERRE COMPLETO SOLDADO
COMPLETE WELDED LOCK

Elige tus componentes y recibe tu cierre preparado para instalar:

- Tubo 20mm
- Falleba
- Levas

Complétalo con:

- Cremonas
- Bridas

Choose your components and receive your lock ready to install:

- *20mm tube*
- *Handle*
- *Cams*

Complete it with:

- *Keepers*
- *Tube clamps*

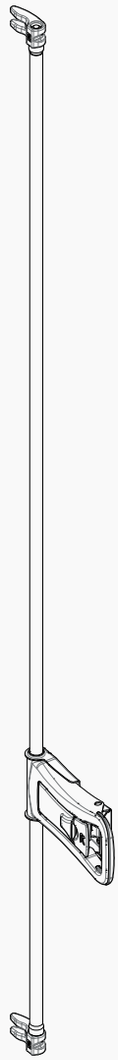

PEARES 20 BASE LARGA / *LONG BASE*

FALLEBA / *HANDLE*

202070253
PUSH
INOX
1.126 g.

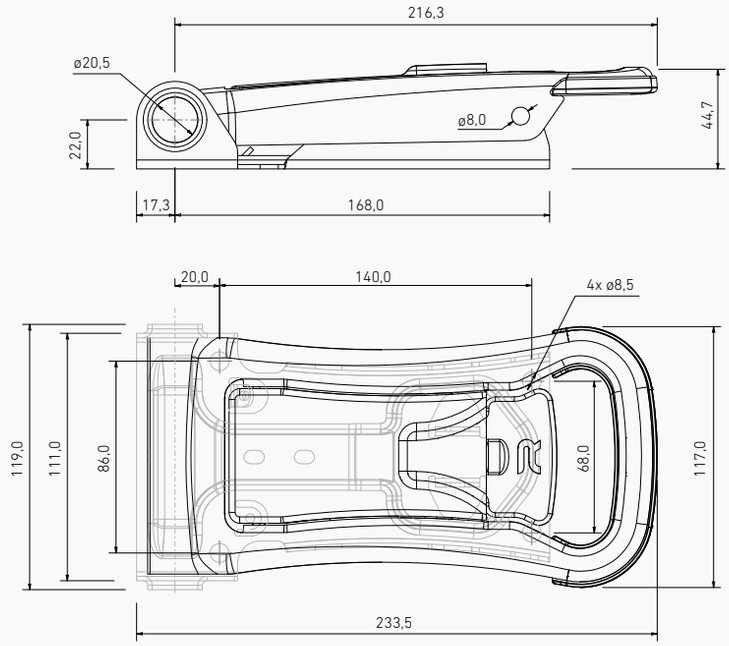

PEARES 20 BASE LARGA SIN TAPA / *LONG BASE. NO COVER*

FALLEBA / *HANDLE*

202030203	202070153
PUSH	PUSH
INOX	ZINC
1.075 g.	1.075 g.

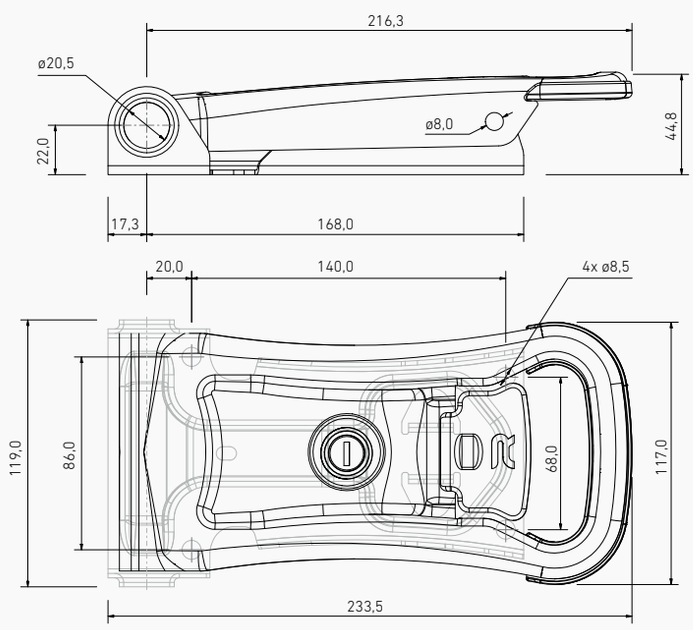

PEARES 20 BASE CORTA / *SHORT BASE*

FALLEBA / *HANDLE*

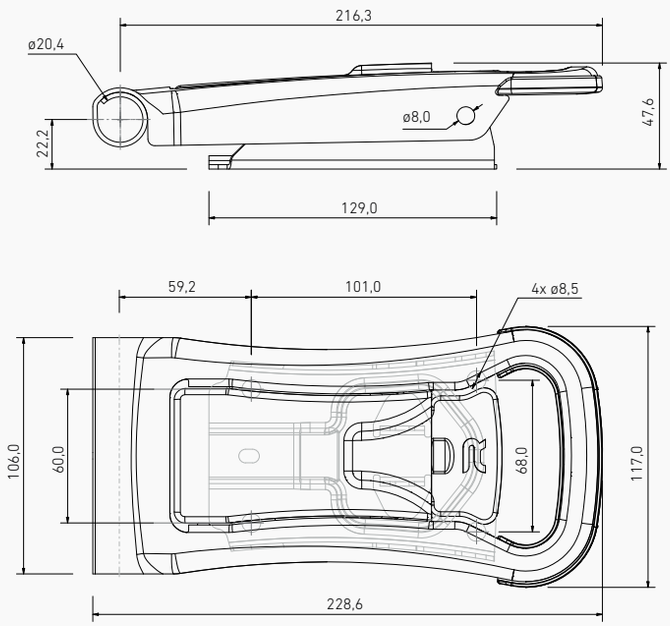

202020253
PUSH
INOX
1.007 g.

PEARES 20 BASE CORTA SIN TAPA / *SHORT BASE. NO COVER*

FALLEBA / *HANDLE*

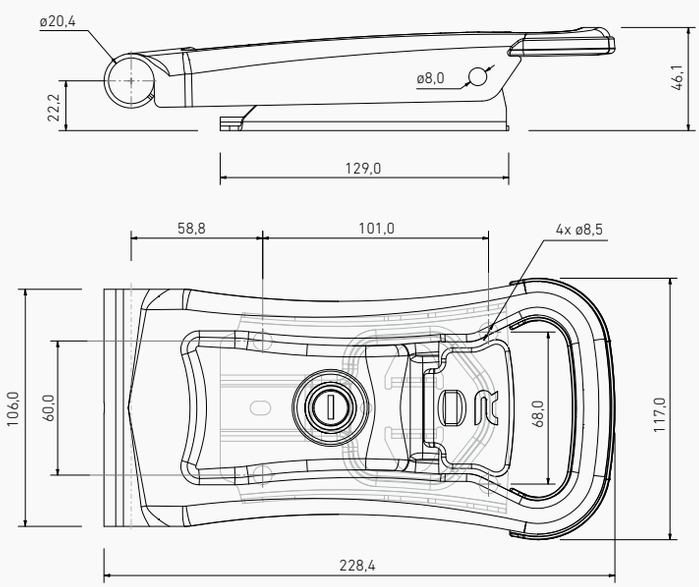

202020203	202020153
PUSH	PUSH
INOX	ZINC
921 g.	939 g.

MECANISMO DE APERTURA INTERIOR ANTIPÁNICO

ANTIPANIC INTERNAL OPENING DEVICE

202740680

PEARES

NYLON

128 g.

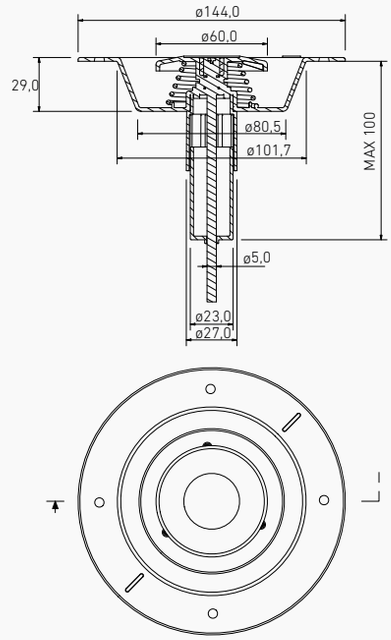

NOTAS
NOTES

TUBO CON LEVAS SOLDADAS

TUBE WITH WELDED CAMS

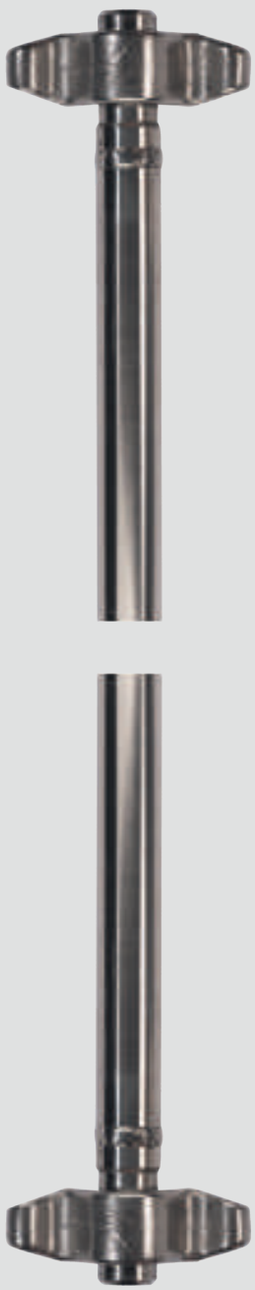

Elige tus levas y recibe tu tubo preparado para instalar.

- Tubo 20mm
- Levas

Complétalo con:

- Falleba
- Cremonas
- Bridas

Choose your cams and receive your tube ready to install.

- *20mm tube*
- *Cams*

Complete it with:

- *Handle*
- *Keepers*
- *Tube clamps*

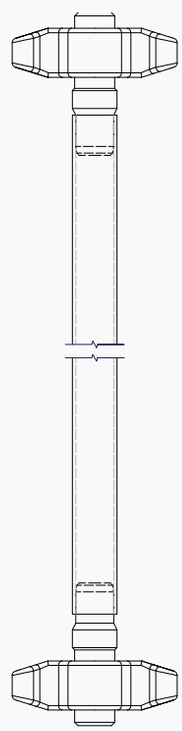

CON LEVAS DE DOS PUNTAS PEQUEÑAS

WITH SMALL DOUBLE FINGER CAMS

Tubo 20mm	*20mm tube*
Leva (x2)	*Cam (x2)*
274250200	**274200200**
L 2500 CM.	**L 2000 CM.**
INOX	INOX
2.395 g.	2.053 g.

CON LEVAS DOBLES

WITH DOUBLE CAMS

Tubo 20mm	*20mm tube*
Leva (x2)	*Cam (x2)*
228250200	**228200200**
L 2500 CM.	**L 2000 CM.**
INOX	INOX
2.194 g.	1.852 g.
228250100	**228200100**
L 2500 CM.	**L 2000 CM.**
ZINC	ZINC
2.702 g.	2.258 g.

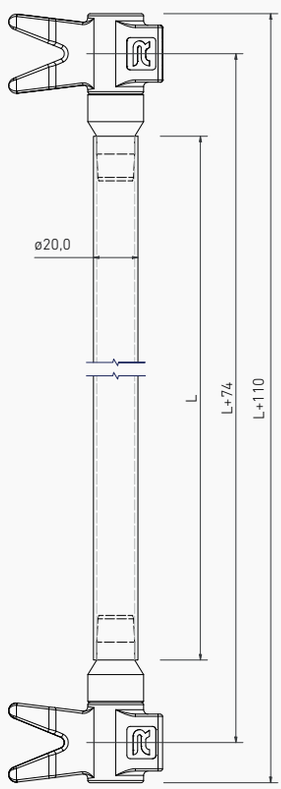

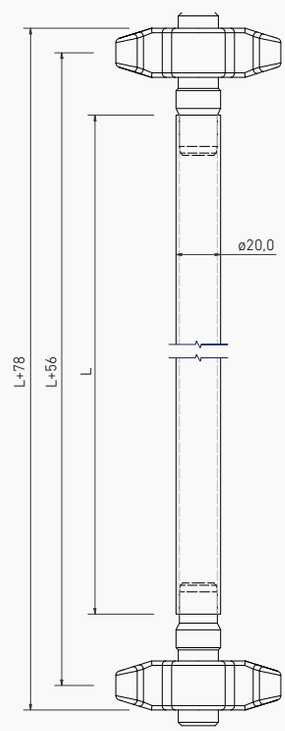

KIT DOS PUNTAS MEDIANAS
MEDIUM DOUBLE FINGER KIT

204080167

ZINC

1.130 g.

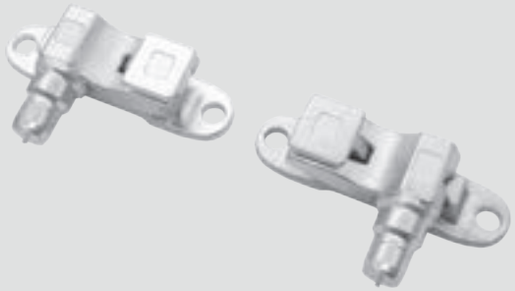

El kit incluye:

- Cremona (x2)
- Leva derecha
- Leva izquierda

Kit includes:

- *Keeper (x2)*
- *Right cam*
- *Left cam*

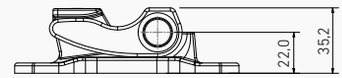

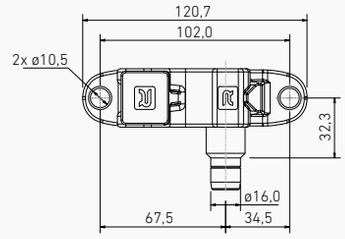

LEVA DOS PUNTAS MEDIANAS
MEDIUM DOUBLE FINGER CAM

204080125

IZQUIERDA / *LEFT*

ZINC

300 g.

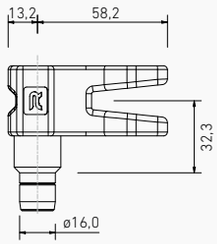

204080124

DERECHA / *RIGHT*

ZINC

300

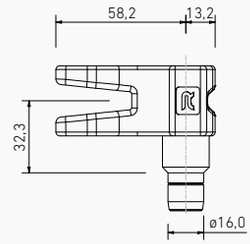

CREMONA MEDIANA
MEDIUM KEEPER

203010126

ZINC

265 g.

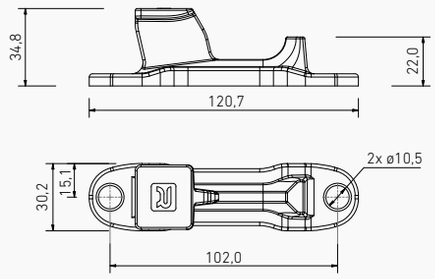

KIT DOS PUNTAS PEQUEÑAS
SMALL DOUBLE FINGER KIT

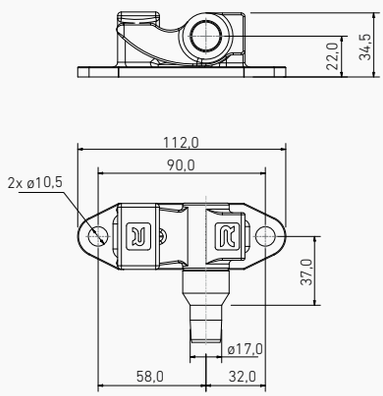

El kit incluye:

- Cremona (x2)
- Leva derecha
- Leva izquierda

Kit includes:

- *Keeper (x2)*
- *Right cam*
- *Left cam*

204100270

INOX

1.244 g.

LEVA DOS PUNTAS PEQUEÑAS
SMALL DOUBLE FINGER CAM

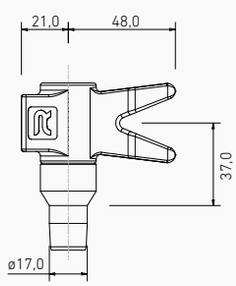

204100205

IZQUIERDA / *LEFT*

INOX

378 g.

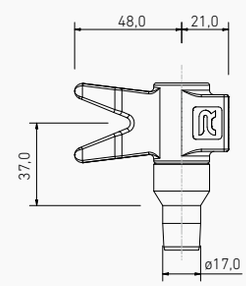

204100204

DERECHA / *RIGHT*

INOX

378 g.

CREMONA PEQUEÑA
SMALL KEEPER

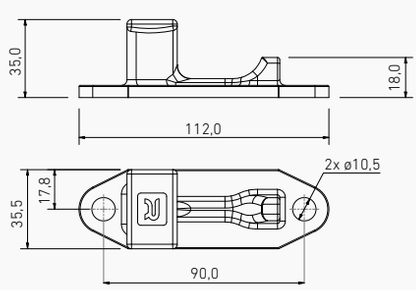

203010217

INOX

244 g.

KIT DOBLES
DOUBLE KIT

204030270	204030170
INOX	ZINC
840 g.	882 g.

El kit incluye:

- Cremona (x2)
- Leva (x2)

Kit includes:

- *Keeper (x2)*
- *Cam (x2)*

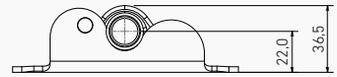

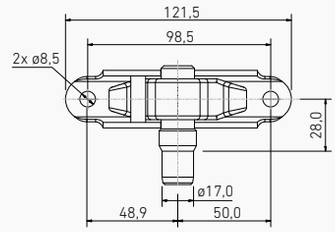

LEVA UNIVERSAL
UNIVERSAL CAM

204030203	204030103
INOX	ZINC
256 g.	231 g.

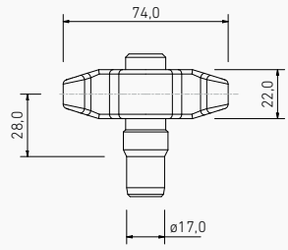

CREMONA
KEEPER

203010203	203010103
INOX	ZINC
164 g.	210 g.

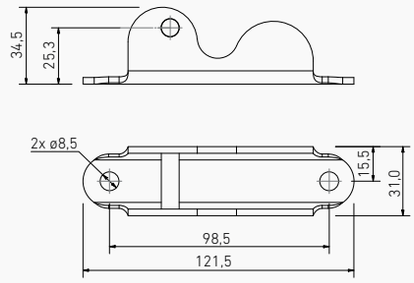

KIT BREOGÁN
BREOGAN KIT

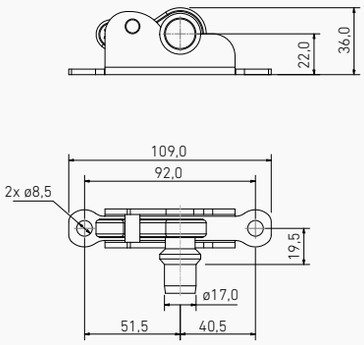

El kit incluye:

- Cremona (x2)
- Leva derecha
- Leva izquierda

Kit includes:

- *Keeper (x2)*
- *Right cam*
- *Left cam*

204030271

INOX

518 g.

LEVA
CAM

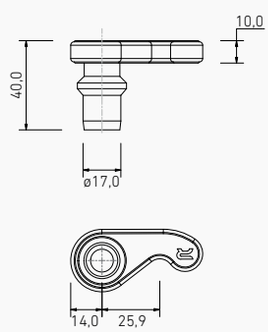

204030213

IZQUIERDA / *LEFT*

INOX

145 g.

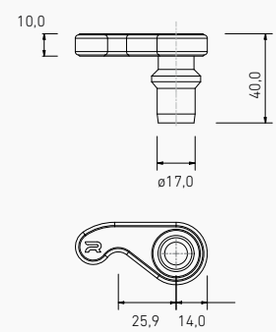

204030212

DERECHA / *RIGHT*

INOX

145 g.

CREMONA
KEEPER

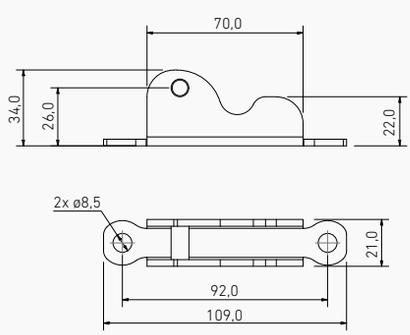

203010224

INOX

114 g.

20 · L32

BRIDA / *TUBE CLAMP*

203020206	203020106
INOX	ZINC
112 g.	114 g.

*2 semicasquillos incluídos

**2 half bushes included*

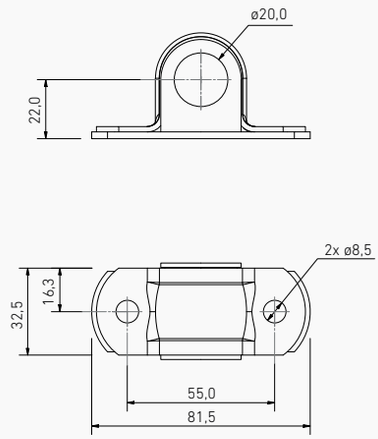

KIT BRIDAS

TUBE CLAMPS KIT

203020254	203020154
INOX	ZINC
560 g.	570 g.

El kit incluye:	*Kit includes:*
Brida 20 · L32 (x5)	*20 · L32 Tube clamp (x5)*
Semicasquillos (x10)	*Half bushes (x10)*

TUBO Ø20MM
TUBE Ø20MM

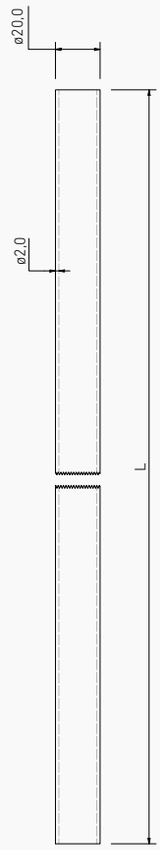

L = 2000	
217200200	217200100
INOX	ZINC
1.336 g.	1.492 g.

L = 2500	
217250200	217250100
INOX	ZINC
1.670 g.	1.865 g.

Escanea y accede al catálogo en tu dispositivo digital
Scan and access the catalog on your digital device

Ø16 MM

Ø16 MM

CIERRE COMPLETO SOLDADO

COMPLETE WELDED LOCK

Elige tus componentes y recibe tu cierre preparado para instalar:

- Tubo 16mm
- Falleba
- Levas

Complétalo con:

- Cremonas
- Bridas

Choose your components and receive your lock ready to install:

- *16mm tube*
- *Handle*
- *Cams*

Complete it with:

- *Keepers*
- *Tube clamps*

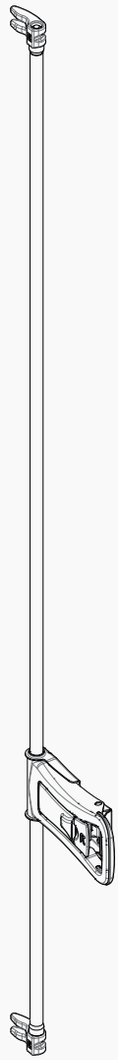

PEARES 16 BASE LARGA / *LONG BASE*

FALLEBA / *HANDLE*

202290253
PUSH
INOX
1.066 g.

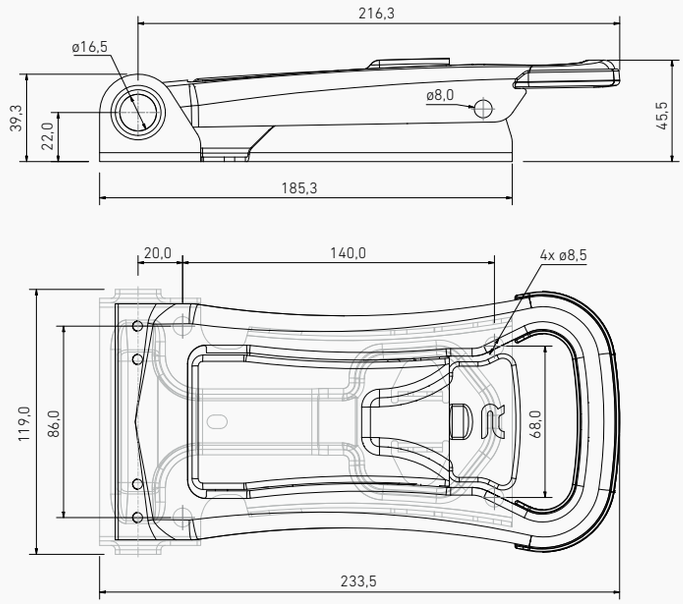

PEARES 16 BASE LARGA SIN TAPA / *LONG BASE. NO COVER*

FALLEBA / *HANDLE*

202290203	202290153
PUSH	PUSH
INOX	ZINC
1.011 g.	1.011 g.

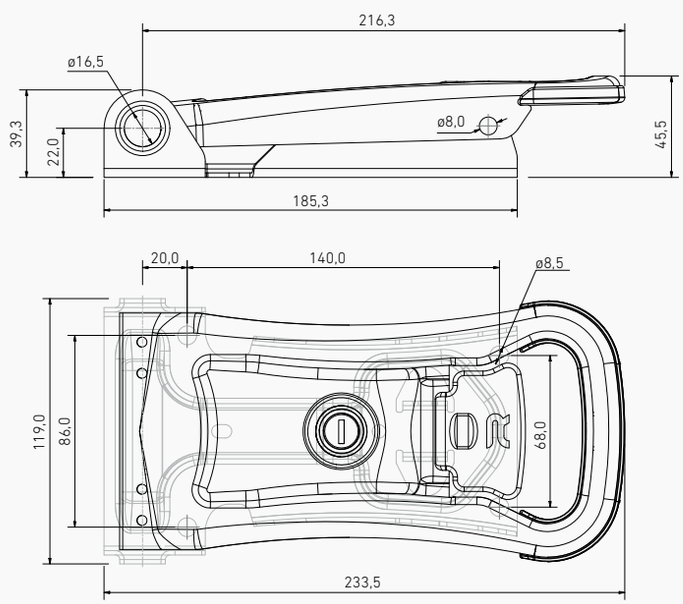

PEARES 16 BASE CORTA / *SHORT BASE*

FALLEBA / *HANDLE*

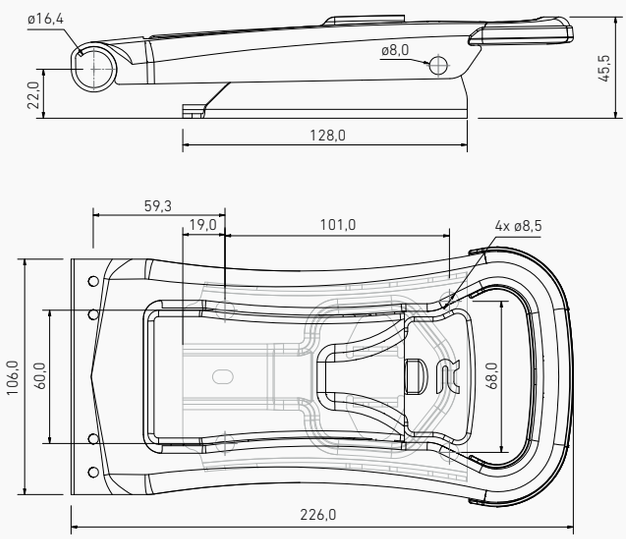

202100253
PUSH
INOX
937 g.

PEARES 16 BASE CORTA SIN TAPA / *SHORT BASE. NO COVER*

FALLEBA / *HANDLE*

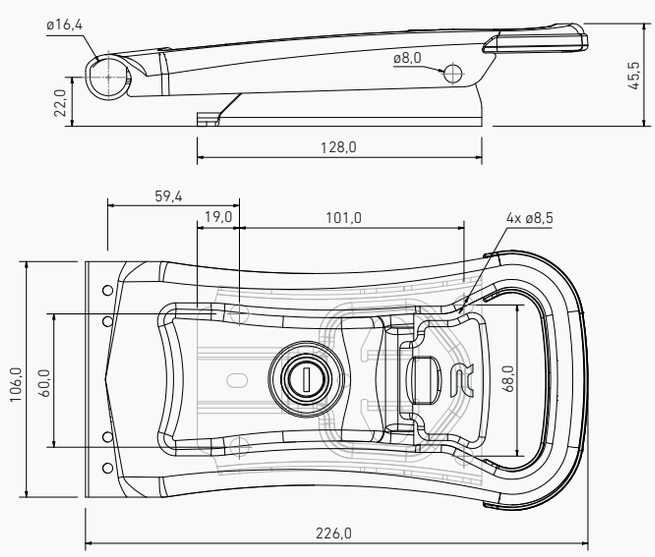

202100203	202100153
PUSH	PUSH
INOX	ZINC
880 g.	875 g.

MECANISMO DE APERTURA INTERIOR ANTIPÁNICO

ANTIPANIC INTERNAL OPENING DEVICE

202740680

PEARES

NYLON

128 g.

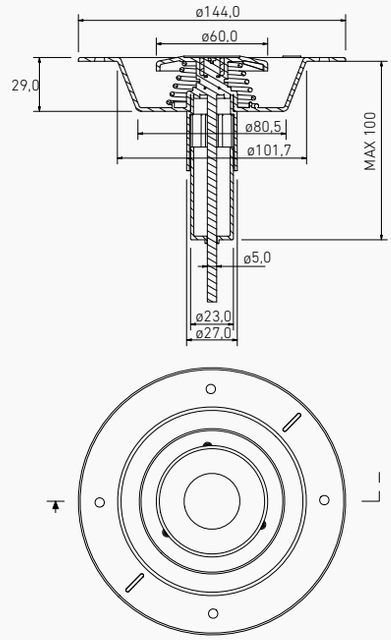

NOTAS

NOTES

PEARES

UNA AMPLIA GAMA PARA TODAS TUS NECESIDADES

A WIDE RANGE FOR ALL YOUR NEEDS

Ø 27 mm Ø 22 mm Ø 20 mm Ø 16 mm

Ø 27 mm Ø 22 mm Ø 16 mm

TUBO CON LEVAS SOLDADAS
TUBE WITH WELDED CAMS

Elige tus levas y recibe tu tubo preparado para instalar.

Choose your cams and receive your tube ready to install.

- Tubo 16mm / *16mm tube*
- Levas / *Cams*

Complétalo con:

Complete it with:

- Falleba / *Handle*
- Cremonas / *Keepers*
- Bridas / *Tube clamps*

Consúltanos para otras opciones.

Contact us for other options.

CON LEVAS DE DOS PUNTAS PEQUEÑAS

WITH SMALL DOUBLE FINGER CAMS

Tubo 16mm	*16mm tube*
Leva (x2)	*Cam (x2)*
233200200	
L 2000 CM.	
INOX	
1.422 g.	

CON LEVAS DOBLES

WITH DOUBLE CAMS

Tubo 16mm	*16mm tube*
Leva (x2)	*Cam (x2)*
226200200	**226200100**
L 2000 CM.	**L 2000 CM.**
INOX	ZINC
1.220 g.	1.544 g.

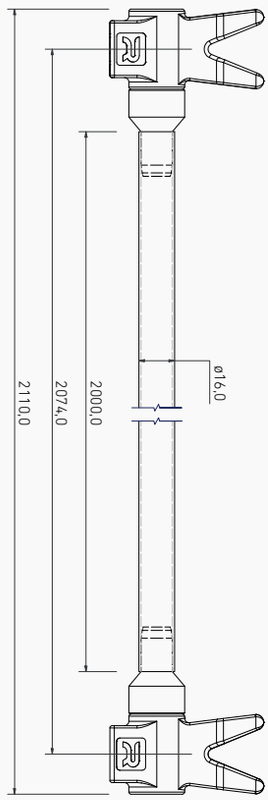

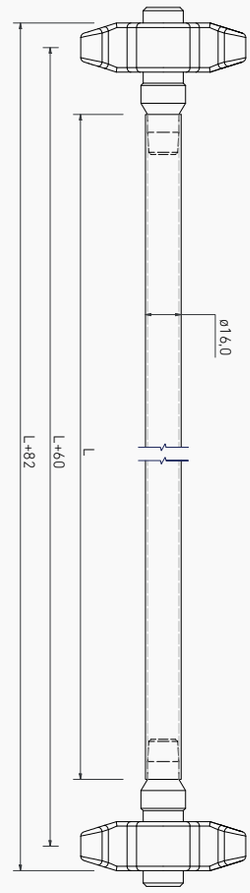

KIT DOS PUNTAS MEDIANAS
MEDIUM DOUBLE FINGER KIT

218010101

ZINC

1.140 g.

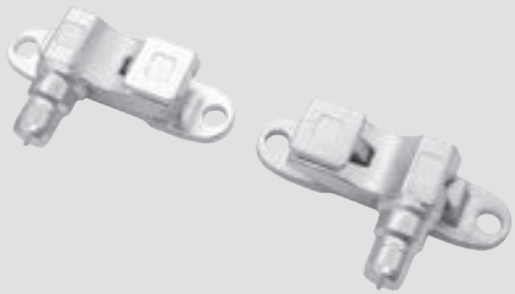

El kit incluye:

- Cremona (x2)
- Leva derecha
- Leva izquierda

Kit includes:

- *Keeper (x2)*
- *Right cam*
- *Left cam*

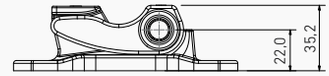

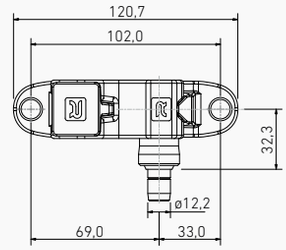

LEVA DOS PUNTAS MEDIANAS
MEDIUM DOUBLE FINGER CAM

208080102

IZQUIERDA / *LEFT*

ZINC

305 g.

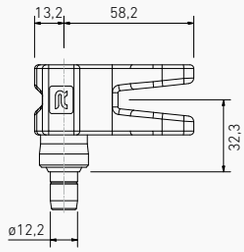

208080101

DERECHA / *RIGHT*

ZINC

305 g.

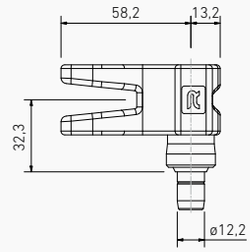

CREMONA MEDIANA
MEDIUM KEEPER

203010126

ZINC

265 g.

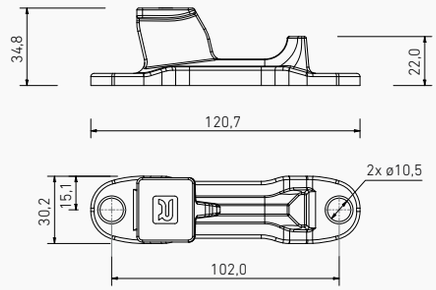

KIT DOS PUNTAS PEQUEÑAS
SMALL DOUBLE FINGER KIT

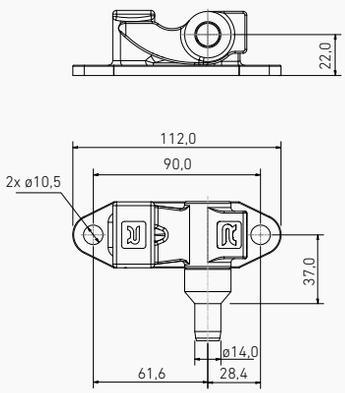

El kit incluye:

- Cremona (x2)
- Leva derecha
- Leva izquierda

Kit includes:

- *Keeper (x2)*
- *Right cam*
- *Left cam*

204100275

INOX

1.200 g.

LEVA DOS PUNTAS PEQUEÑAS
SMALL DOUBLE FINGER CAM

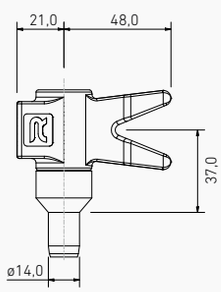

204100207

IZQUIERDA / *LEFT*

INOX

356 g.

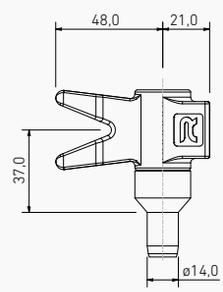

204100206

DERECHA / *RIGHT*

INOX

356 g.

CREMONA PEQUEÑA
SMALL KEEPER

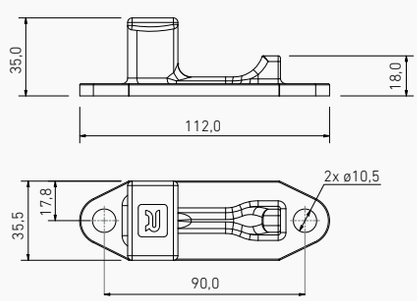

203010217

INOX

244 g.

KIT DOBLES
DOUBLE KIT

204030250	204030150
INOX	ZINC
828 g.	868 g.

El kit incluye:

- Cremona (x2)
- Leva (x2)

Kit includes:

- *Keeper (x2)*
- *Cam (x2)*

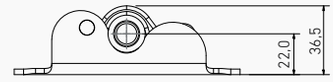

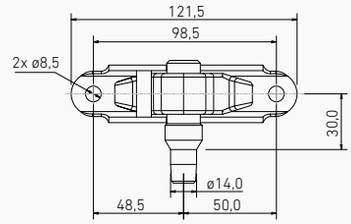

LEVA UNIVERSAL
UNIVERSAL CAM

204030205	204030105
INOX	ZINC
250 g.	224 g.

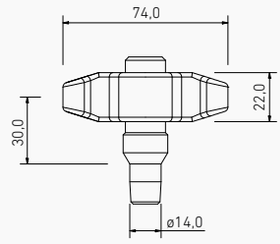

CREMONA
KEEPER

203010203	203010103
INOX	ZINC
164 g.	210 g.

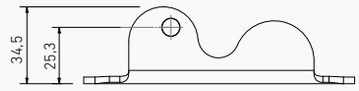

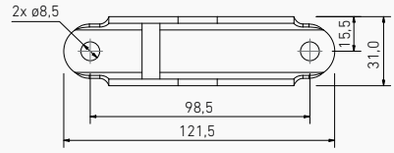

KIT BREOGÁN
BREOGAN KIT

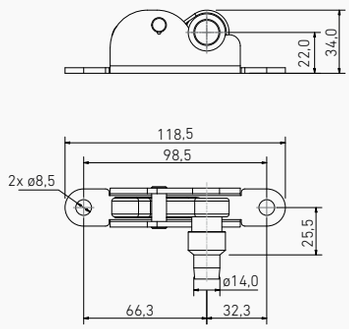

El kit incluye:

- Cremona (x2)
- Leva derecha
- Leva izquierda

Kit includes:

- *Keeper (x2)*
- *Right cam*
- *Left cam*

204030273

INOX

518 g.

LEVA
CAM

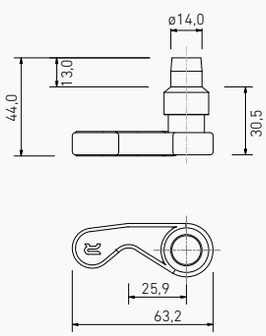

204030215

IZQUIERDA / *LEFT*

INOX

131 g.

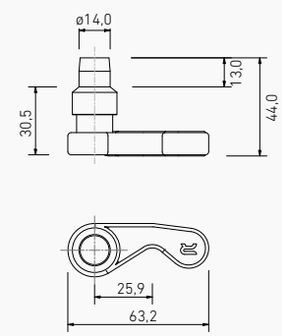

204030214

DERECHA / *RIGHT*

INOX

131 g.

CREMONA
KEEPER

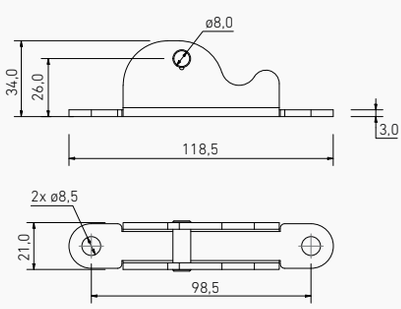

203010226

INOX

128 g.

16 · L30

BRIDA / *TUBE CLAMP*

203020207	203020107
INOX	ZINC
72 g.	72 g.

*2 semicasquillos incluídos

**2 half bushes included*

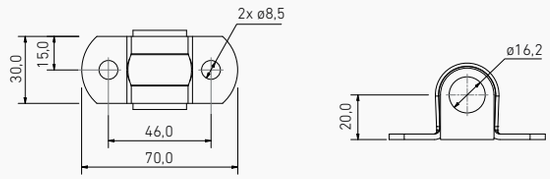

BRIDA CUADRADA

SQUARED TUBE CLAMP

208240235
INOX
92 g.

*Suplemento incluido

**Supplement included*

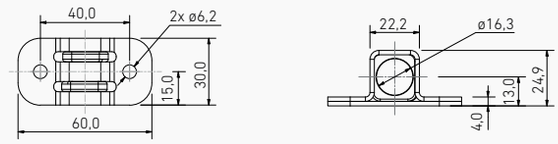

KIT BRIDAS

TUBE CLAMPS KIT

203020257	203020157
INOX	ZINC
360 g.	360 g.

El kit incluye:	*Kit includes:*
Brida 16 · L30 (x4)	*16 · L30 Tube clamp (x4)*
Semicasquillos (x8)	*Half bushes (x8)*

KIT DE BRIDAS
TUBE CLAMPS KIT

El kit incluye:

- Brida 16 · L30 (x5)
- Semicasquillos (x10)

Kit includes:

- *16 · L30 Tube clamp (x5)*
- *Half bushes (x10)*

203020258	203020158
INOX	ZINC
288 g.	288 g.

TUBO Ø16MM
TUBE Ø16MM

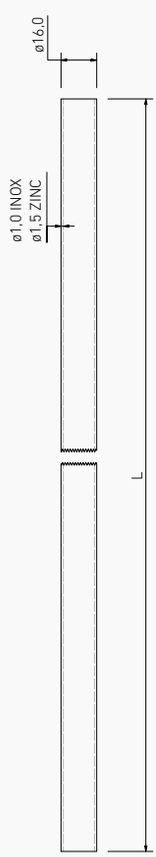

L = 2000	
216200200	216200100
INOX	ZINC
714 g.	1.072 g.

L = 2500	
216250200	216250100
INOX	ZINC
925 g.	1.340 g.

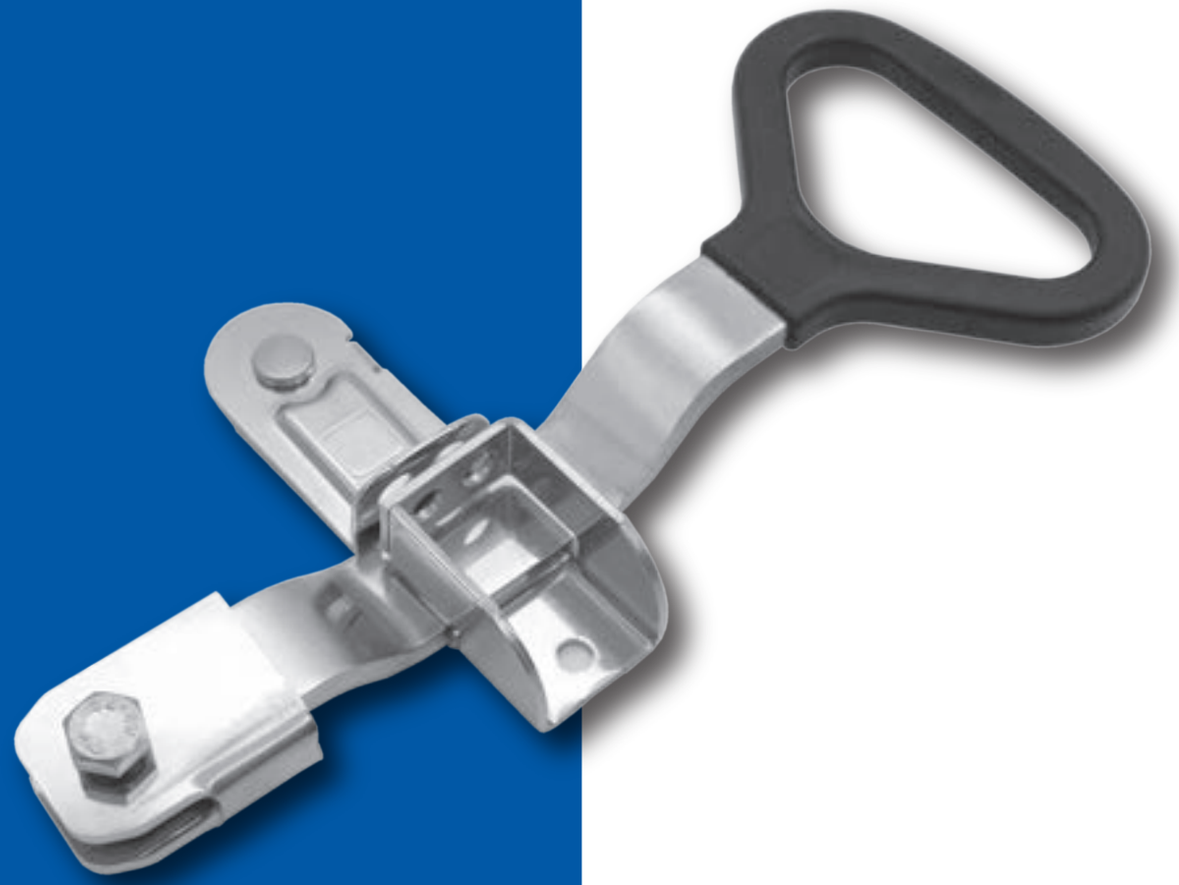

DELTA CONTAINER

UNIVERSALES

UNIVERSAL

CONFIGURA TU CIERRE COMBINANDO UNA MANETA, UNA BASE, Y UN CONECTOR AL TUBO.

CONFIGURE YOUR LOCK BY COMBINING A HANDLE, A BASE, AND A TUBE CONNECTOR.

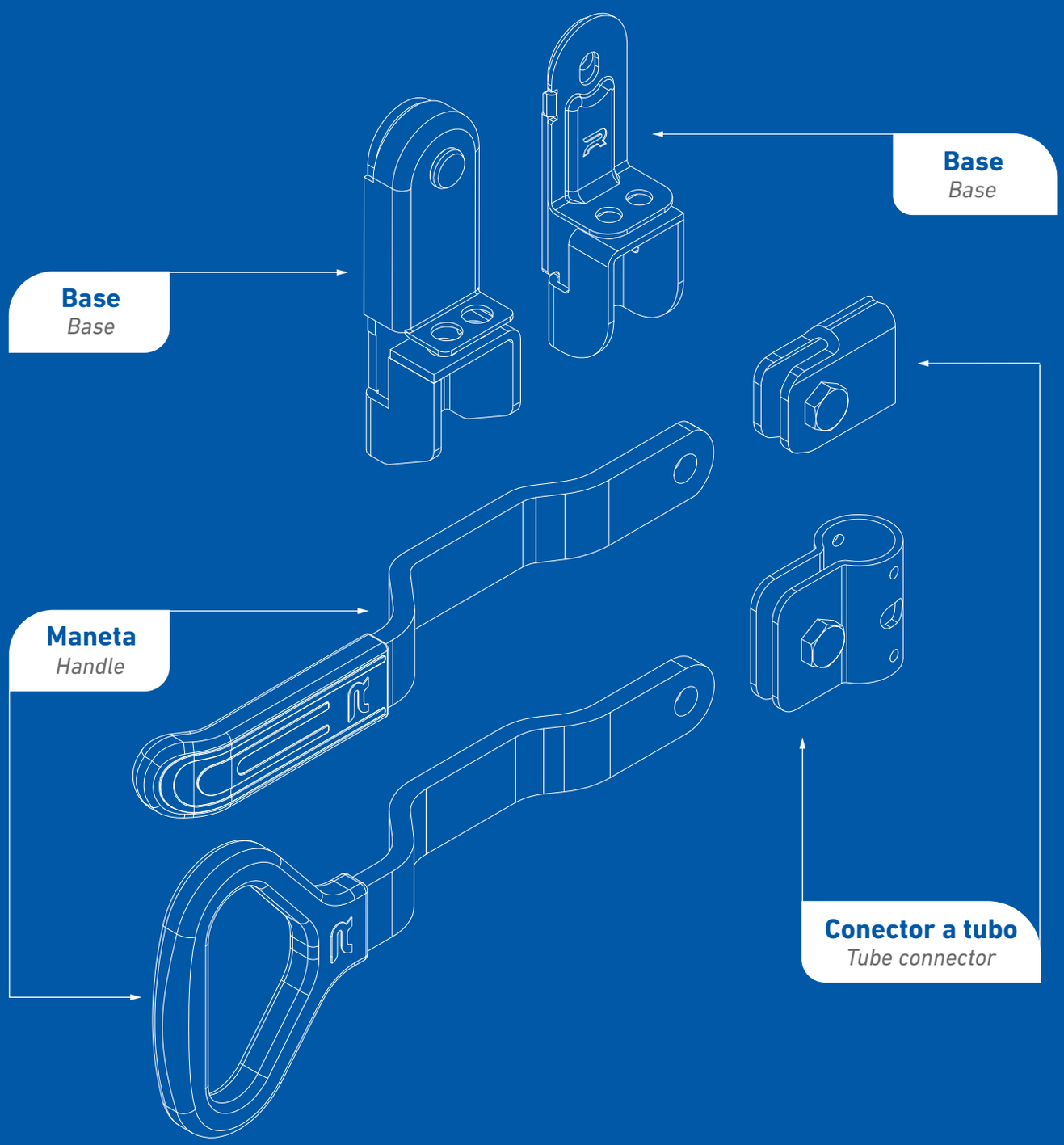

CONTAINER
MANETA / *HANDLE*

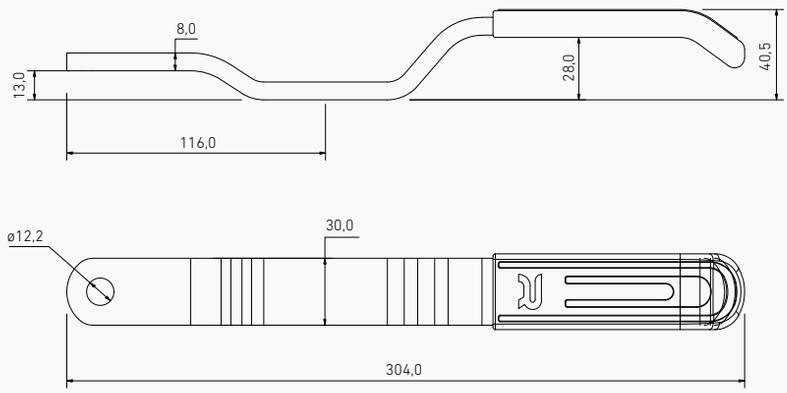

202010250	202010150
INOX	ZINC
732 g.	732 g.

DELTA
MANETA / *HANDLE*

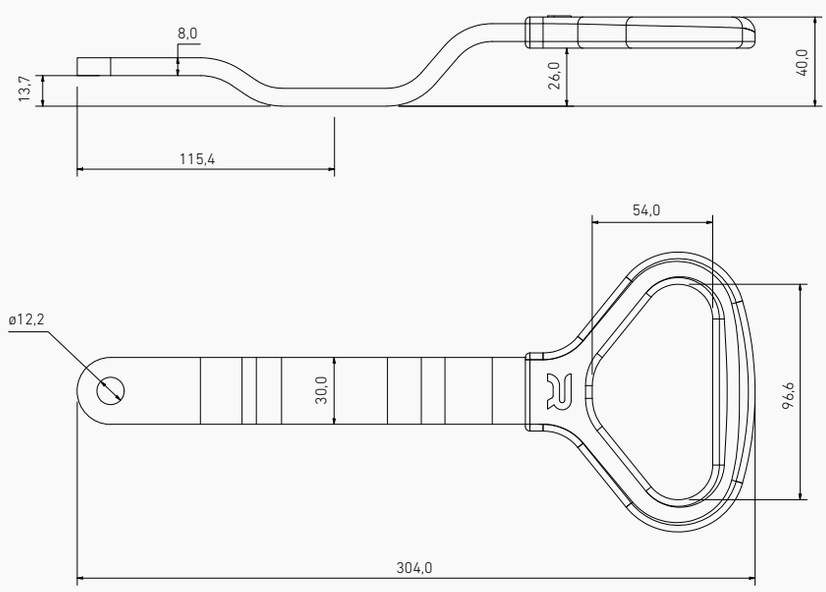

202810251	202810151
INOX	ZINC
517 g.	517 g.

BASE LIGERA
LIGHT BASE

202010215	202010115
INOX	ZINC
254 g.	254 g.

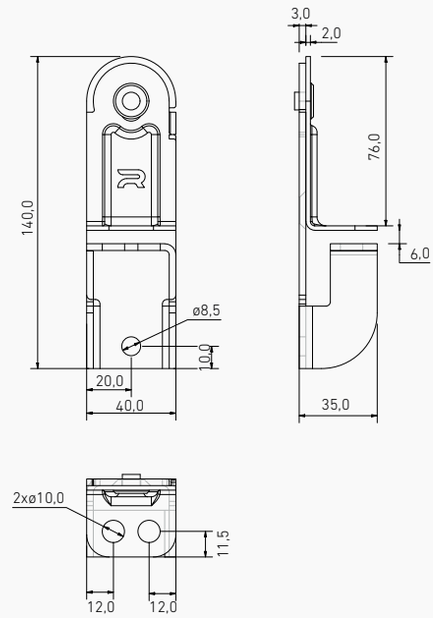

BASE ROBUSTA
STRONG BASE

202010202	202010102
INOX	ZINC
456 g.	456 g.

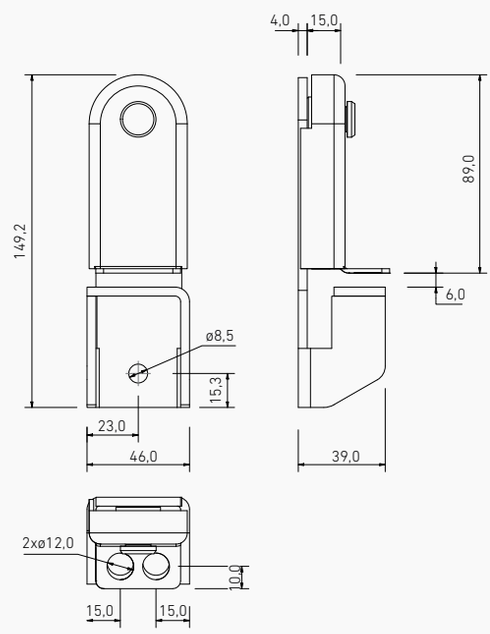

HORQUILLA
WELDING PART

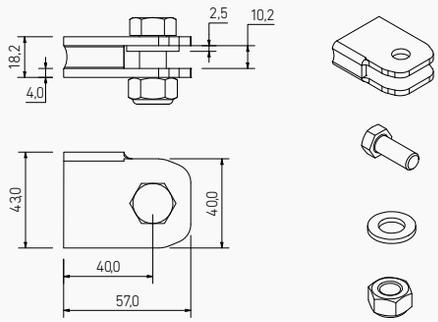

202710216	202710116
INOX	ZINC
196 g.	196 g.

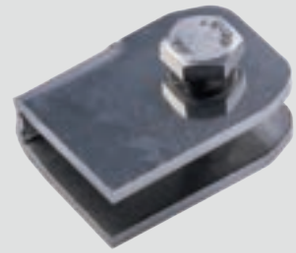

ABRAZADERA Ø27MM
CLAMP Ø27MM

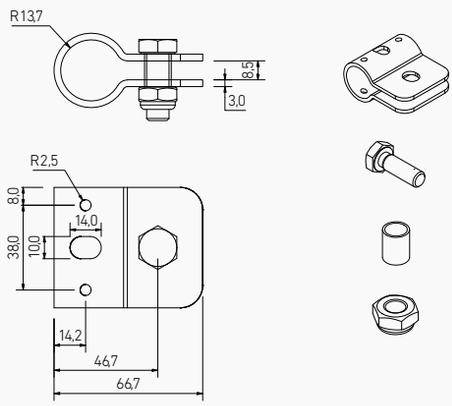

202710215	202710115
INOX	ZINC
235 g.	235 g.

ABRAZADERA Ø22MM
CLAMP Ø22MM

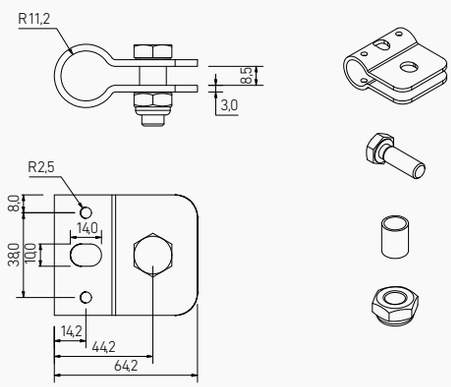

202710212	202710112
INOX	ZINC
225 g.	225 g.

Estas arandelas antirack son opcionales, pero recomendables para reducir el efecto de torsión en las puertas.

These anti-rack washers are optional, but recommended to reduce the torsion effect on the doors.

ARANDELA ANTIRACK Ø27MM

ANTIRACK WASHER Ø27MM

202810213	202810113
INOX	ZINC
20 g.	20 g.

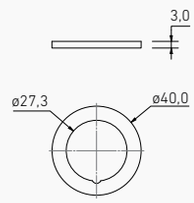

ARANDELA ANTIRACK Ø22MM

ANTIRACK WASHER Ø22MM

202370213	202370113
INOX	ZINC
16 g.	16 g.

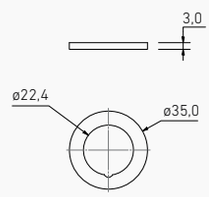

NOTAS

NOTES

EJEMPLOS DE ALGUNAS CONFIGURACIONES OFRECIDAS

EXAMPLES OF SOME OF THE SET CONFIGURATIONS OFFERED

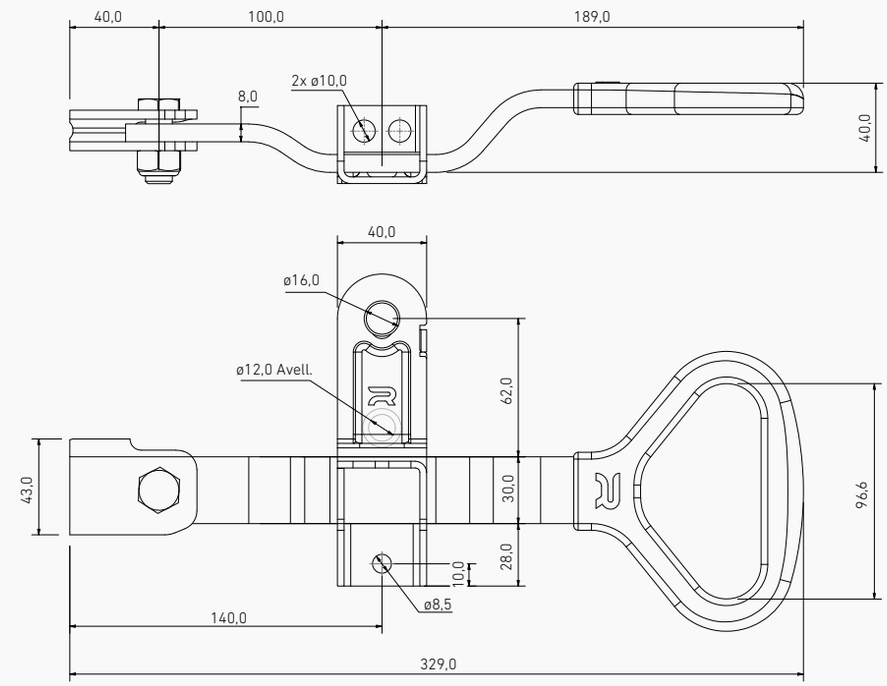

CON MANETA DELTA

WITH DELTA HANDLE

202830203	202830103
INOX	ZINC
1.346 g.	1.346 g.

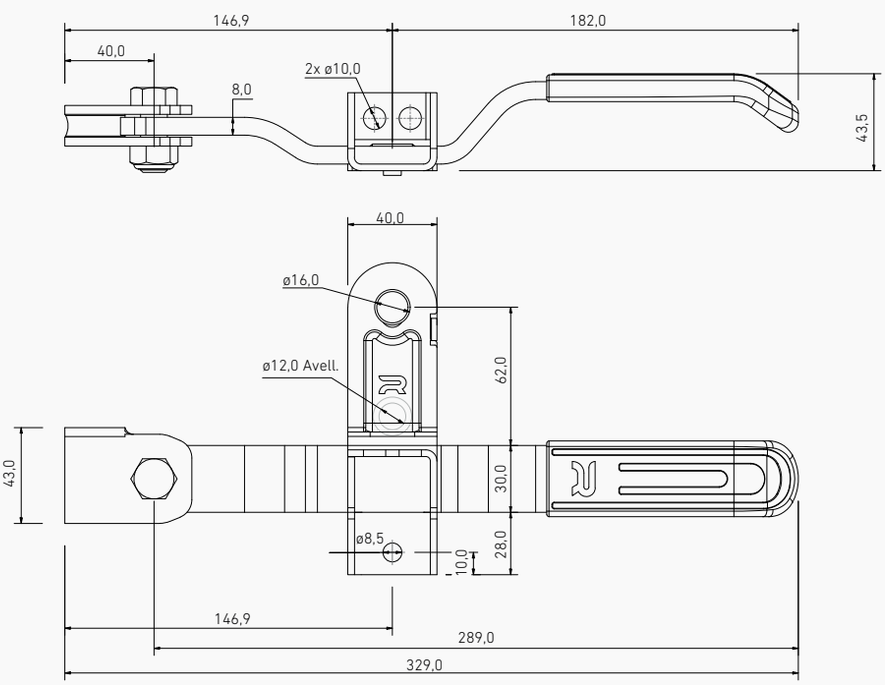

CON MANETA CONTAINER

WITH CONTAINER HANDLE

202710203	202710103
INOX	ZINC
1.386 g.	1.386 g.

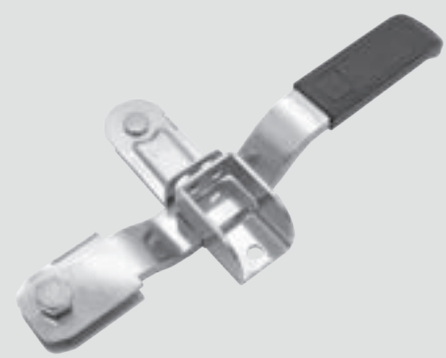

Más opciones disponibles bajo demanda.

More options are available on request.

EMPOTRADOS

RECESSED

Este capítulo solo incluye cierres empotrados para Ø16 mm. Encontrarás cierres empotrados para Ø27 mm y Ø22 mm en sus correspondientes capítulos (Páginas 27 y 47).

This chapter only includes recessed locks for Ø16 mm. You will also find recessed locks for Ø27 mm and Ø22 mm in the corresponding chapters (Pages 27 and 47).

PEARES - 29

FALLEBA EMPOTRADA / *RECESSED HANDLE*

202080253

PUSH

INOX

1.751 g.

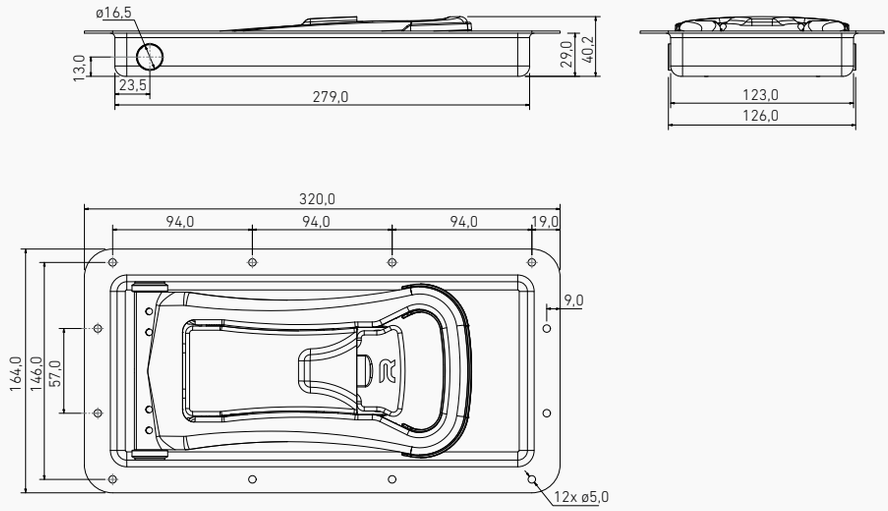

PEARES - 25

FALLEBA EMPOTRADA / *RECESSED HANDLE*

202400253

PUSH

INOX

1.722 g.

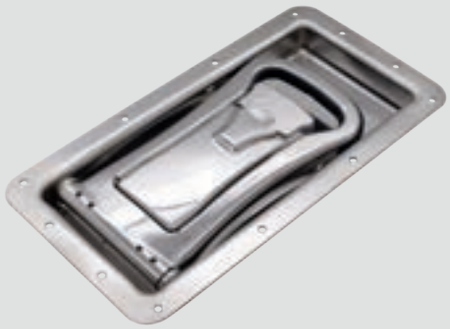

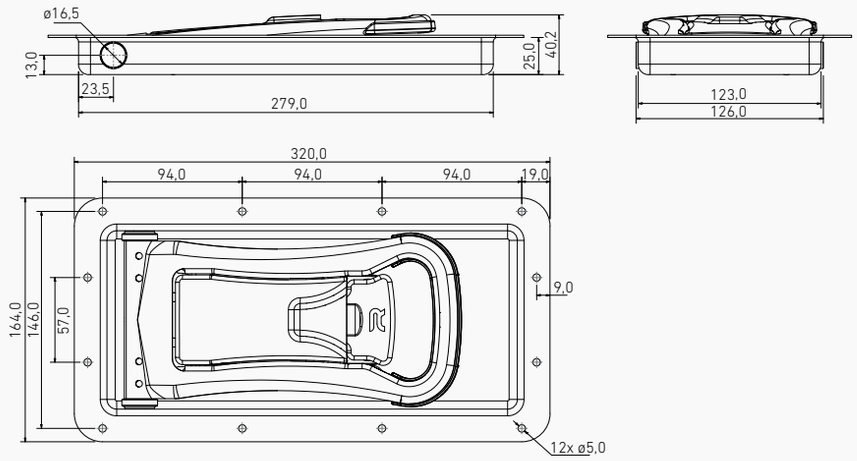

CIERRE ELECTRÓNICO SIN LLAVE

Cierre muy fácil de usar gracias a su pulsera con tecnología NFC de apertura por aproximación, sin pilas ni batería, segura y de fácil reposición en caso de pérdida o robo.

El bloqueo del cierre se realiza de forma automática, sin que el usuario tenga que hacerlo manualmente.

KEYLESS ELECTRONIC LOCK

Very easy lock thanks to its wristband with NFC technology for opening by approximation, without batteries, secure and easy to replace in case of loss or theft.

Locking of the lock is automatic, without the user having to do it manually.

e-PEARES

CIERRE ELECTRÓNICO / *ELECTRONIC LOCK*

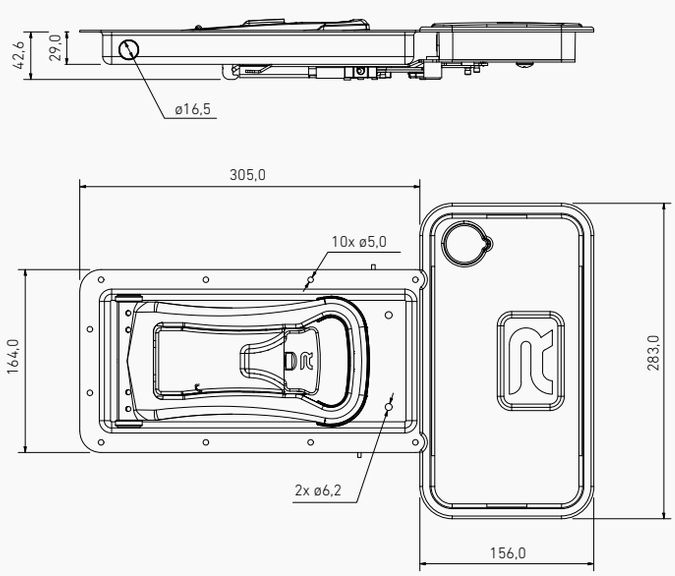

NEW

244000200	
PUSH	
INOX	
3.356 g.	

*Incluye dos pulseras con tecnología NFC para apertura por aproximación

**It includes two wristbands with NFC technology for opening by approximation*

PEARES - 29

FALLEBA EMPOTRADA SIN TAPA / *RECESSED HANDLE WITHOUT COVER*

202080154

PUSH

ZINC

1.800 g.

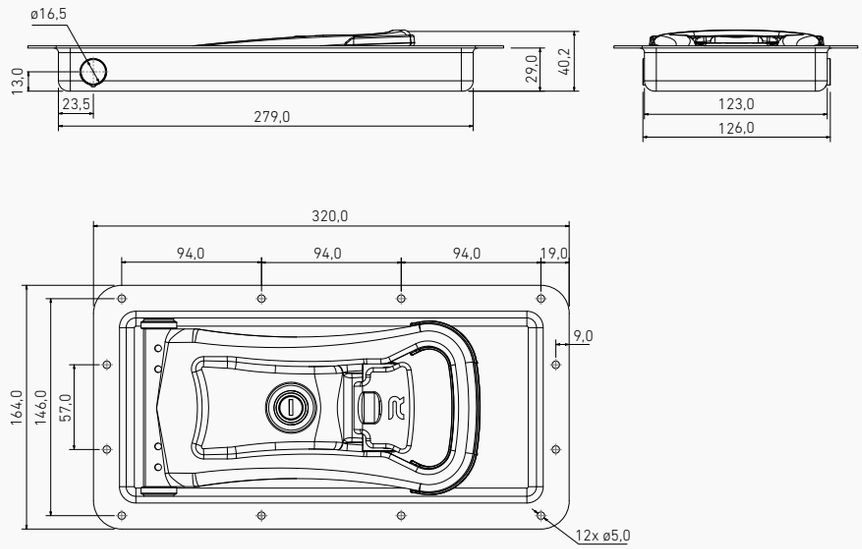

PEARES - 25

FALLEBA EMPOTRADA SIN TAPA / *RECESSED HANDLE WITHOUT COVER*

202400153

PUSH

ZINC

1.800 g.

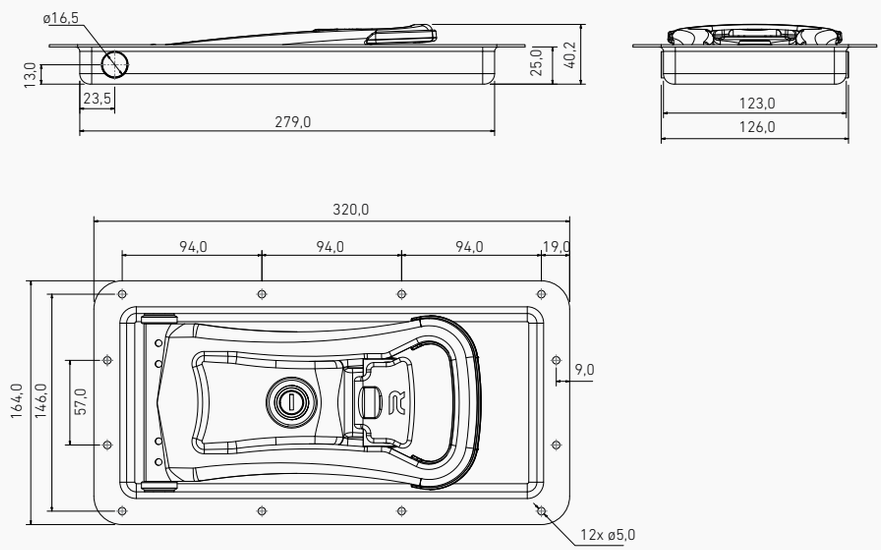

JUNTA PARA FALLEBAS EMPOTRADAS PEARES

SEAL FOR PEARES RECESSED HANDLES

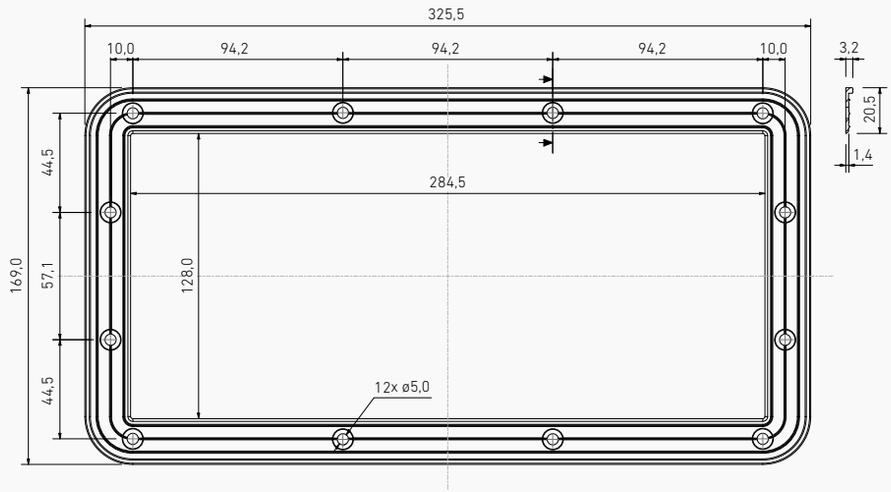

301010698

POLYAMIDA

26 g.

MECANISMO DE APERTURA INTERIOR ANTIPÁNICO

ANTIPANIC INTERNAL OPENING DEVICE

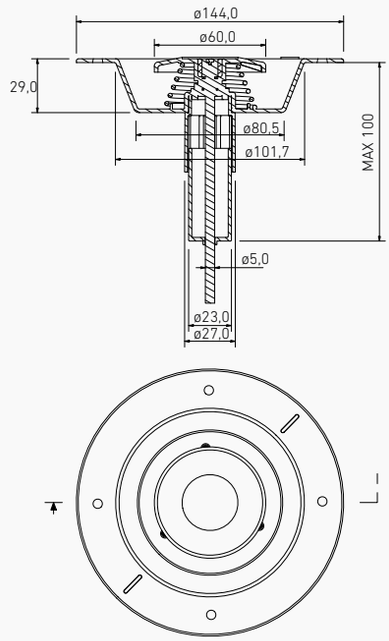

202740680

NYLON

128 g.

ULISES PREMIUM - 29

FALLEBA EMPOTRADA / *RECESSED HANDLE*

202330253

PULL

INOX

1.654 g.

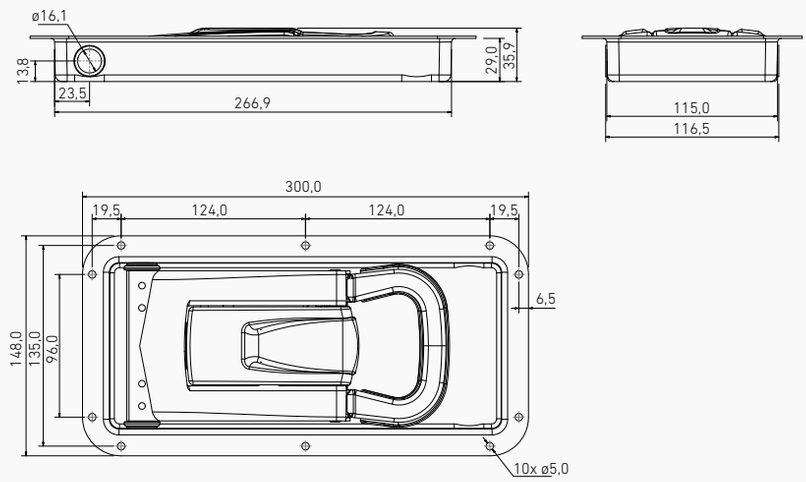

ULISES PREMIUM - 25

FALLEBA EMPOTRADA / *RECESSED HANDLE*

202320253

PULL

INOX

1.620 g.

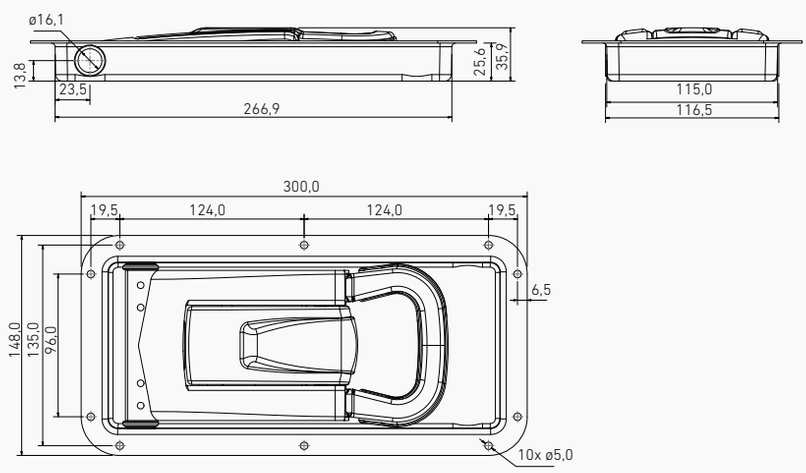

ULISES PREMIUM - 29

FALLEBA EMPOTRADA CON APERTURA INTERIOR / *RECESSED HANDLE WITH INTERNAL OPENING*

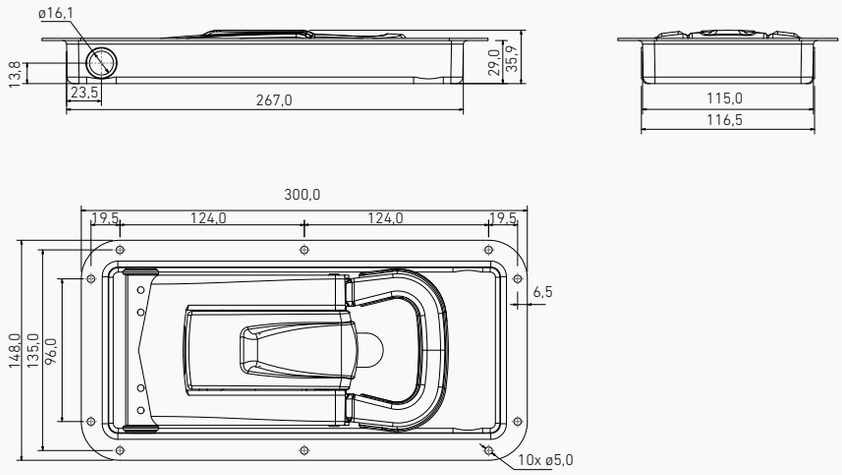

202330254

PULL

INOX

1.664 g.

ULISES PREMIUM - 25

FALLEBA EMPOTRADA CON APERTURA INTERIOR / *RECESSED HANDLE WITH INTERNAL OPENING*

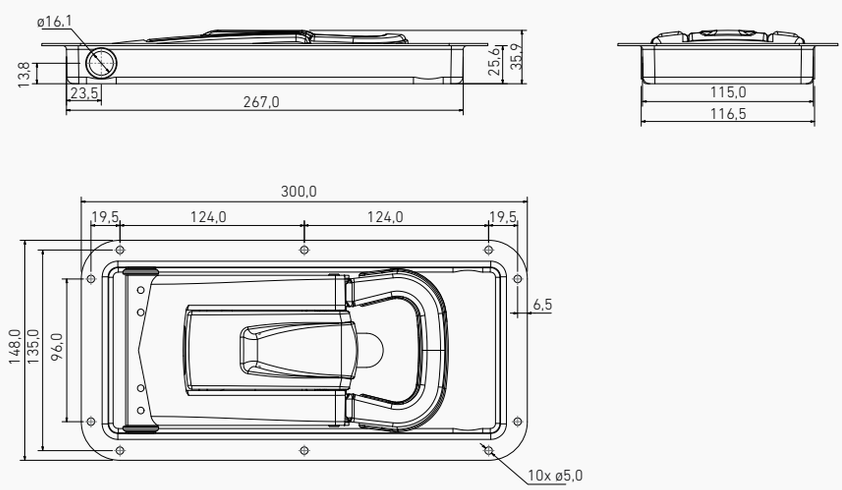

202320254

PULL

INOX

1.800 g.

JUNTA PARA FALLEBAS EMPOTRADAS ULISES

SEAL FOR ULISES RECESSED HANDLES

301010699

POLYAMIDA

22 g.

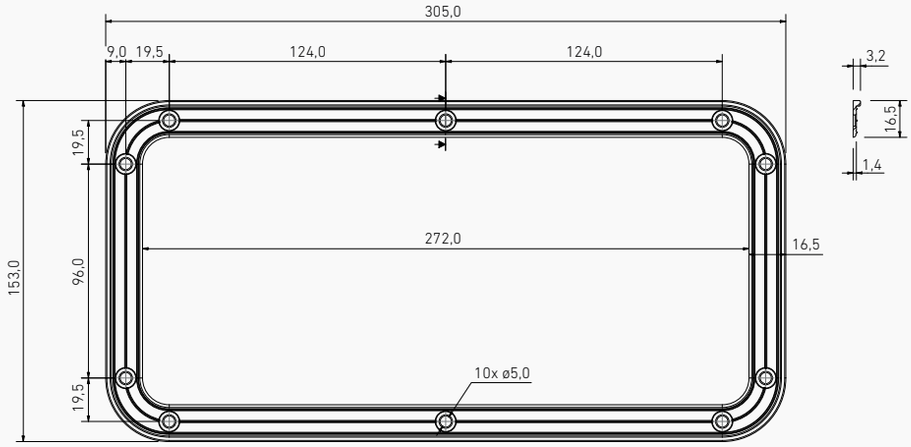

MECANISMO DE APERTURA INTERIOR ANTIPÁNICO

ANTIPANIC INTERNAL OPENING DEVICE

202740680

NYLON

128 g.

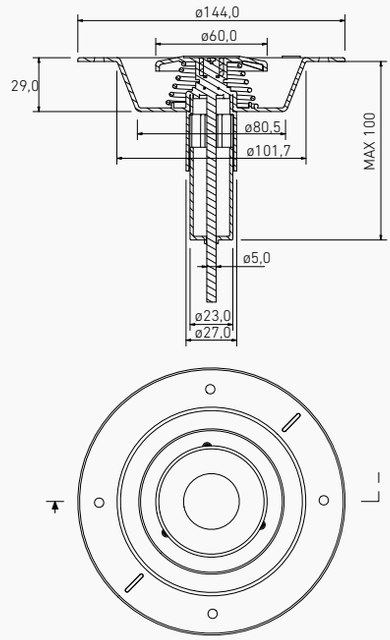

ATLAS - 29

FALLEBA EMPOTRADA / *RECESSED HANDLE*

202330203

PUSH

INOX

653 g.

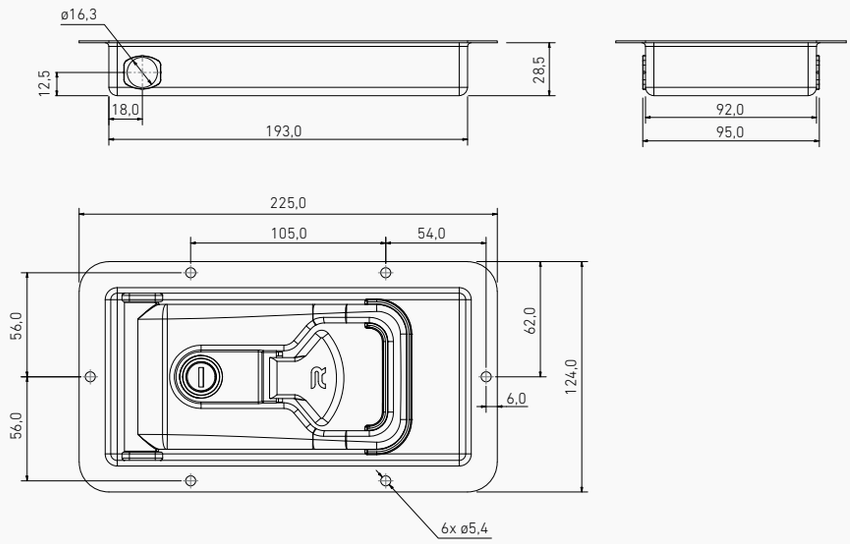

ATLAS - 25

FALLEBA EMPOTRADA / *RECESSED HANDLE*

202310203

PUSH

INOX

653 g.

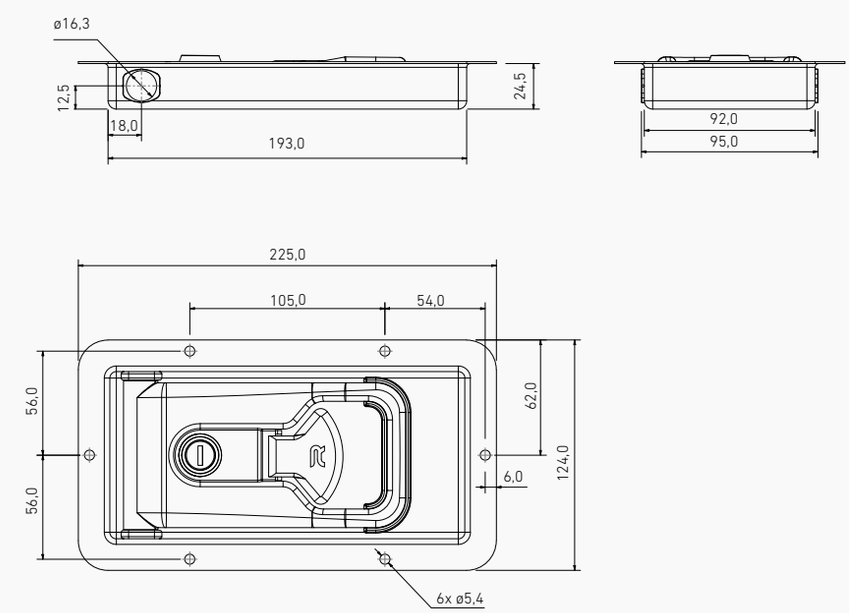

BARRA CON LEVAS SOLDADAS

ROD WITH WELDED CAMS

Elige tus levas y recibe tu barra preparada para instalar.

- Barra 16mm
- Levas

Complétalo con:

- Falleba
- Cremonas
- Bridas

Choose your cams and receive your rod ready to install.

- *16mm rod*
- *Cams*

Complete it with:

- *Handle*
- *Keepers*
- *Tube clamps*

CON LEVAS 1018

WITH 1018 CAMS

Barra 16mm	*16mm rod*
Leva (x2)	*Cam (x2)*
299231100	**299251150**
L 2300 CM.	**L 2536 CM.**
ZINC	ZINC
3.525 g.	3.664 g.

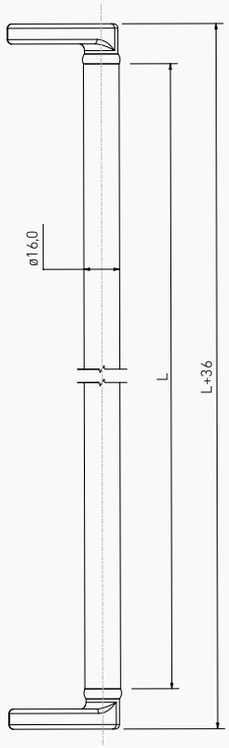

LEVA 1018
1018 CAM

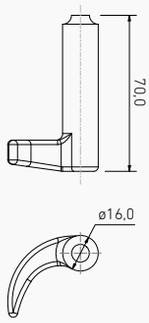

IZQUIERDA / *LEFT*	
204060202	204060102
INOX	ZINC
130 g.	136 g.

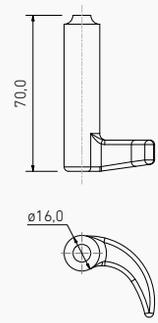

DERECHA / *RIGHT*	
204060201	204060101
INOX	ZINC
130 g.	136 g.

CREMONA 1018
1018 KEEPER

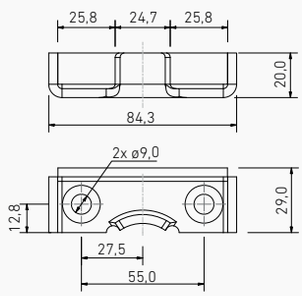

203010206	203010106
INOX	ZINC
100 g.	128 g.

CREMONA LIR
LIR KEEPER

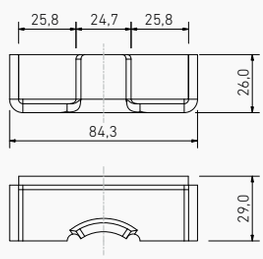

203010208	203010108
INOX	ZINC
160 g.	160 g.

KIT BREOGÁN
BREOGAN KIT

204060243

INOX

388 g.

El kit incluye:

- Leva (x2)
- Cremona derecha
- Cremona izquierda

Kit includes:

- *Cam (x2)*
- *Right keeper*
- *Left keeper*

LEVA EMPOTRAR
RECESSED CAM

204170201

INOX

66 g.

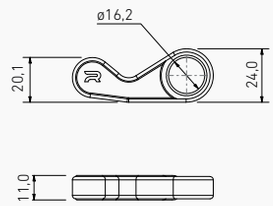

CREMONA EMPOTRAR
RECESSED KEEPER

203010228

IZQUIERDA / *LEFT*

INOX

128 g.

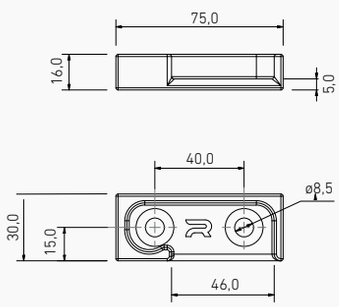

203010227

DERECHA / *RIGHT*

INOX

128 g.

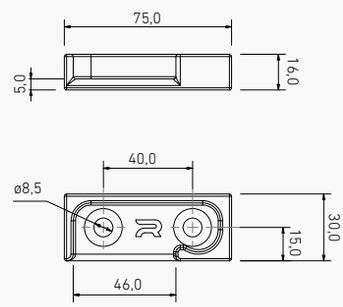

CREMONA ALTA EMPOTRAR
HIGH RECESSED KEEPER

NEW

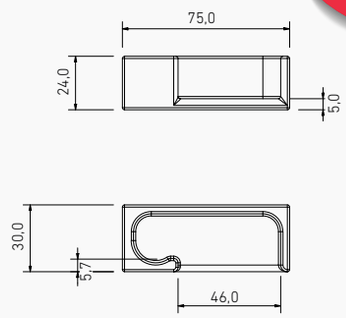

303010230

IZQUIERDA / *LEFT*

INOX

190 g.

NEW

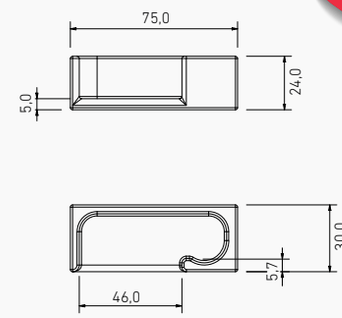

303010231

DERECHA / *RIGHT*

INOX

190 g.

CREMONA AVELLANADA
COUNTERSUNK RECESSED KEEPER

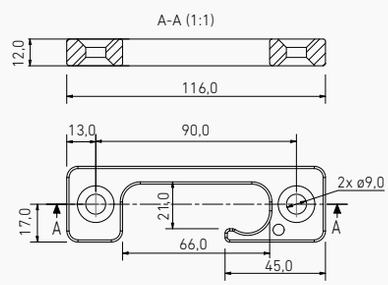

303010234

UNIVERSAL

INOX

240 g.

Escanea y accede al catálogo en tu dispositivo digital

Scan and access the catalog on your digital device

OTROS CIERRES

OTHER LOCKS

ARES
CIERRE DE CAJÓN / *RECESSED PADDLE HANDLE*

203510203

PULL

INOX

550 g.

NEW

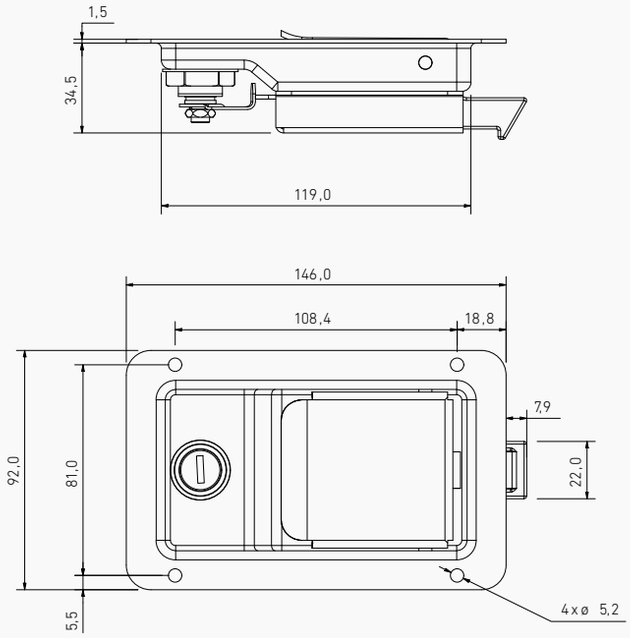

DISPONIBLE CON ENGANCHE (403510203)
AVAILABLE WITH CATCH (403510203)

NOTAS
NOTES

MOVO DRY

CIERRE EMPOTRADO PARA CARGA SECA / RECESSED LOCK FOR DRY CARGO

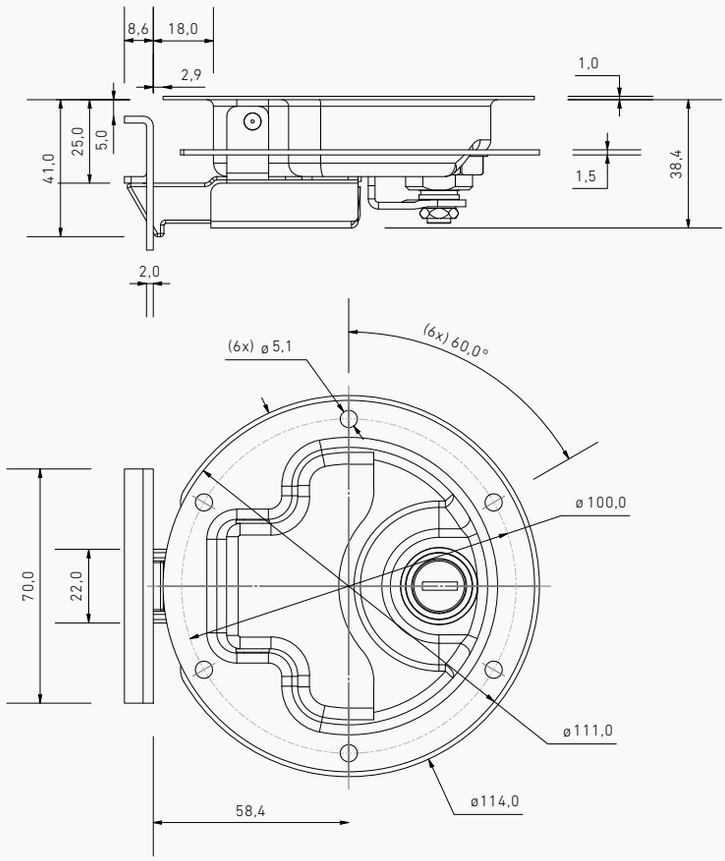

NEW

403510201

PULL

INOX

491 g.

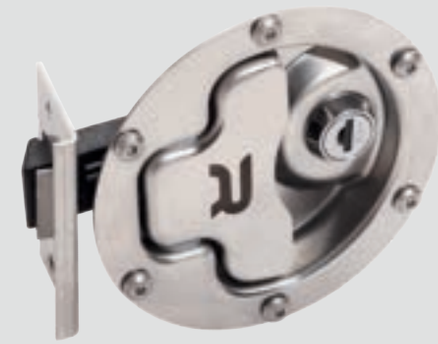

MOVO COLD

CIERRE EMPOTRADO PARA CARGA FRÍA / RECESSED LOCK FOR COLD CARGO

NEW

403610201

PULL

INOX

SUPLEMENTO 103
PLATE 103

285000215
INOX
293 g.

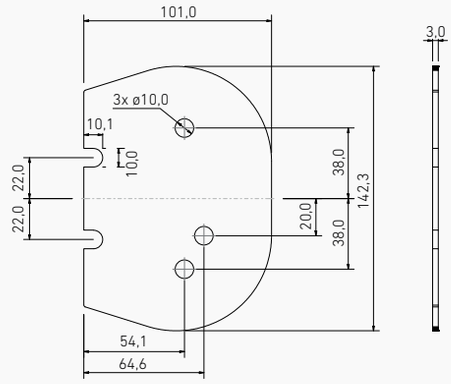

SUPLEMENTO E3 ENGANCHE
PLATE E3 KEEPER

285000216
INOX
9 g.

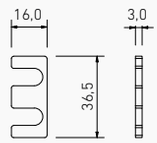

MECANISMO DE APERTURA INTERIOR ANTIPÁNICO
ANTIPANIC INTERNAL OPENING DEVICE

202930603
EPDM
162 g.

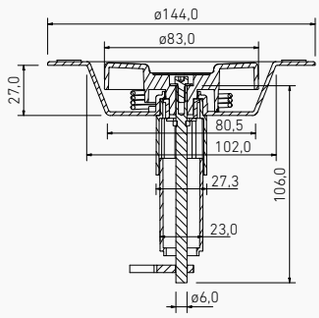

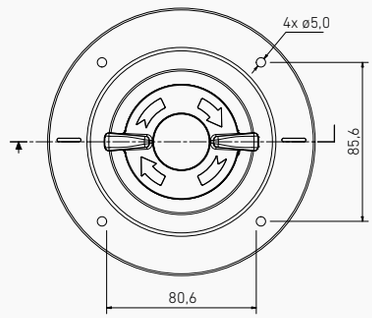

BOREAS EXTERIOR
CIERRE COMPLETO / *COMPLETE SLAM LOCK*

El cierre incluye:

- Cierre
- Enganche

Lock includes:

- *Slam lock*
- *Keeper*

285000251

PULL

INOX

1.050 g.

CIERRE
SLAM LOCK

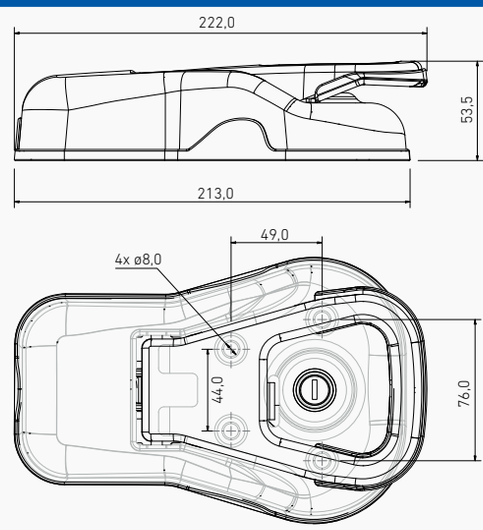

285000259

INOX

836 g.

ENGANCHE
KEEPER

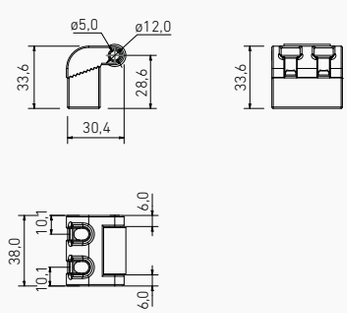

285000214

INOX

214 g.

ENGANCHE
KEEPER

285000230

INOX

214 g.

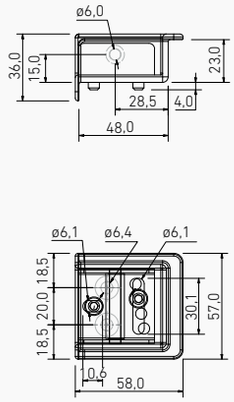

Escanea y accede al catálogo en tu dispositivo digital

Scan and access the catalog on your digital device

BOREAS EMPOTRADO / *RECESSED*

CIERRE COMPLETO / *COMPLETE SLAM LOCK*

El cierre incluye:

- Cierre
- Enganche

Lock includes:

- *Slam lock*
- *Keeper*

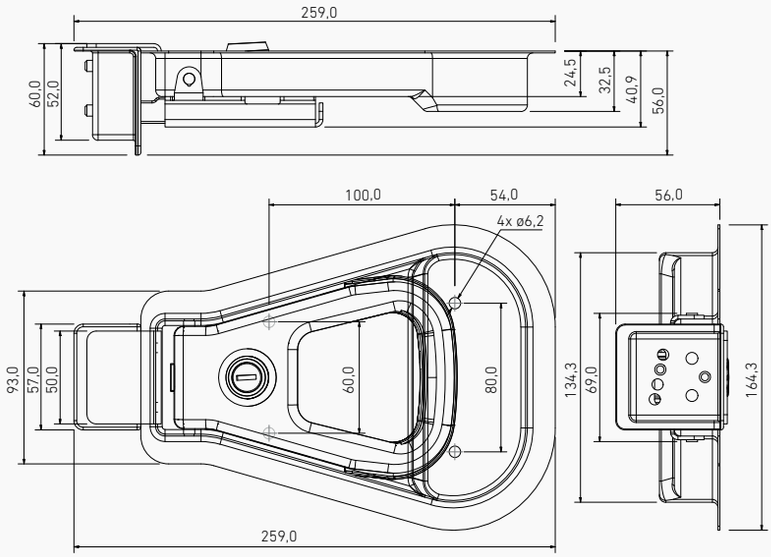

485000238

PULL

INOX

1.050 g.

CIERRE

SLAM LOCK

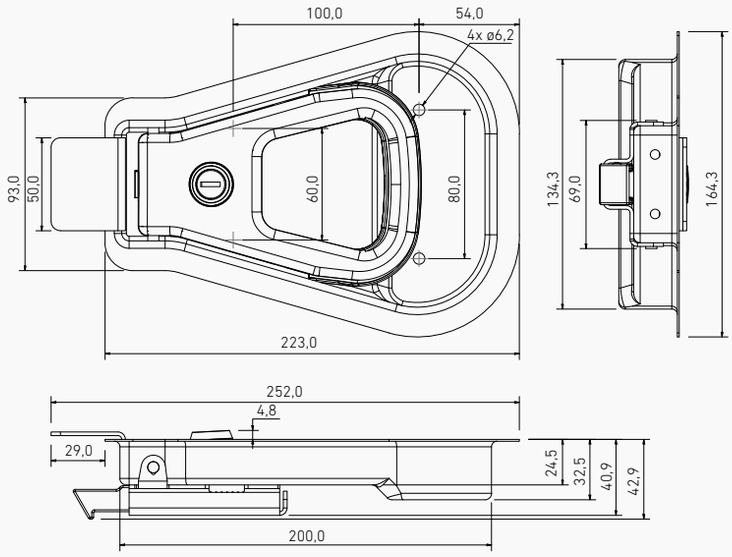

285000238

INOX

836 g.

BISAGRAS

HINGES

BISAGRAS TRASERAS

REAR HINGES

270°

PALA TRASERA LIMIA 180

REAR HINGE BLADE LIMIA 180

205010279	205010179
INOX	ZINC
1.158 g.	1.158 g.

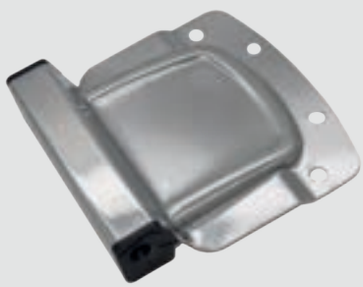

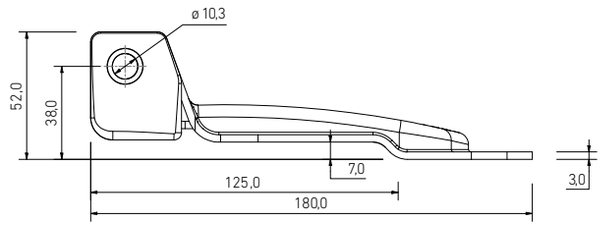

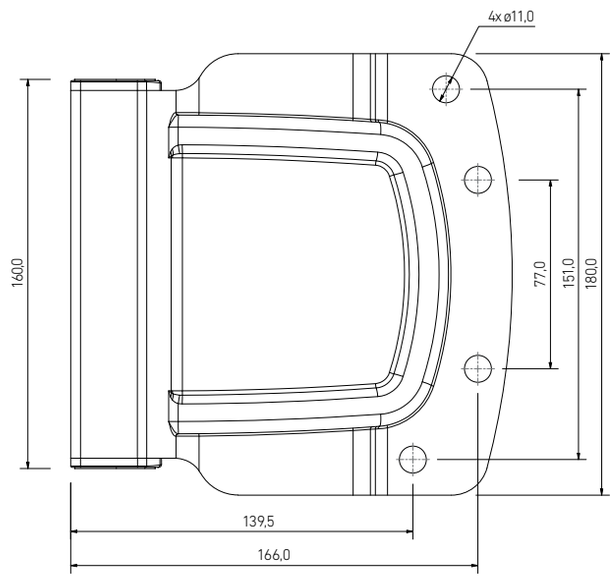

SOPORTE U42 SIN TALADROS

U42 BRACKET WITHOUT HOLES

205020293
INOX
447 g.

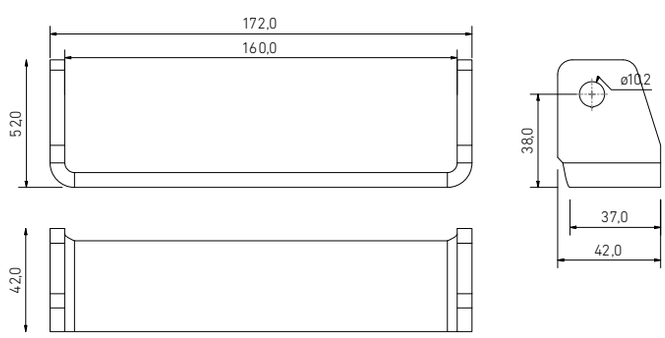

BISAGRA TRASERA LIMIA 180 CON SOPORTE U42

LIMIA 180 REAR HINGE WITH U42 BRACKET

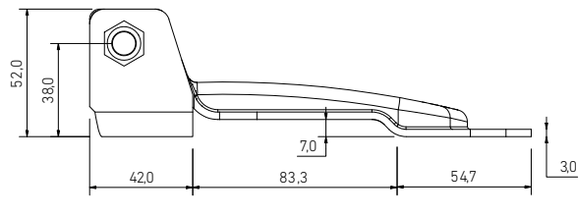

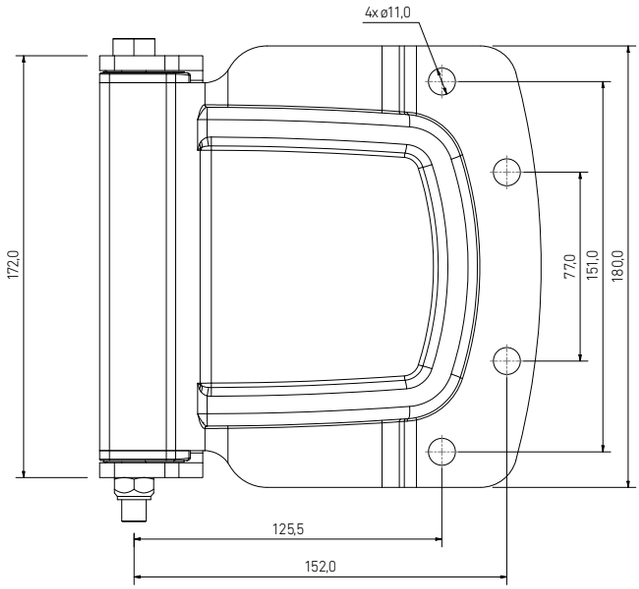

401930279

INOX

1.666 g.

El kit incluye:

- Pala trasera
- Soporte U42
- Tornillo con tuerca

Kit includes:

- *Rear hinge blade*
- *U42 bracket*
- *Screw with nut*

TORNILLO M10X190 CON TUERCA AUTOBLOCANTE

M10X190 SCREW WITH AUTOBLOCK NUT

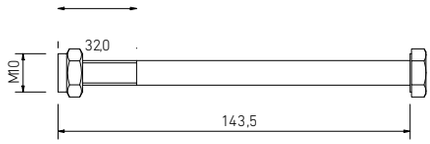

202070219

INOX

133 g.

PALA TRASERA LIMIA 145

REAR HINGE BLADE LIMIA 145

205010278	205010178
INOX	ZINC
914 g.	914 g.

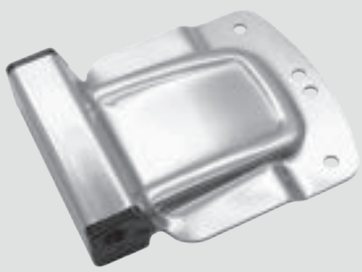

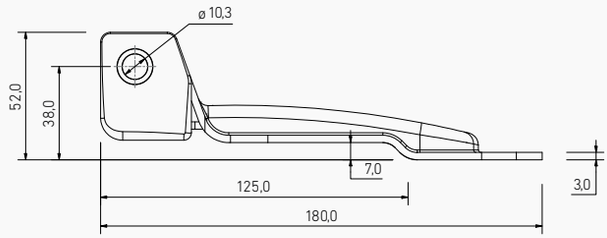

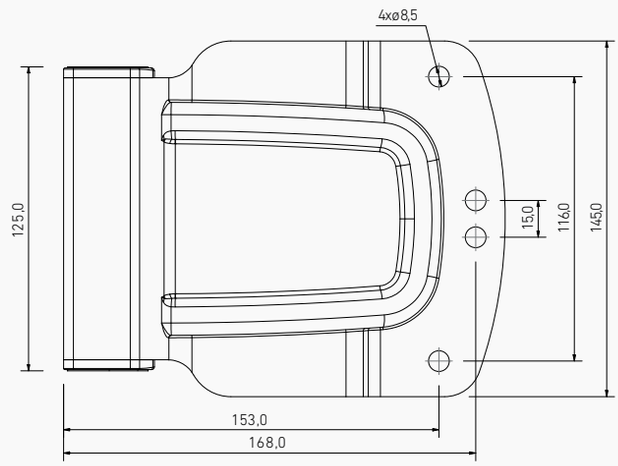

SOPORTE U42 PARA LIMIA 145

U42 BRACKET

205020263
INOX
301 g.

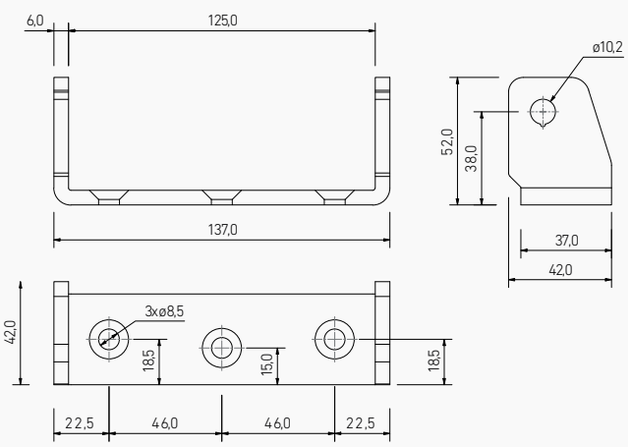

BISAGRA TRASERA LIMIA 145 CON SOPORTE U42

LIMIA 145 REAR HINGE WITH U42 BRACKET

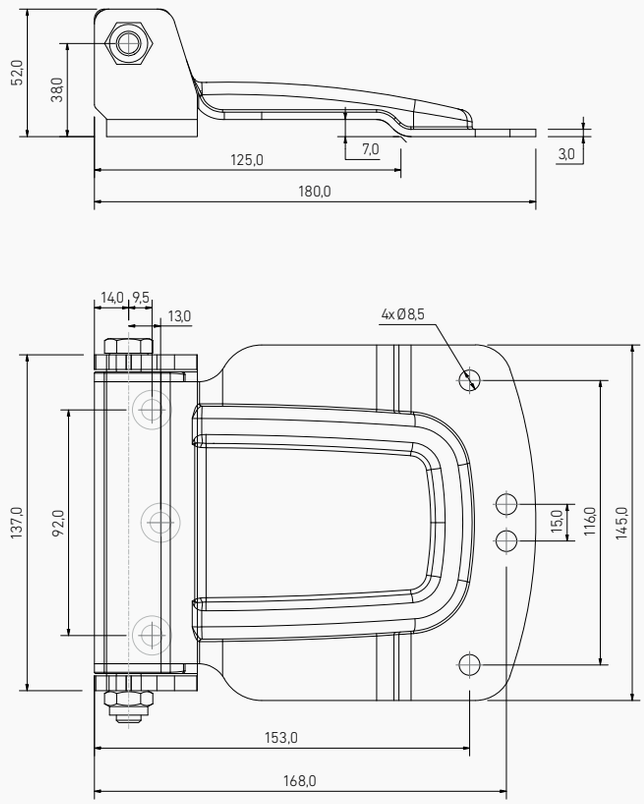

401340206	401340106
INOX	ZINC
1.276 g.	1.276 g.

El kit incluye:

- Pala trasera
- Soporte U42
- Tornillo con tuerca

Kit includes:

- *Rear hinge blade*
- *U42 bracket*
- *Screw with nut*

TORNILLO M10X150 CON TUERCA AUTOBLOCANTE

M10X150 SCREW WITH AUTOBLOCK NUT

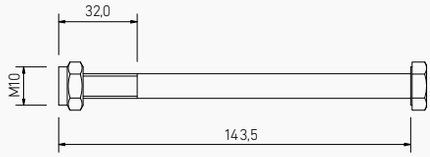

202070218
INOX
109 g.

PALA TRASERA SAR
REAR HINGE BLADE SAR

205010261

INOX

1.056 g.

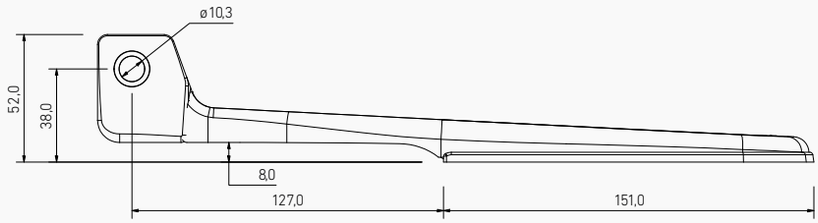

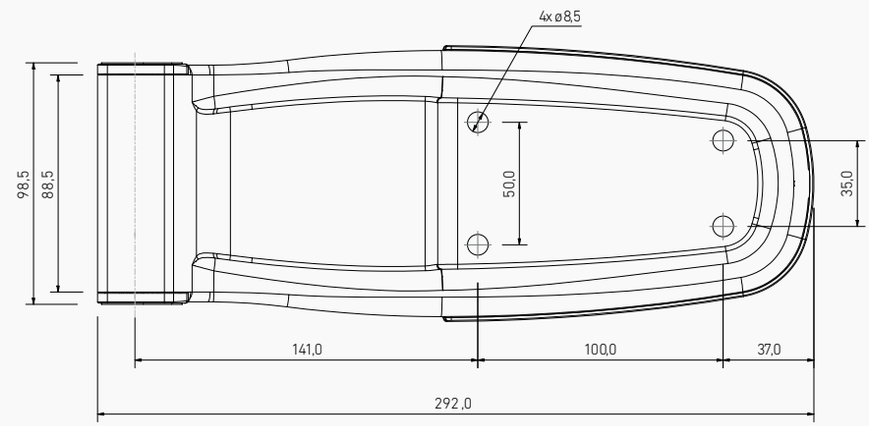

SOPORTE U42
U42 BRACKET

205020250

INOX

260 g.

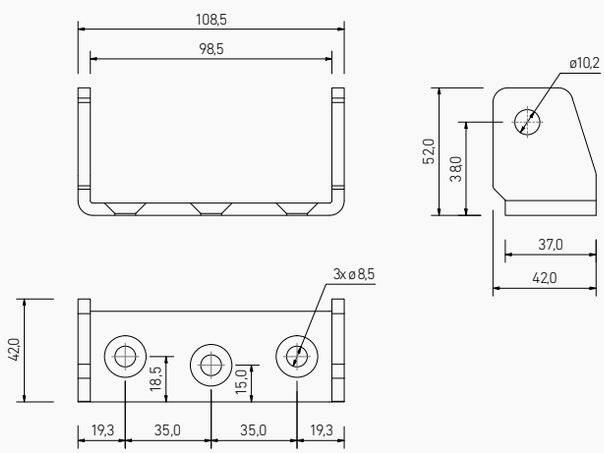

BISAGRA TRASERA SAR SOPORTE U42

REAR HINGE SAR WITH U42 BRACKET

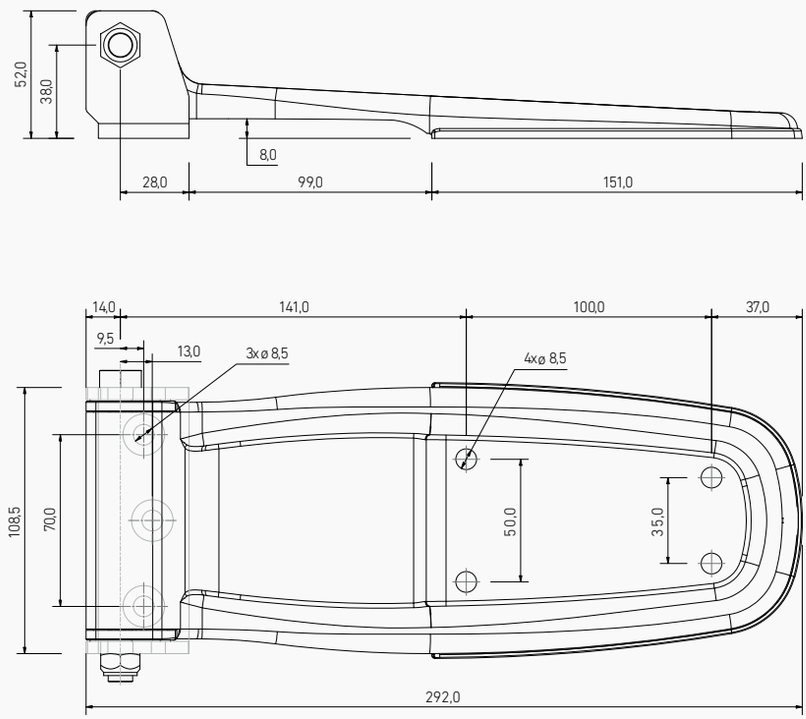

401340201

INOX

1.406 g.

El kit incluye:

- Pala trasera
- Soporte U42
- Tornillo con tuerca

Kit includes:

- *Rear hinge blade*
- *U42 Bracket*
- *Screw with nut*

TORNILLO M10X120 CON TUERCA AUTOBLOCANTE

M10X120 SCREW WITH AUTOBLOCK NUT

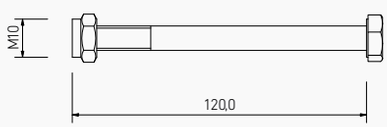

302070208

INOX

90 g.

PALA TRASERA SAR
REAR HINGE BLADE SAR

205010261

INOX

1.056 g.

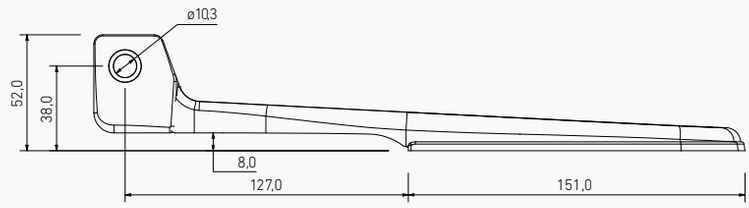

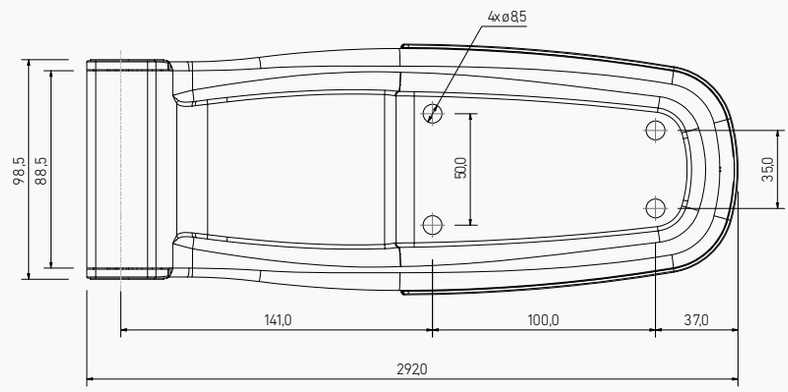

SOPORTE ESCUADRA
SQUARE BRACKET

205020251

INOX

350 g.

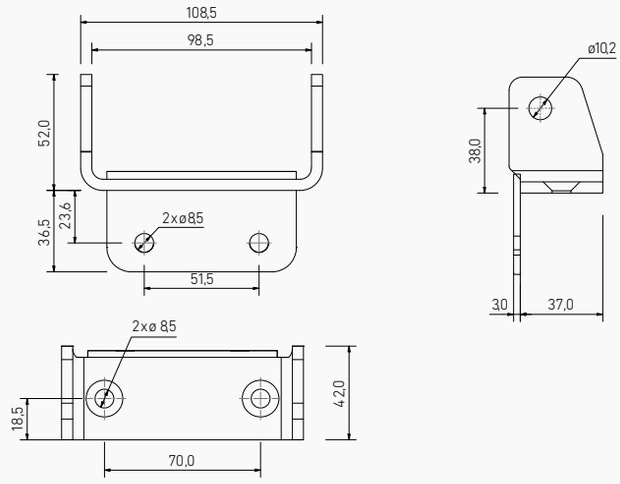

BISAGRA TRASERA SAR SOPORTE ESCUADRA

REAR HINGE SAR WITH SQUARE BRACKET

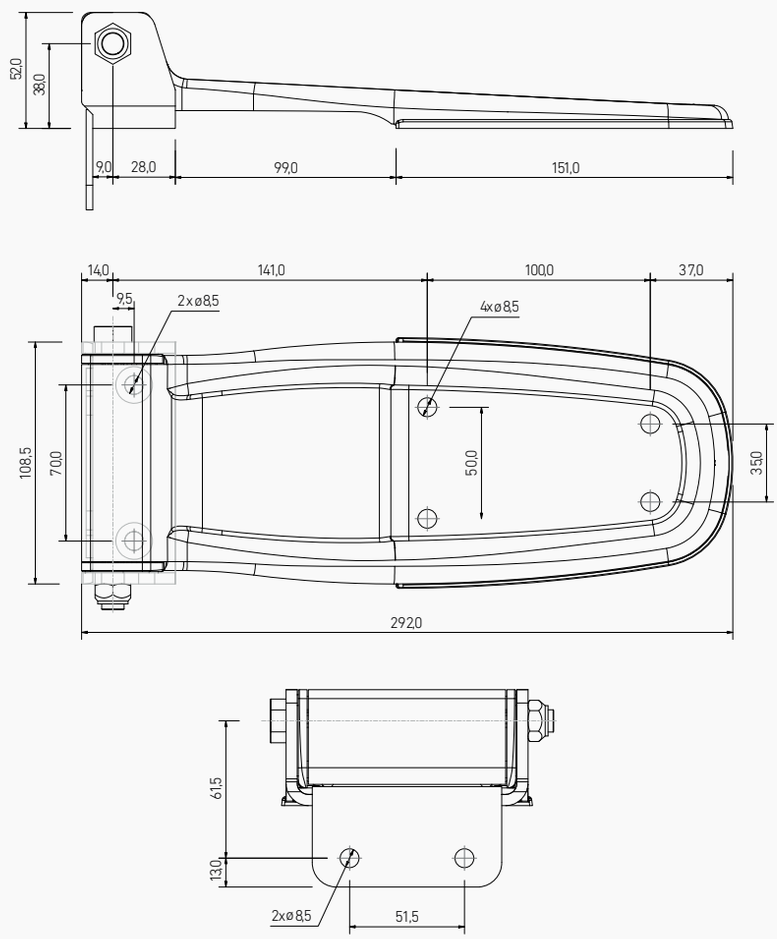

401340202

INOX

1.496 g.

El kit incluye:

- Pala trasera
- Soporte escuadra
- Tornillo con tuerca

Kit includes:

- *Rear hinge blade*
- *Square bracket*
- *Screw with nut*

TORNILLO M10X120 CON TUERCA AUTOBLOCANTE

M10X120 SCREW WITH AUTOBLOCK NUT

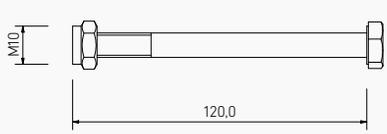

302070208

INOX

90 g.

PALA TRASERA LONIA GRANDE

REAR HINGE BLADE BIG LONIA

205010269	205010169
INOX	ZINC
918 g.	928 g.

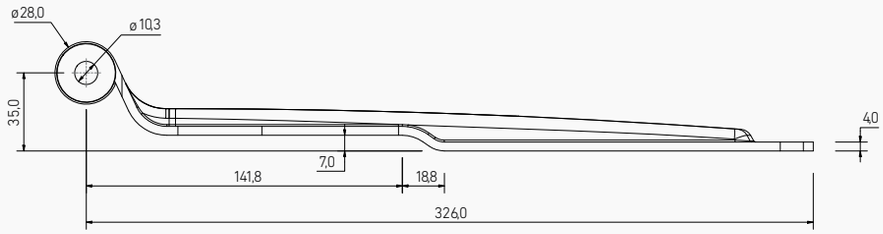

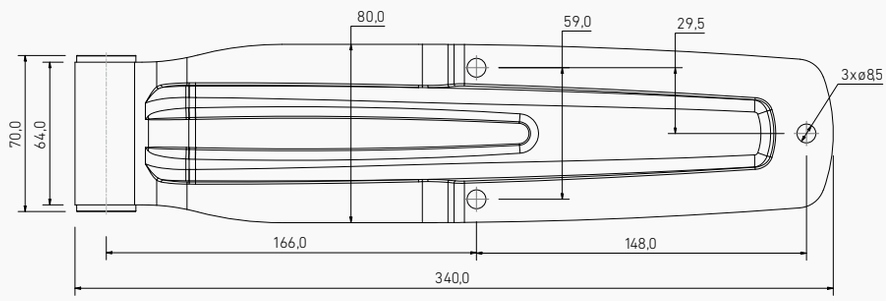

SOPORTE ESCUADRA

SQUARE BRACKET

205020210	205020110
INOX	ZINC
274 g.	274 g.

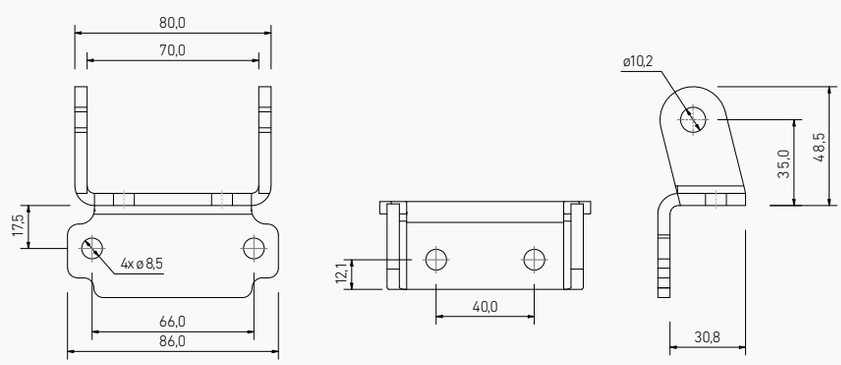

BISAGRA TRASERA LONIA GRANDE CON SOPORTE ESCUADRA

REAR HINGE BIG LONIA WITH SQUARE BRACKET

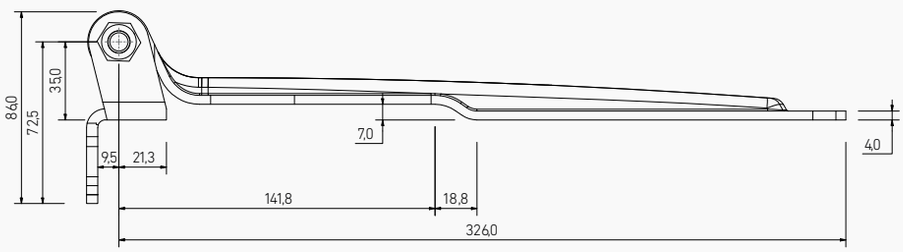

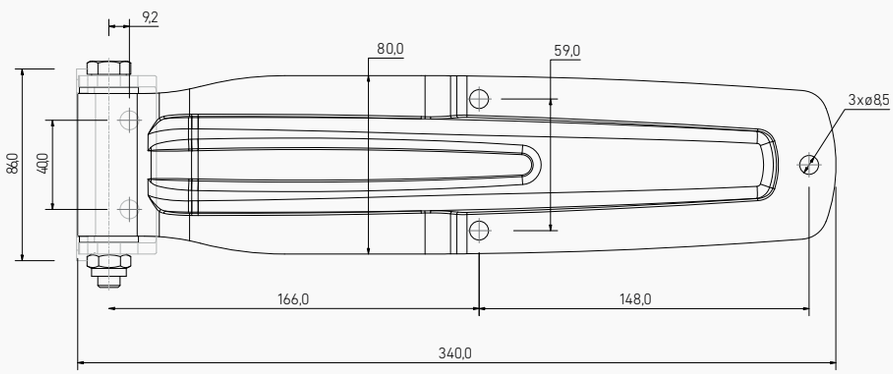

401100269	401100169
INOX	ZINC
1.268 g.	1.278 g.

El kit incluye:

- Pala trasera
- Soporte escuadra
- Tornillo con tuerca

Kit includes:

- *Rear hinge blade*
- *Square bracket*
- *Screw with nut*

TORNILLO M10X95 CON TUERCA AUTOBLOCANTE

M10X95 SCREW WITH AUTOBLOCK NUT

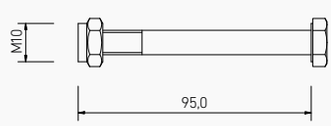

302070202	302070102
INOX	ZINC
76 g.	76 g.

PALA TRASERA LONIA GRANDE

REAR HINGE BLADE BIG LONIA

205010269	205010169
INOX	ZINC
918 g.	928 g.

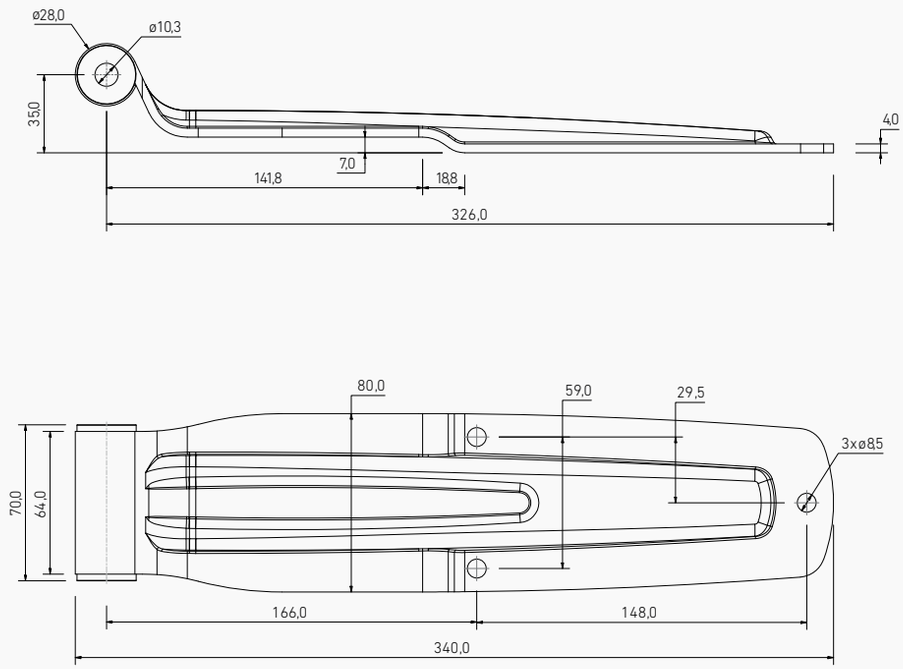

SOPORTE U30

U30 BRACKET

205020212	205020112
INOX	ZINC
200 g.	212 g.

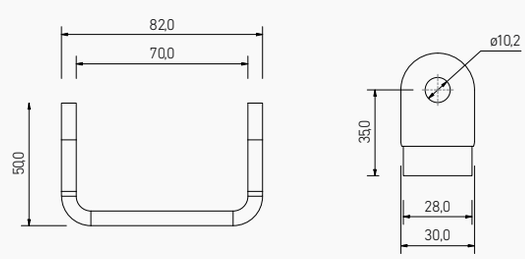

BISAGRA TRASERA LONIA GRANDE CON SOPORTE U30

REAR HINGE BIG LONIA WITH U30 BRACKET

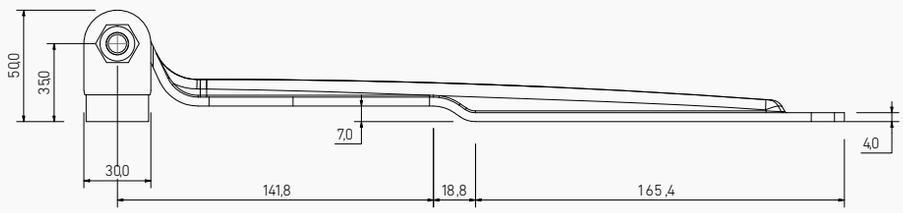

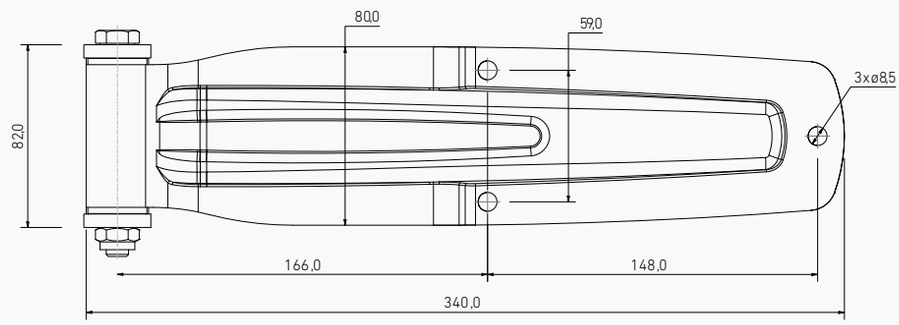

401120269	401120169
INOX	ZINC
1.194 g.	1.216 g.

El kit incluye:

- Pala trasera
- Soporte U30
- Tornillo con tuerca

Kit includes:

- *Rear hinge blade*
- *U30 bracket*
- *Screw with nut*

TORNILLO M10X95 CON TUERCA AUTOBLOCANTE

M10X95 SCREW WITH AUTOBLOCK NUT

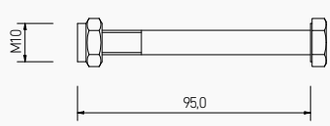

302070202	302070102
INOX	ZINC
76 g.	76 g.

PALA TRASERA LONIA GRANDE

REAR HINGE BLADE BIG LONIA

205010269	205010169
INOX	ZINC
918 g.	928 g.

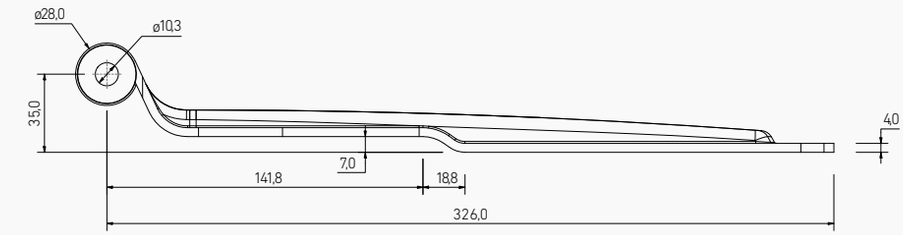

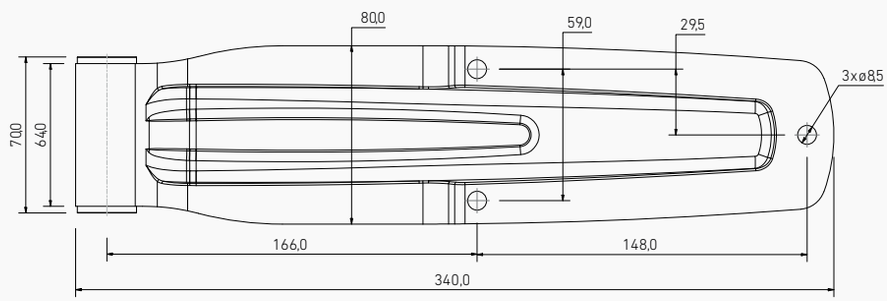

SOPORTE U15

U15 BRACKET

205020213	205020113
INOX	ZINC
122 g.	146 g.

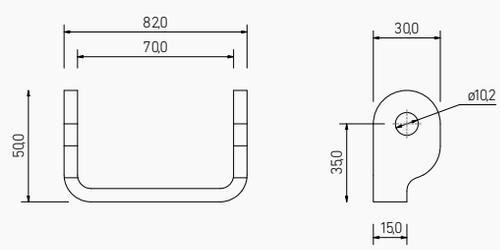

BISAGRA TRASERA LONIA GRANDE CON SOPORTE U15

REAR HINGE BIG LONIA WITH U15 BRACKET

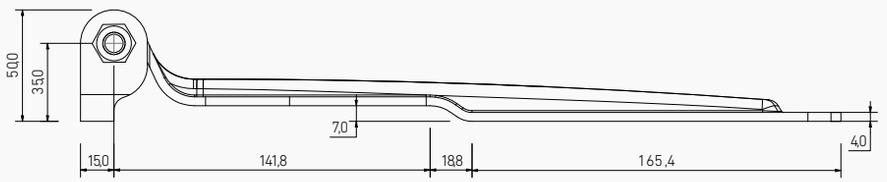

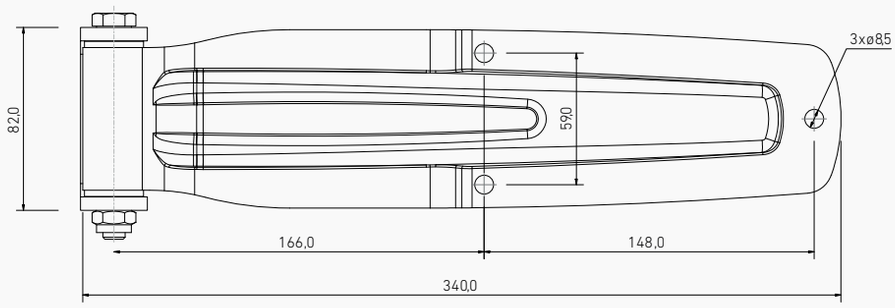

401130269	401130169
INOX	ZINC
1.116 g.	1.178 g.

El kit incluye:

- Pala trasera
- Soporte U15
- Tornillo con tuerca

Kit includes:

- *Rear hinge blade*
- *U15 bracket*
- *Screw with nut*

TORNILLO M10X95 CON TUERCA AUTOBLOCANTE

M10X95 SCREW WITH AUTOBLOCK NUT

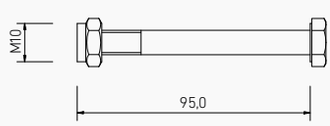

302070202	302070102
INOX	ZINC
76 g.	76 g.

PALA TRASERA LONIA 3 TALADROS

REAR HINGE BLADE LONIA 3 FIXING HOLES

205010267	205010167
INOX	ZINC
637 g.	634 g.

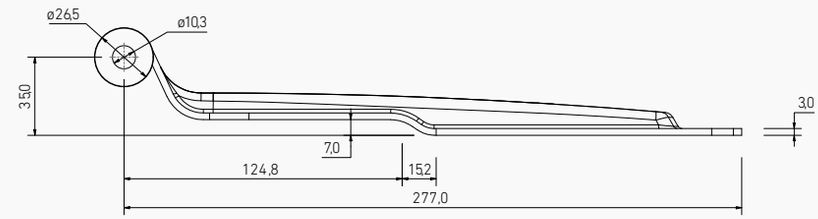

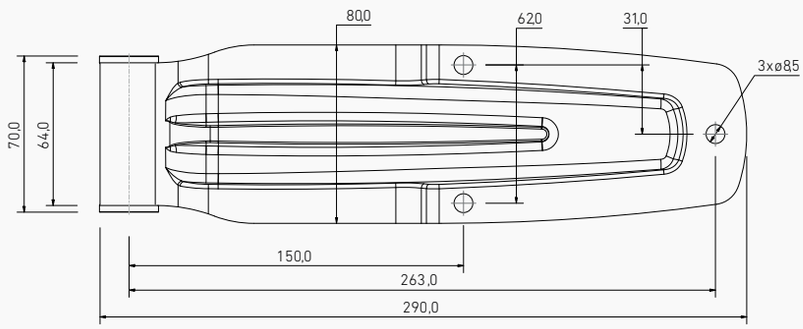

SOPORTE ESCUADRA

SQUARE BRACKET

205020210	205020110
INOX	ZINC
274 g.	274 g.

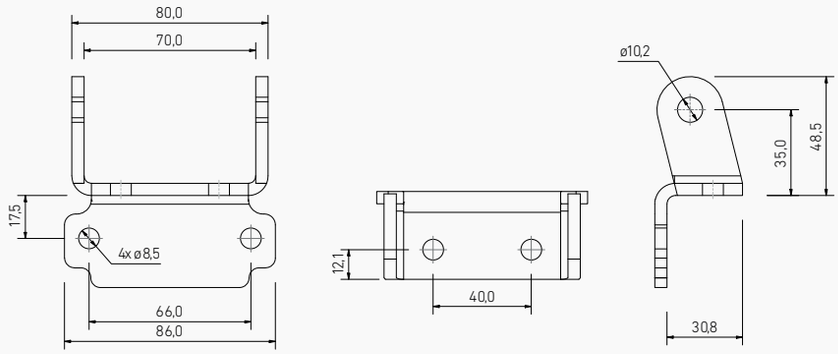

BISAGRA TRASERA LONIA 3 TALADROS CON SOPORTE ESCUADRA

REAR HINGE LONIA 3 FIXING HOLES WITH SQUARE BRACKET

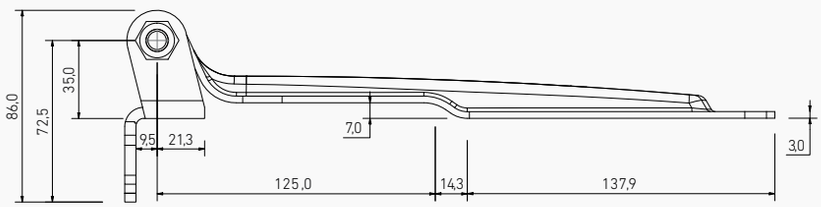

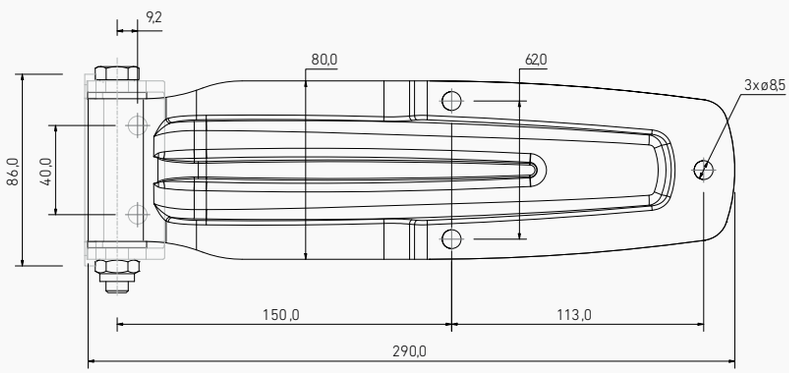

401100209	401100109
INOX	ZINC
987 g.	984 g.

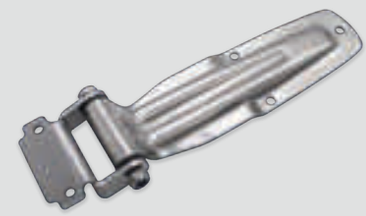

El kit incluye:

- Pala trasera lonia 3T
- Soporte escuadra
- Tornillo con tuerca

Kit includes:

- *Rear hinge blade lonia 3T*
- *Square bracket*
- *Screw with nut*

TORNILLO M10X95 CON TUERCA AUTOBLOCANTE

M10X95 SCREW WITH AUTOBLOCK NUT

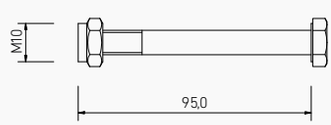

302070202	302070102
INOX	ZINC
76 g.	76 g.

PALA TRASERA LONIA 3 TALADROS

REAR HINGE BLADE LONIA 3 FIXING HOLES

205010267	205010167
INOX	ZINC
637 g.	634 g.

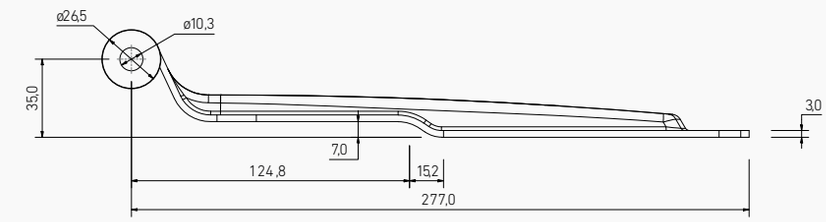

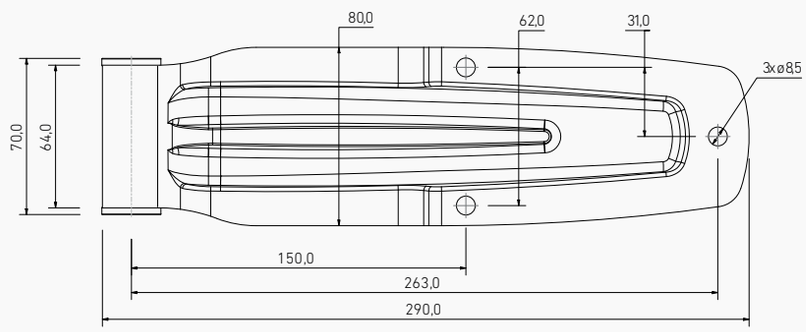

SOPORTE U30

U30 BRACKET

205020212	205020112
INOX	ZINC
200 g.	212 g.

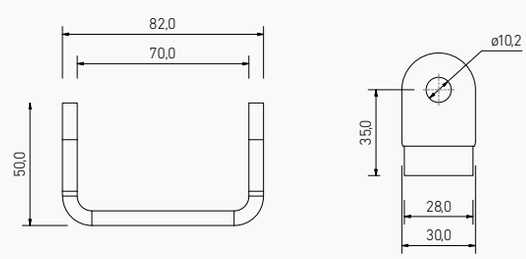

BISAGRA TRASERA LONIA 3 TALADROS SOPORTE U30

REAR HINGE LONIA 3 FIXING HOLES WITH U30 BRACKET

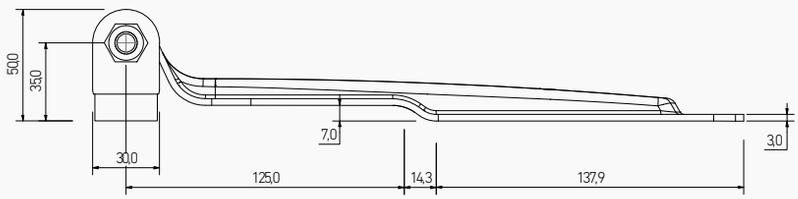

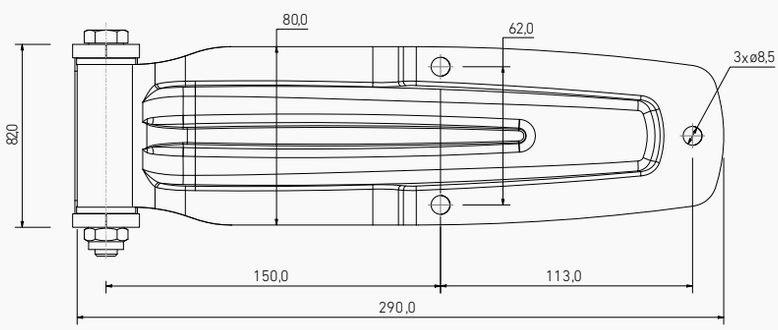

401120209	401120109
INOX	ZINC
913 g.	922 g.

El kit incluye:

- Pala trasera lonia 3T
- Soporte U30
- Tornillo con tuerca

Kit includes:

- *Rear hinge blade lonia 3T*
- *U30 bracket*
- *Screw with nut*

TORNILLO M10X95 CON TUERCA AUTOBLOCANTE

M10X95 SCREW WITH AUTOBLOCK NUT

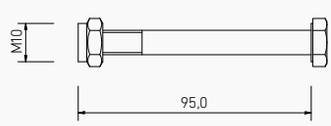

302070202	302070102
INOX	ZINC
76 g.	76 g.

PALA TRASERA LONIA 3 TALADROS

REAR HINGE BLADE LONIA 3 FIXING HOLES

205010267	205010167
INOX	ZINC
637 g.	634 g.

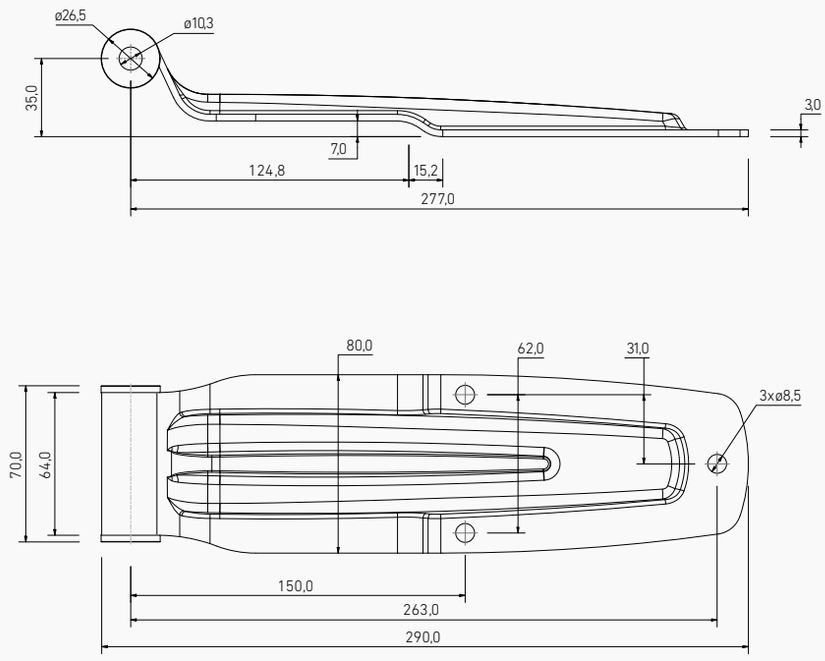

SOPORTE U15

U15 BRACKET

205020213	205020113
INOX	ZINC
122 g.	146 g.

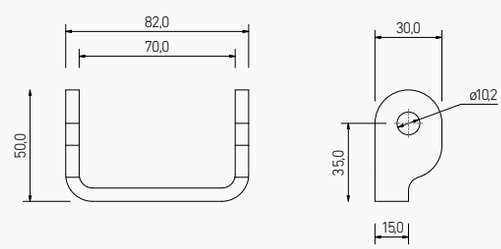

BISAGRA TRASERA LONIA 3 TALADROS SOPORTE U15

REAR HINGE LONIA 3 FIXING HOLES WITH U15 BRACKET

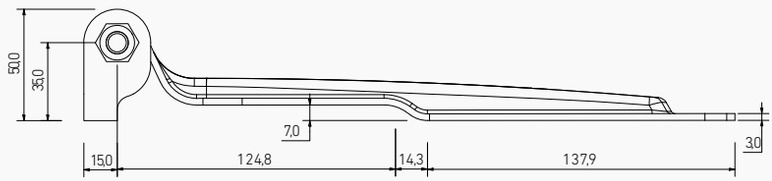

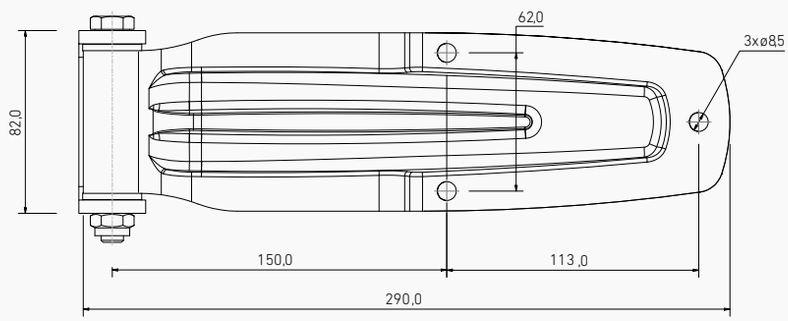

401130209	401130109
INOX	ZINC
835 g.	856 g.

El kit incluye:

- Pala trasera lonia 3T
- Soporte U15
- Tornillo con tuerca

Kit includes:

- *Rear hinge blade lonia 3T*
- *U15 bracket*
- *Screw with nut*

TORNILLO M10X95 CON TUERCA AUTOBLOCANTE

M10X95 SCREW WITH AUTOBLOCK NUT

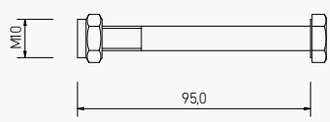

302070202	302070102
INOX	ZINC
76 g.	76 g.

PALA TRASERA LONIA 3 TALADROS

REAR HINGE BLADE LONIA 3 FIXING HOLES

205010267	205010167
INOX	ZINC
637 g.	634 g.

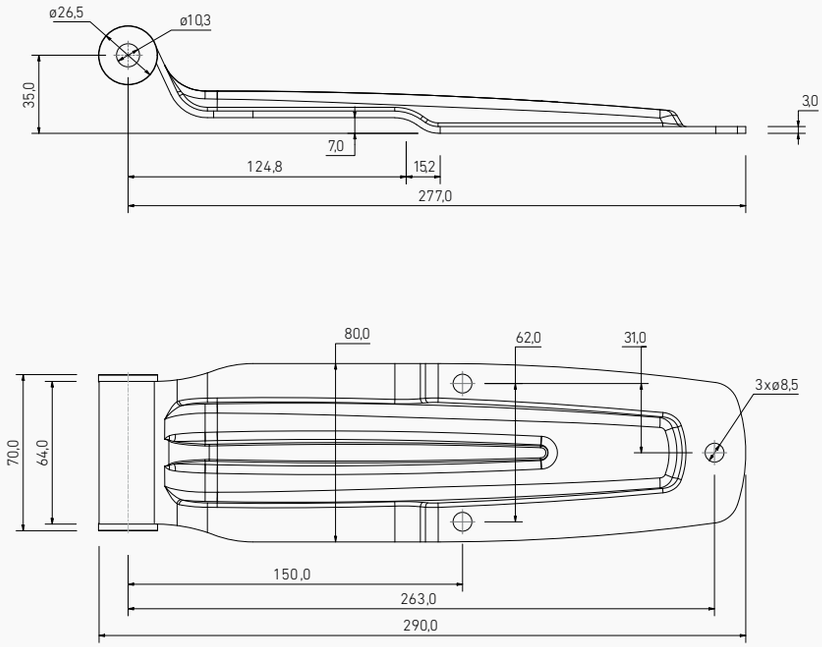

SOPORTE ESCUADRA 25

SQUARE BRACKET 25

200000205	200000106
INOX	ZINC
338 g.	174 g.

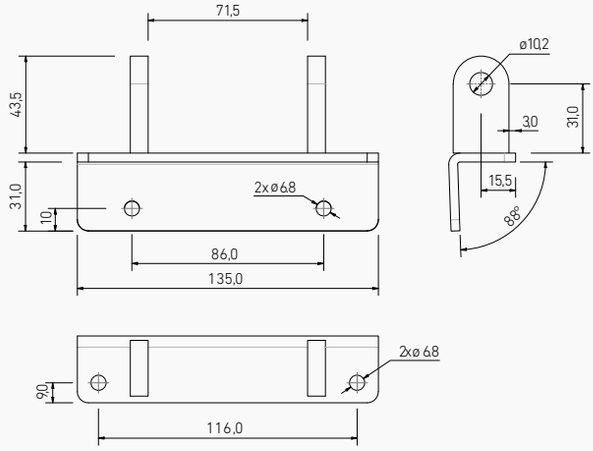

BISAGRA TRASERA LONIA 3 TALADROS SOPORTE ESCUADRA 25

REAR HINGE LONIA 3 FIXING HOLES WITH SQUARE BRACKET 25

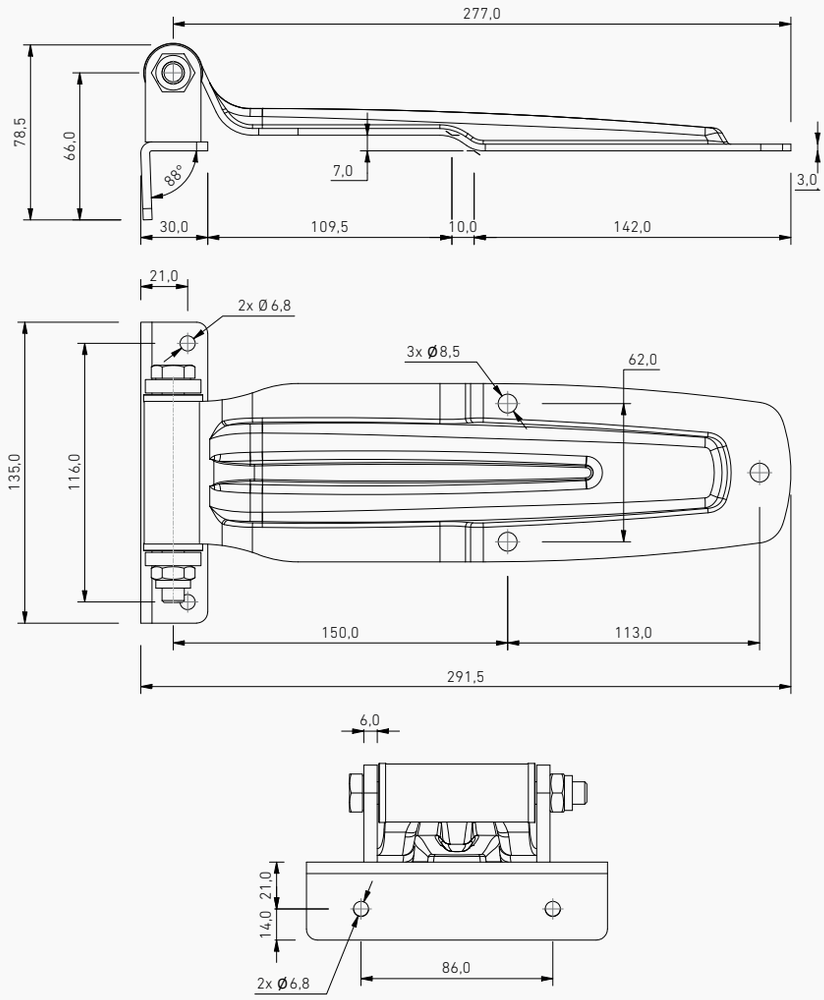

408070212	408070112
INOX	ZINC
1.051 g.	884 g.

El kit incluye:

- Pala trasera lonia 3T
- Soporte escuadra 25
- Tornillo con tuerca

Kit includes:

- *Rear hinge blade lonia 3T*
- *Square bracket 25*
- *Screw with nut*

TORNILLO M10X95 CON TUERCA AUTOBLOCANTE

M10X95 SCREW WITH AUTOBLOCK NUT

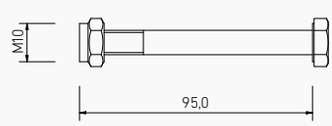

302070202	302070102
INOX	ZINC
76 g.	76 g.

PALA TRASERA TERRA GRANDE

REAR HINGE BLADE BIG TERRA

205010297	205010197
INOX	ZINC
1.202 g.	1.165 g.

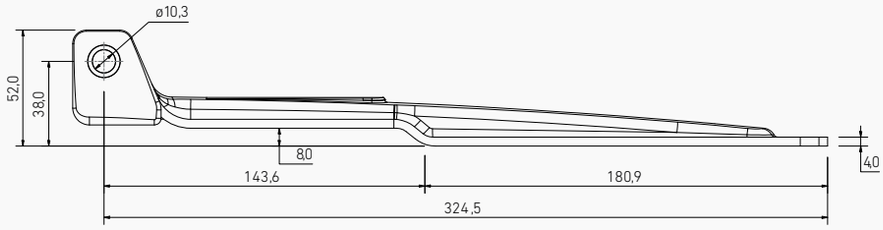

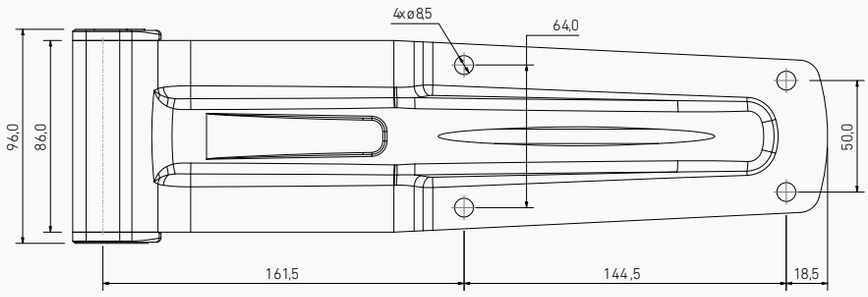

SOPORTE U35

U35 BRACKET

205020214	205020114
INOX	ZINC
240 g.	234 g.

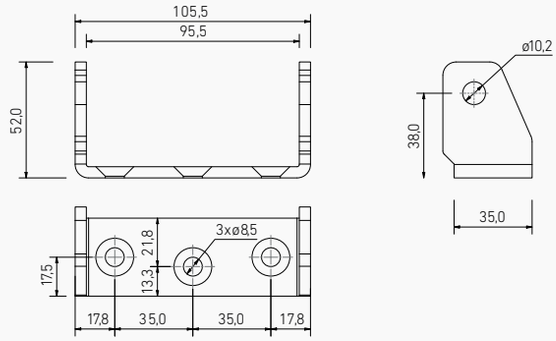

BISAGRA TRASERA TERRA GRANDE CON SOPORTE U35

REAR HINGE BIG TERRA WITH U35 BRACKET

401140297	401140197
INOX	ZINC
1.510 g.	1.495 g.

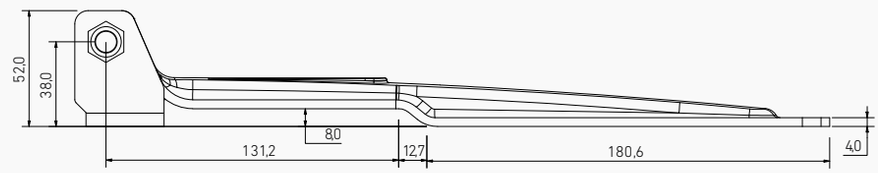

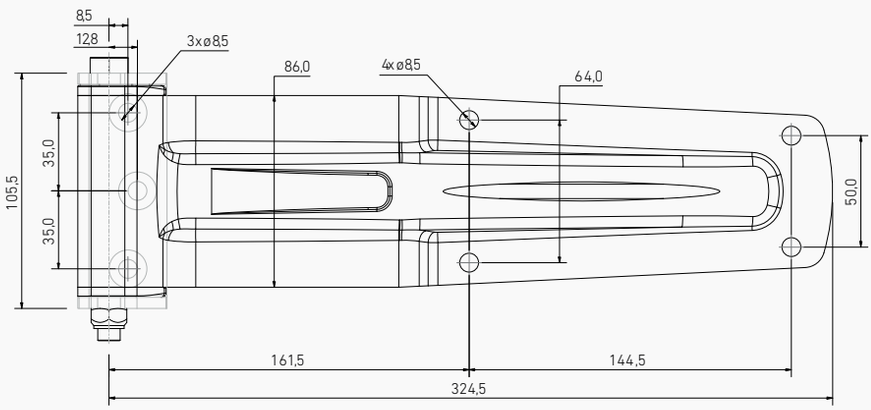

El kit incluye:

- Pala trasera grande
- Soporte U35
- Tornillo con tuerca

Kit includes:

- *Rear hinge blade big*
- *U35 bracket*
- *Screw with nut*

TORNILLO M10X120 CON TUERCA AUTOBLOCANTE

M10X120 SCREW WITH AUTOBLOCK NUT

302070208	302070108
INOX	ZINC
90 g.	90 g.

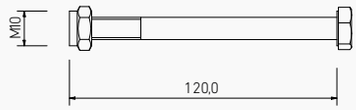

PALA TRASERA TERRA GRANDE

REAR HINGE BLADE BIG TERRA

205010297	205010197
INOX	ZINC
1.202 g.	1.165 g.

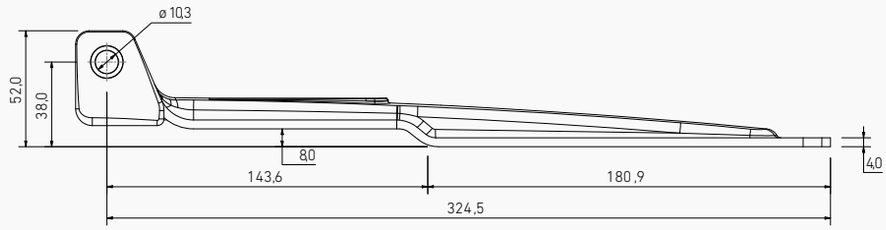

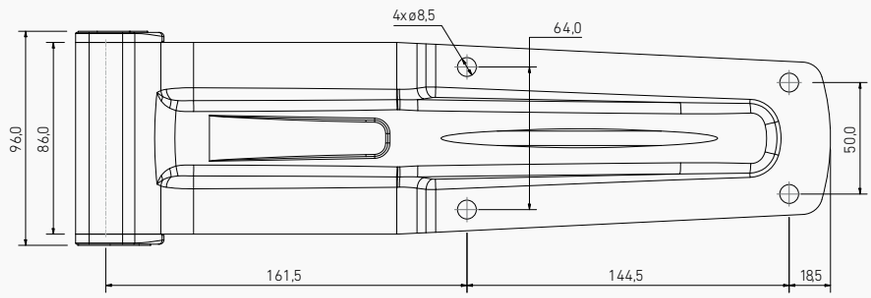

SOPORTE ESCUADRA

SQUARE BRACKET

205020215	205020115
INOX	ZINC
324 g.	328 g.

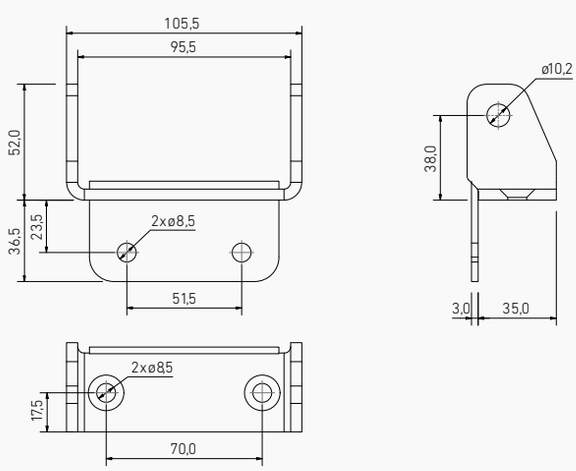

BISAGRA TRASERA TERRA GRANDE CON SOPORTE ESCUADRA

REAR HINGE BIG TERRA WITH SQUARE BRACKET

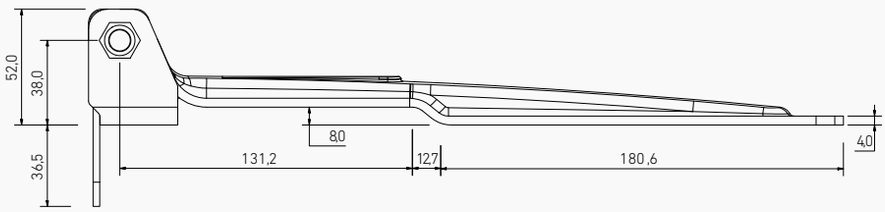

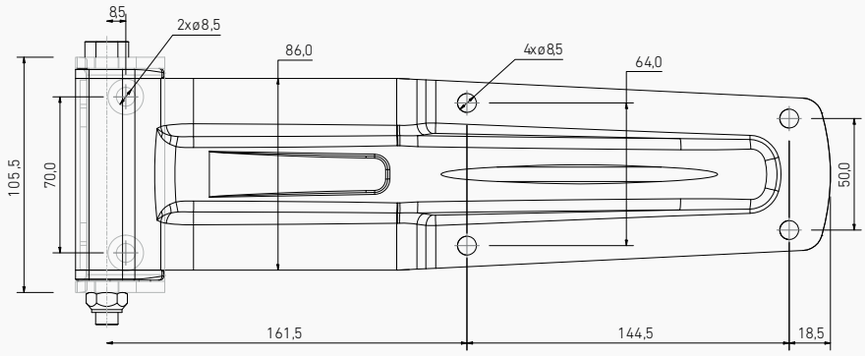

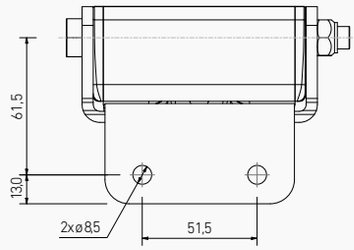

401150297	401150197
INOX	ZINC
1.594 g.	1.579 g.

El kit incluye:

- Pala trasera grande
- Soporte escuadra
- Tornillo con tuerca

Kit includes:

- *Rear hinge blade big*
- *Square bracket*
- *Screw with nut*

TORNILLO M10X120 CON TUERCA AUTOBLOCANTE

M10X120 SCREW WITH AUTOBLOCK NUT

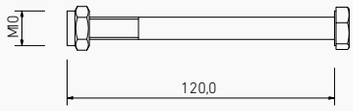

302070208	302070108
INOX	ZINC
90 g.	90 g.

PALA TRASERA TERRA PEQUEÑA

REAR HINGE BLADE SMALL TERRA

205010298	205010198
INOX	ZINC
1.043 g.	1.026 g.

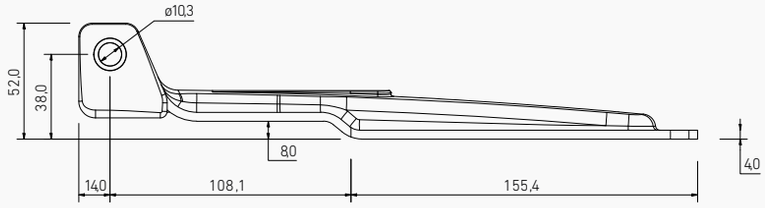

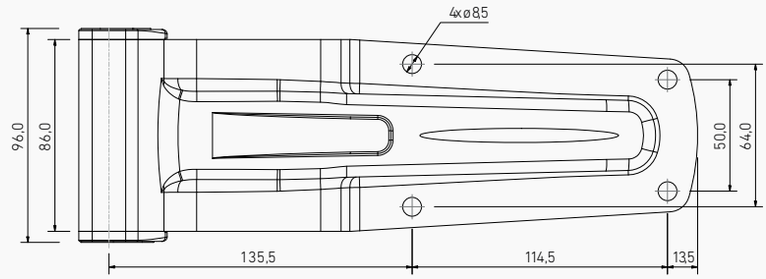

SOPORTE U35

U35 BRACKET

205020214	205020114
INOX	ZINC
240 g.	234 g.

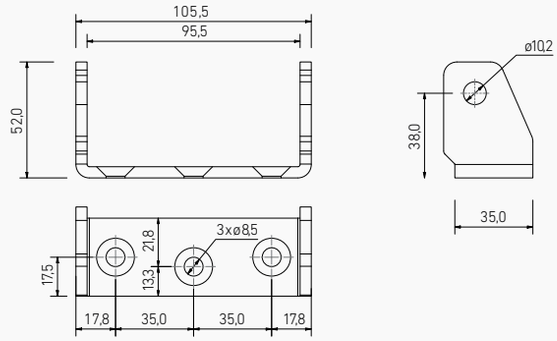

BISAGRA TRASERA TERRA PEQUEÑA CON SOPORTE EN U

REAR HINGE SMALL TERRA WITH U BRACKET

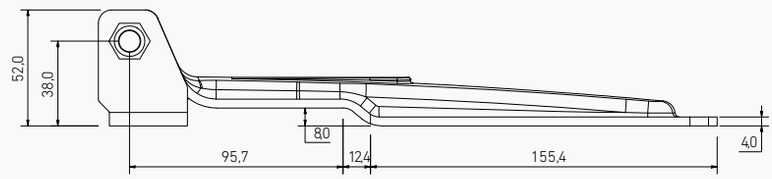

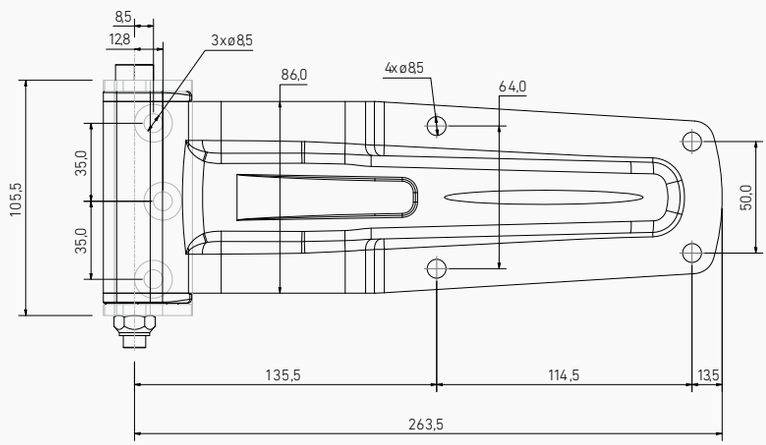

401140298	401140198
INOX	ZINC
1.344 g.	1.356 g.

El kit incluye:

- Pala trasera pequeña
- Soporte en U
- Tornillo con tuerca

Kit includes:

- *Rear hinge blade small*
- *U bracket*
- *Screw with nut*

TORNILLO M10X120 CON TUERCA AUTOBLOCANTE

M10X120 SCREW WITH AUTOBLOCK NUT

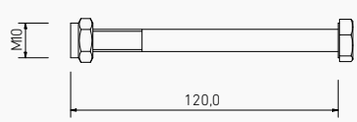

302070208	302070108
INOX	ZINC
90 g.	90 g.

PALA TRASERA TERRA PEQUEÑA

REAR HINGE BLADE SMALL TERRA

205010298	205010198
INOX	ZINC
1.043 g.	1.026 g.

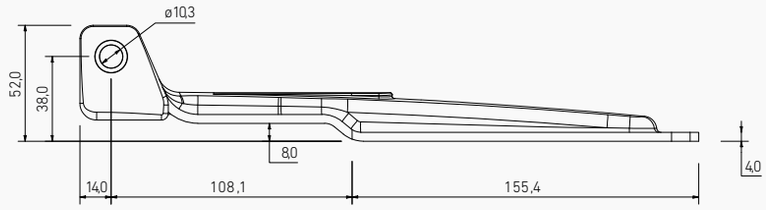

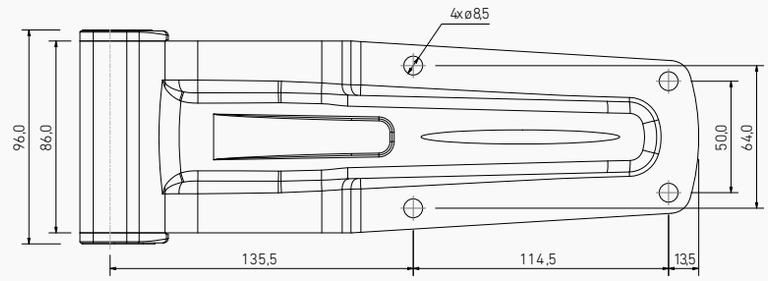

SOPORTE ESCUADRA

SQUARE BRACKET

205020215	205020115
INOX	ZINC
324 g.	328 g.

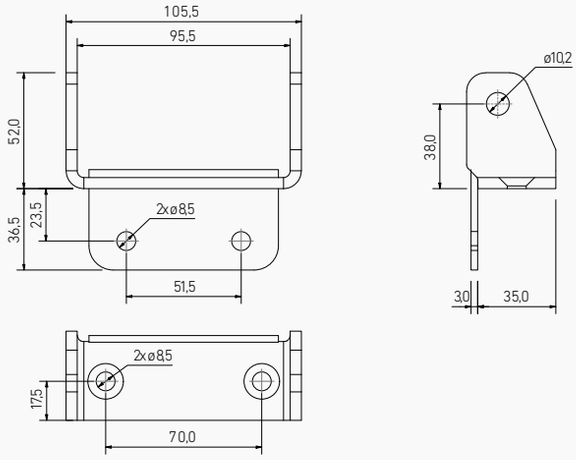

BISAGRA TRASERA TERRA PEQUEÑA CON SOPORTE ESCUADRA

REAR HINGE SMALL TERRA WITH SQUARE BRACKET

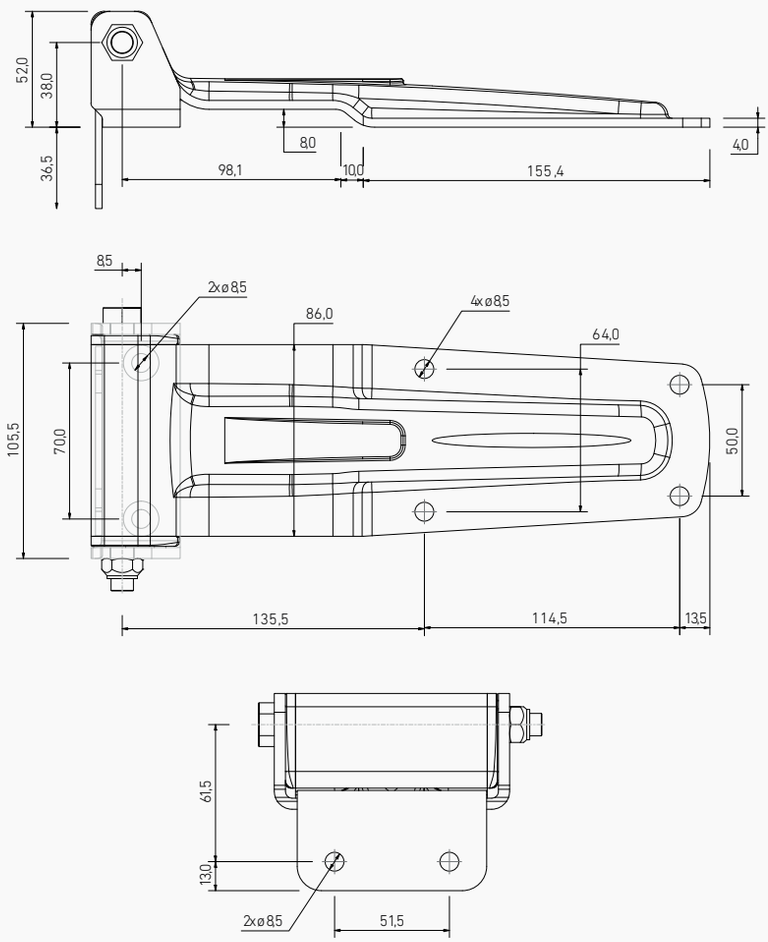

401150298	401150198
INOX	ZINC
1.428 g.	1.440 g.

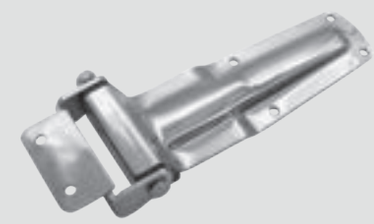

El kit incluye:

- Pala trasera pequeña
- Soporte escuadra
- Tornillo con tuerca

Kit includes:

- *Rear hinge blade small*
- *Square bracket*
- *Screw with nut*

TORNILLO M10X120 CON TUERCA AUTOBLOCANTE

M10X120 SCREW WITH AUTOBLOCK NUT

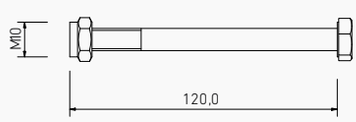

302070208	302070108
INOX	ZINC
90 g.	90 g.

SOPORTE DOBLADO
BENT BRACKET

205020296

INOX

240 g.

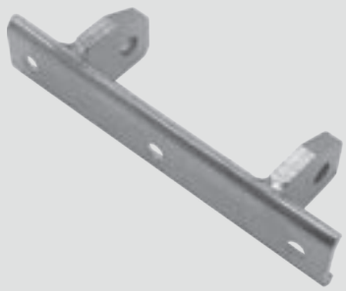

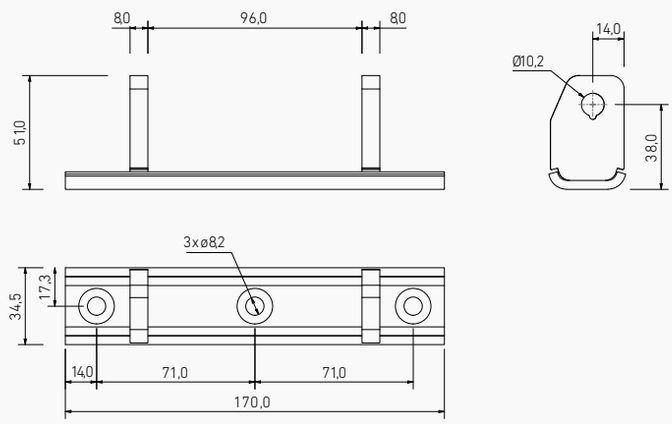

Apto para TERRA GRANDE y TERRA PEQUEÑA
Suitable for BIG TERRA and SMALL TERRA

TORNILLO M10X130 CON TUERCA AUTOBLOCANTE
M10X130 SCREW WITH AUTOBLOCK NUT

302070212

INOX

324 g.

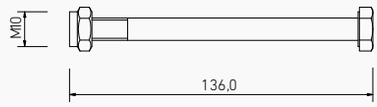

Apto para TERRA GRANDE y TERRA PEQUEÑA
Suitable for BIG TERRA and SMALL TERRA

PRESENCIA GLOBAL Y RED DE DISTRIBUCIÓN

WORLDWIDE PRESENCE AND DISTRIBUTION NETWORK

Nuestra red global asegura un servicio cercano, ágil y personalizado para cada cliente, sin importar dónde se encuentre.

Our global network ensures a close, agile and personalised service for each customer, no matter where they are based.

Presencia en más de 40 países

Nuestra visión y compromiso con la calidad nos han llevado a expandirnos a más de 40 países, donde nuestros productos y soluciones en acero son valorados por su durabilidad y rendimiento.

Presence in more than 40 countries

Our vision and commitment to quality have led us to expand in over 40 countries, where our steel products and solutions are valued for their durability and performance.

Una red de distribución global

Contamos con una red de 18 distribuidores estratégicamente ubicados en los principales mercados internacionales, que nos permite ofrecer un servicio cercano, eficiente y adaptado a las particularidades de cada región.

A global distribution network

We have a network of 18 distributors strategically located in the main foreign markets, which allows us to offer a close and efficient service adapted to the particularities of each region.

Colaboración con agentes especializados

Trabajamos de la mano con agentes especializados, que aportan su conocimiento y experiencia para garantizar que nuestros productos lleguen a cada rincón, manteniendo los estándares de calidad que nos caracterizan.

Collaboration with expert agents

We work closely with skilled agents, who bring their knowledge and expertise to ensure that our products reach every corner of the world, while maintaining the quality standards that define us.

PALA TRASERA TAMEGA CUELLO LARGO

REAR HINGE BLADE LONG NECK TAMEGA

205010253	205010153
INOX	ZINC
668 g.	662 g.

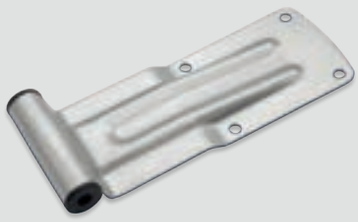

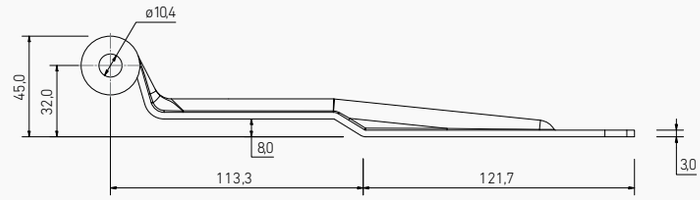

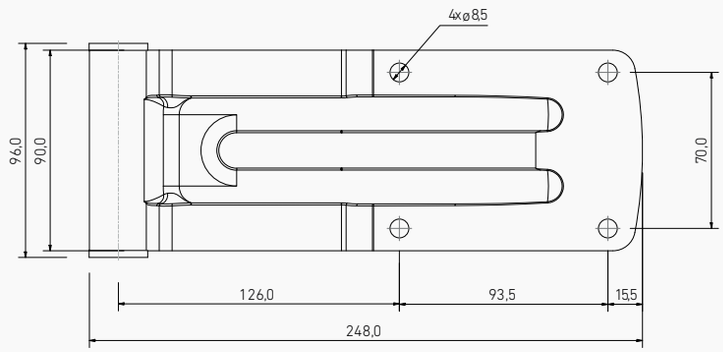

SOPORTE U25

U25 BRACKET

205020277	205020177
INOX	ZINC
184 g.	180 g.

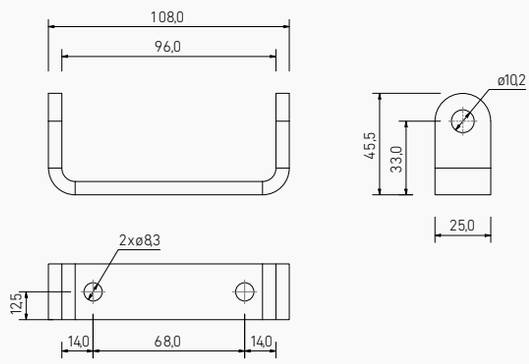

BISAGRA TRASERA TAMEGA DE CUELLO LARGO CON SOPORTE U25

REAR HINGE LONG NECK TAMEGA WITH U25 BRACKET

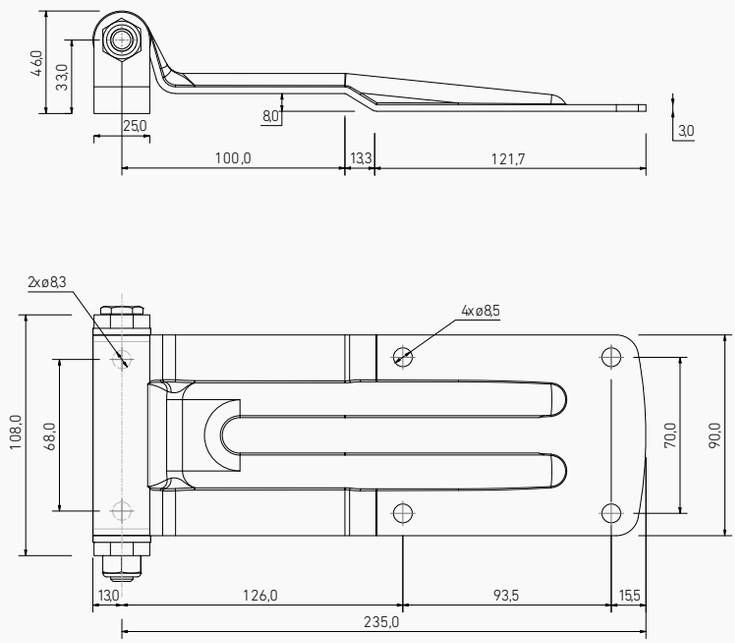

401520111	401520213
ZINC	INOX
942 g.	942 g.

El kit incluye:

- Pala trasera cuello largo
- Soporte U25
- Tornillo con tuerca

Kit includes:

- *Rear hinge blade long neck*
- *U25 bracket*
- *Screw with nut*

TORNILLO M10X120 CON TUERCA AUTOBLOCANTE

M10X120 SCREW WITH AUTOBLOCK NUT

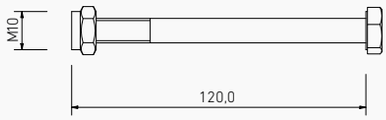

302070208	302070108
INOX	ZINC
90 g.	90 g.

PALA TRASERA TAMEGA CUELLO LARGO

REAR HINGE BLADE LONG NECK TAMEGA

205010253	205010153
INOX	ZINC
668 g.	662 g.

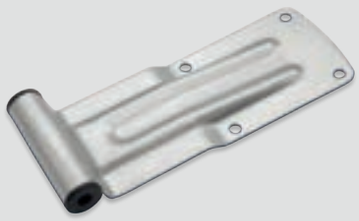

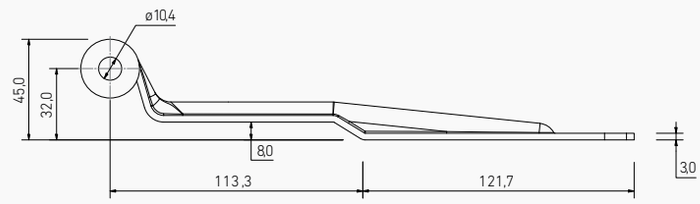

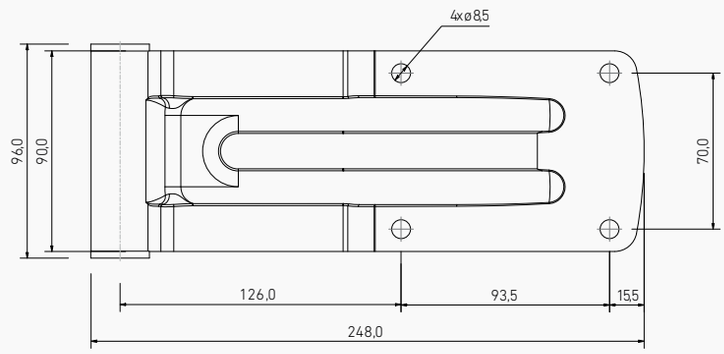

SOPORTE U12,5

U12,5 BRACKET

205020276	205020176
INOX	ZINC
116 g.	110 g.

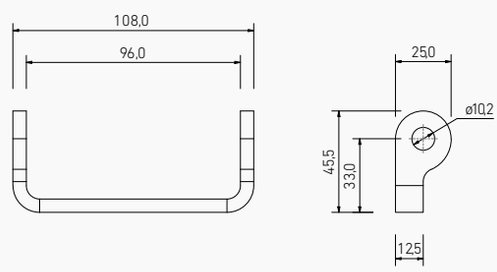

BISAGRA TRASERA TAMEGA DE CUELLO LARGO CON SOPORTE U12,5

REAR HINGE LONG NECK TAMEGA WITH U12,5 BRACKET

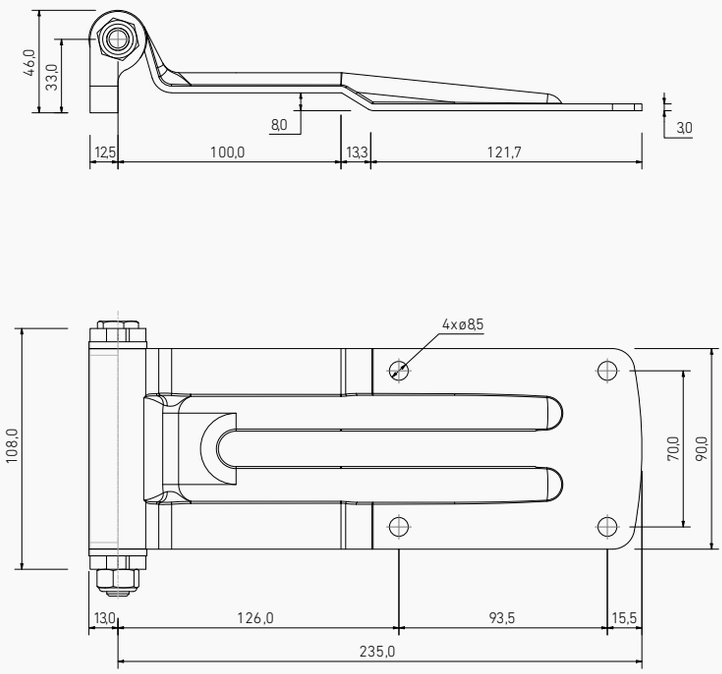

401510213	401510111
INOX	ZINC
874 g.	874 g.

El kit incluye:

- Pala trasera cuello largo
- Soporte U12,5
- Tornillo con tuerca

Kit includes:

- *Rear hinge blade long neck*
- *U12,5 bracket*
- *Screw with nut*

TORNILLO M10X120 CON TUERCA AUTOBLOCANTE

M10X120 SCREW WITH AUTOBLOCK NUT

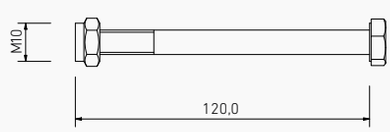

302070208	302070108
INOX	ZINC
90 g.	90 g.

PALA TRASERA TAMEGA CUELLO LARGO

REAR HINGE BLADE LONG NECK TAMEGA

205010253	205010153
INOX	ZINC
668 g.	662 g.

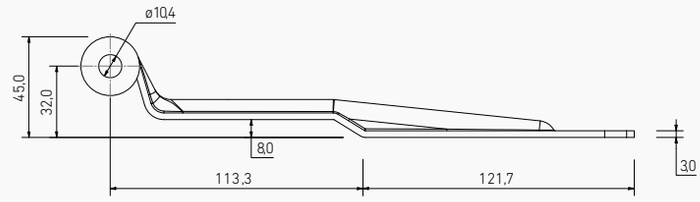

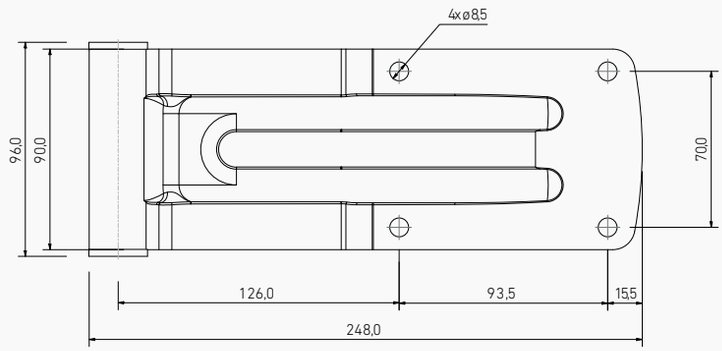

SOPORTE ESCUADRA

SQUARE BRACKET

218090274
INOX
330 g.

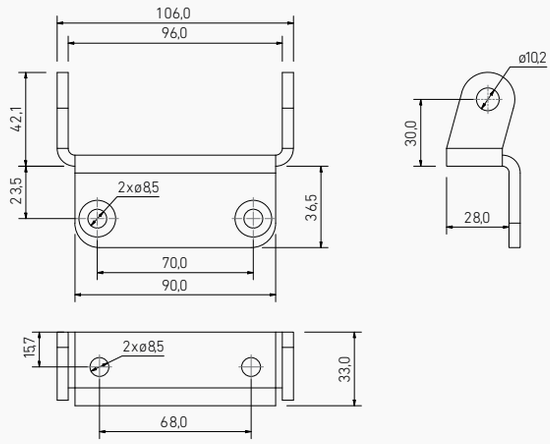

BISAGRA TRASERA TAMEGA DE CUELLO LARGO CON SOPORTE ESCUADRA 30

REAR HINGE LONG NECK TAMEGA WITH SQUARE BRACKET

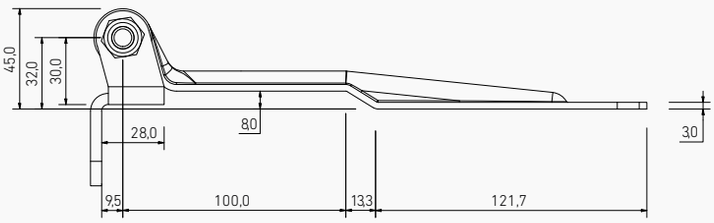

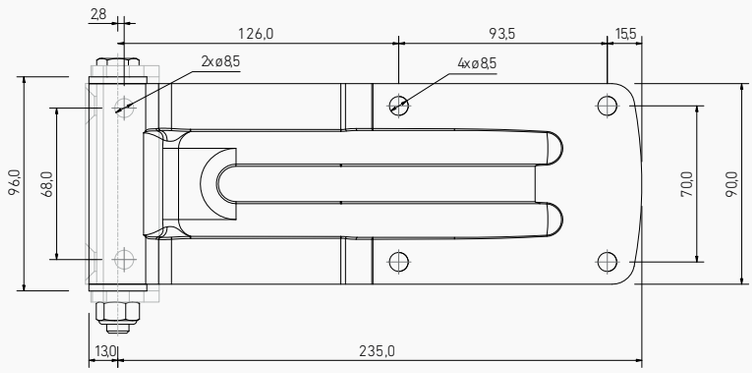

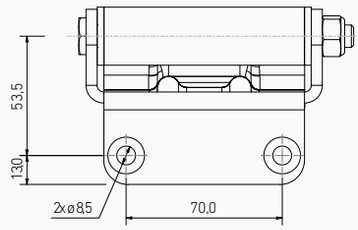

401740201
INOX
1.785 g.

El kit incluye:

- Pala trasera cuello largo
- Soporte escuadra
- Tornillo con tuerca

Kit includes:

- *Rear hinge blade long neck*
- *Square bracket*
- *Screw with nut*

TORNILLO M10X120 CON TUERCA AUTOBLOCANTE

M10X120 SCREW WITH AUTOBLOCK NUT

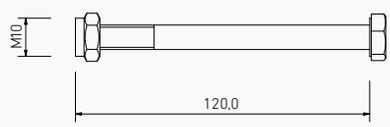

302070208	302070108
INOX	ZINC
90 g.	90 g.

PALA TRASERA TAMEGA PEQUEÑA

REAR HINGE BLADE SMALL TAMEGA

205010232	205010132
INOX	ZINC
622 g.	622 g.

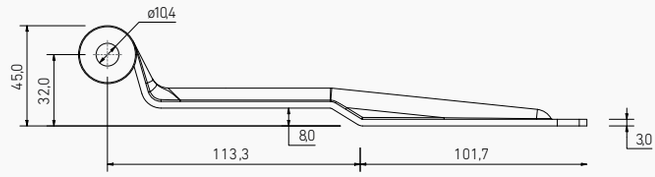

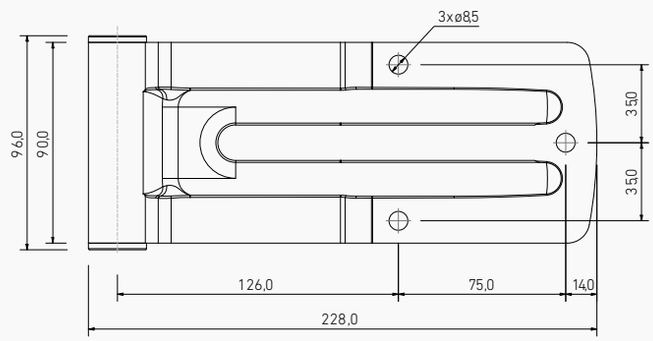

SOPORTE U25

U25 BRACKET

205020277	
INOX	ZINC
184 g.	180 g.

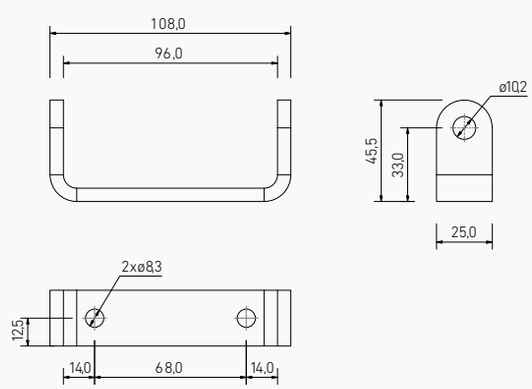

BISAGRA TRASERA TAMEGA PEQUEÑA CON SOPORTE U25

REAR HINGE SMALL TAMEGA WITH U25 BRACKET

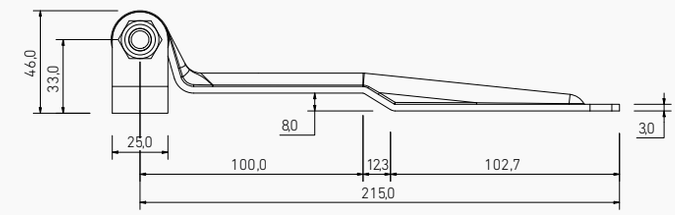

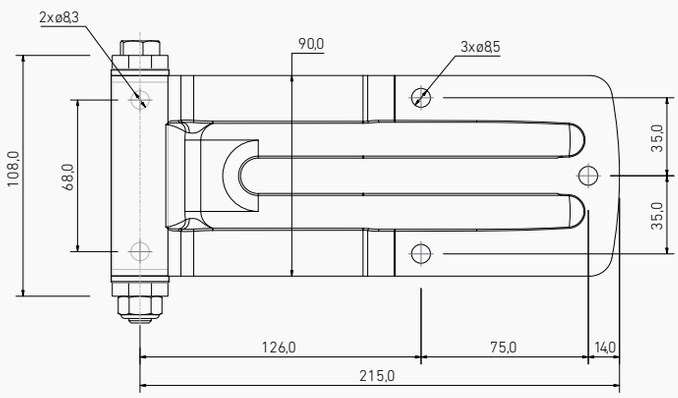

401770232	401770132
INOX	ZINC
896 g.	892 g.

El kit incluye:

- Pala trasera pequeña
- Soporte U25
- Tornillo con tuerca

Kit includes:

- *Rear hinge blade small*
- *U25 bracket*
- *Screw with nut*

TORNILLO M10X120 CON TUERCA AUTOBLOCANTE

M10X120 SCREW WITH AUTOBLOCK NUT

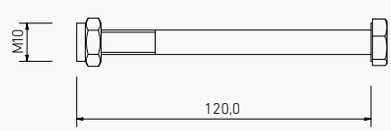

302070208	302070108
INOX	ZINC
90 g.	90 g.

PALA TRASERA TAMEGA PEQUEÑA

REAR HINGE BLADE SMALL TAMEGA

205010232	205010132
INOX	ZINC
622 g.	622 g.

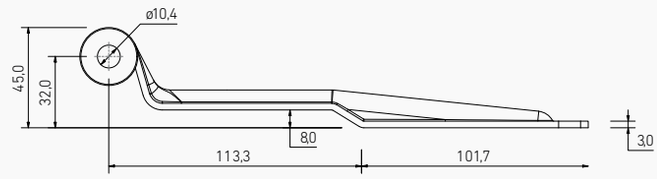

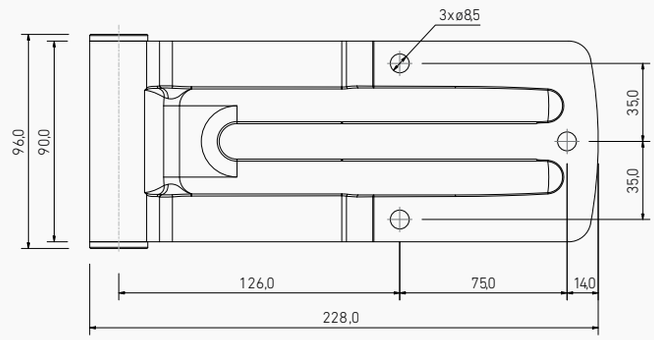

SOPORTE U12,5

U12,5 BRACKET

205020276	205020176
INOX	ZINC
116 g.	110 g.

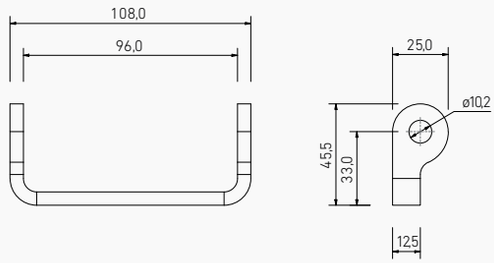

BISAGRA TRASERA TAMEGA PEQUEÑA CON SOPORTE U12,5

REAR HINGE SMALL TAMEGA WITH U12,5 BRACKET

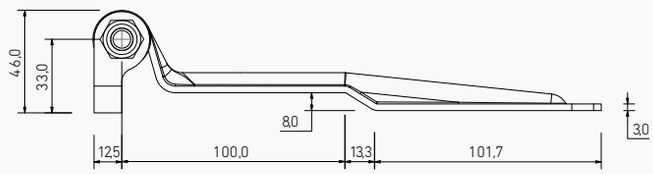

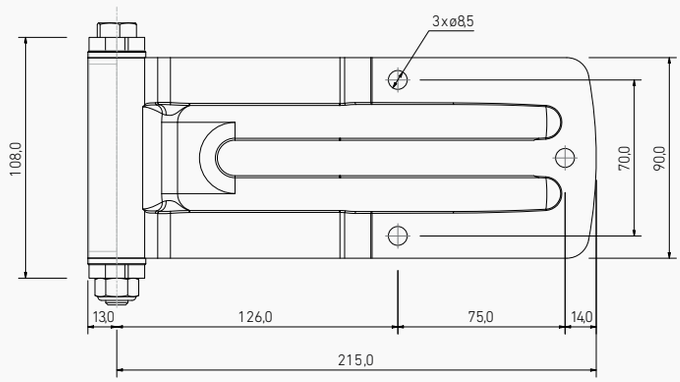

401760232	401760132
INOX	ZINC
828 g.	822 g.

El kit incluye:

- Pala trasera pequeña
- Soporte U12,5
- Tornillo con tuerca

Kit includes:

- *Rear hinge blade small*
- *U12,5 bracket*
- *Screw with nut*

TORNILLO M10X120 CON TUERCA AUTOBLOCANTE

M10X120 SCREW WITH AUTOBLOCK NUT

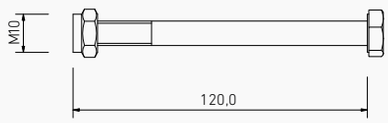

302070208	302070108
INOX	ZINC
90 g.	90 g.

PALA TRASERA ALUMINIO
REAR HINGE BLADE ALUMINIUM

205010903

ALUMINIUM

712 g.

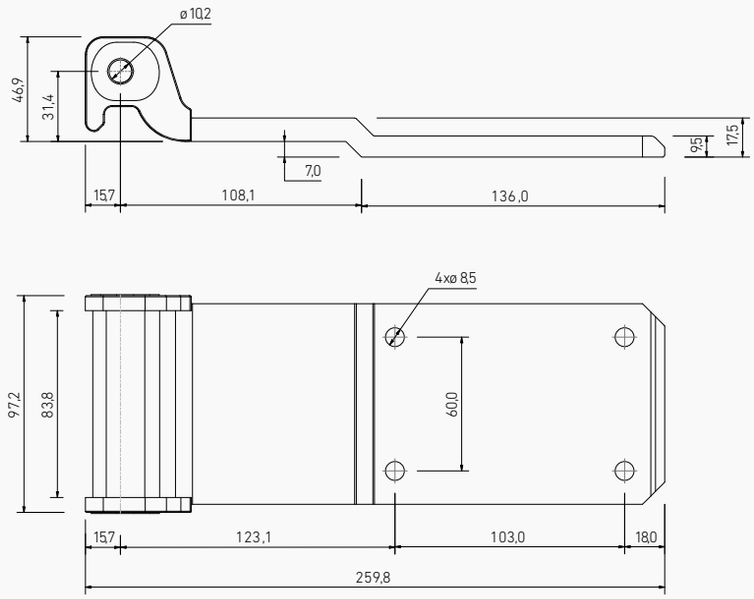

TORNILLO M10X120 CON TUERCA AUTOBLOCANTE
M10X120 SCREW WITH AUTOBLOCK NUT

302070208

INOX

90 g.

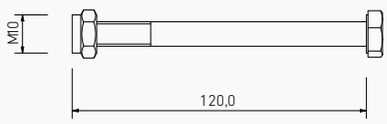

SOPORTE ESCUADRA
SQUARE BRACKET

205020251

INOX

350 g.

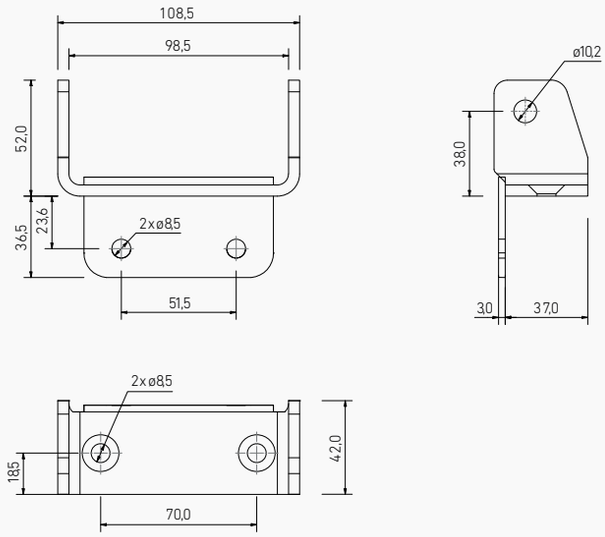

SOPORTE U42
U42 BRACKET

205020250

INOX

260 g.

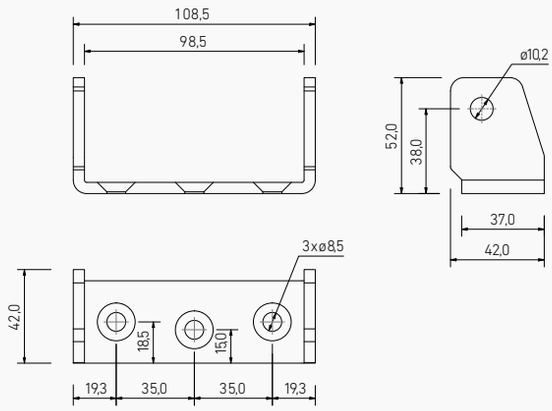

BISAGRA TRASERA DOBLE ARTICULACIÓN
DOUBLE ARTICULATION REAR HINGE

401240210

INOX

920 g.

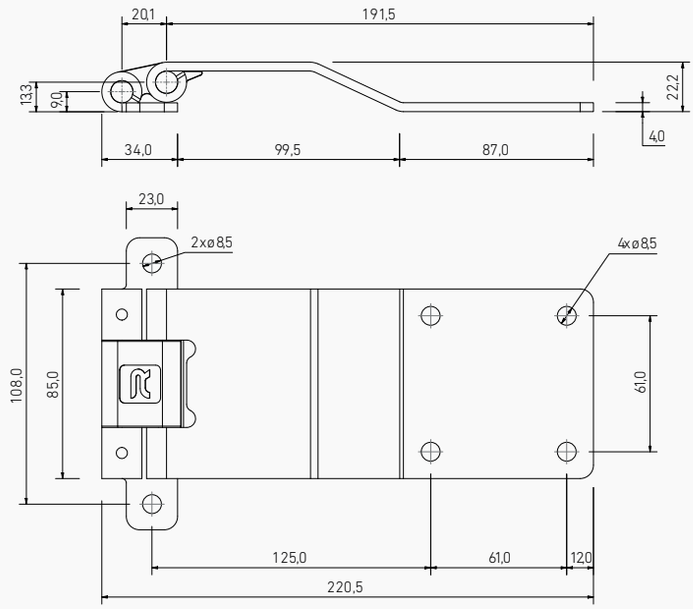

NOTAS
NOTES

BISAGRAS LATERALES

SIDE HINGES 180º

BISAGRA LATERAL TAMBRE GRANDE

SIDE HINGE BIG TAMBRE

401400202	401400102
INOX	ZINC
638 g.	642 g.

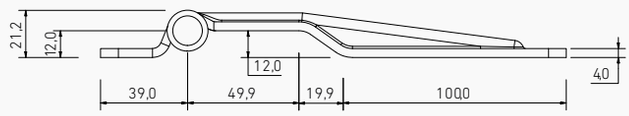

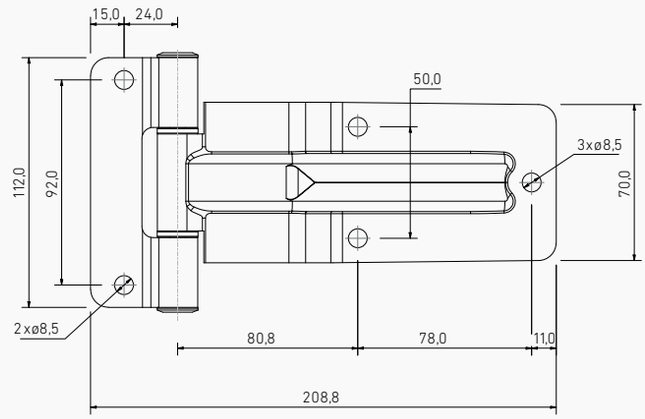

BISAGRA LATERAL TAMBRE PEQUEÑA

SIDE HINGE SMALL TAMBRE

401410202	401410102
INOX	ZINC
434 g.	434 g.

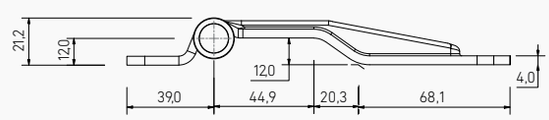

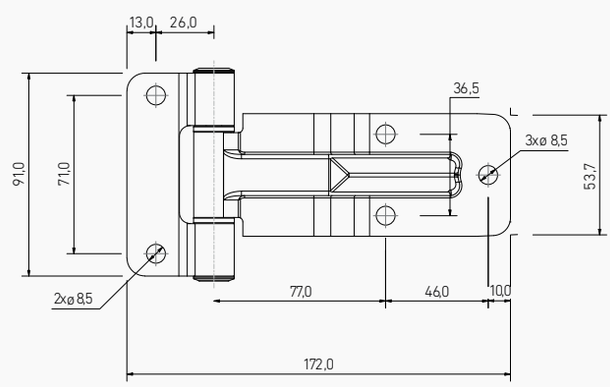

BISAGRA LATERAL LONIA CON SOPORTE U25

SIDE HINGE LONIA WITH U25 BRACKET

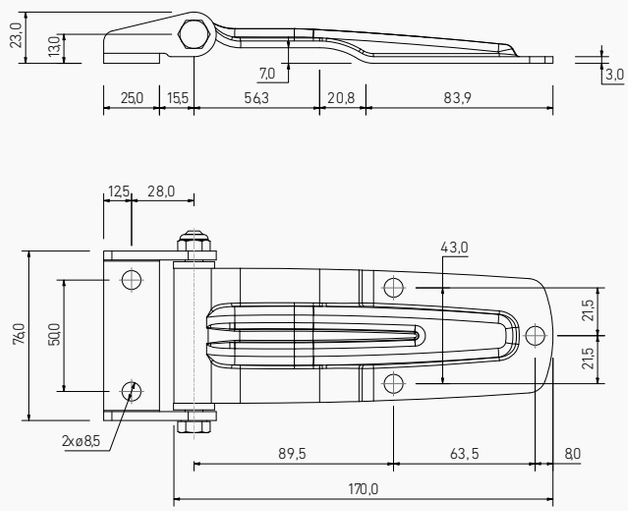

401380210	401380110
INOX	ZINC
416 g.	433 g.

BISAGRA LATERAL LUR CON SOPORTE U25

SIDE HINGE LUR WITH U25 BRACKET

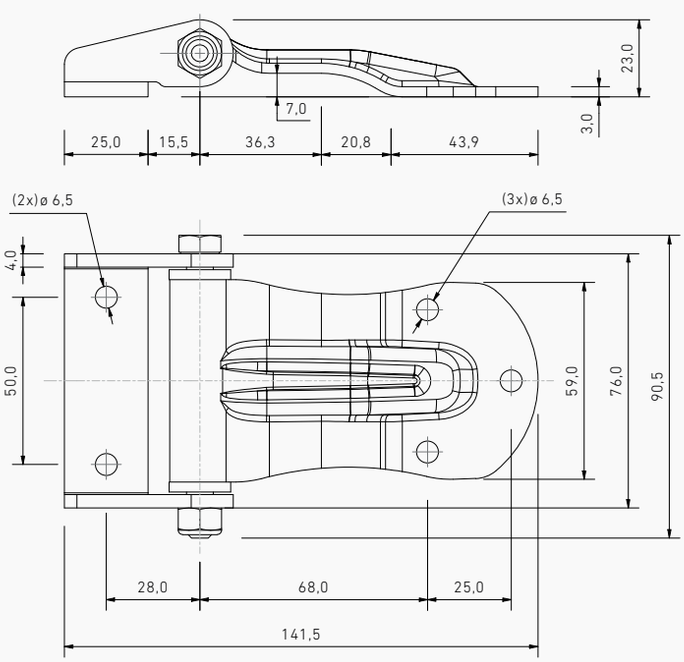

NEW

401380290
INOX
290 g.

BISAGRA LATERAL EUME GRANDE CON SOPORTE L

SIDE HINGE BIG EUME WITH L BRACKET

401200210	401200110
INOX	ZINC
746 g.	730 g.

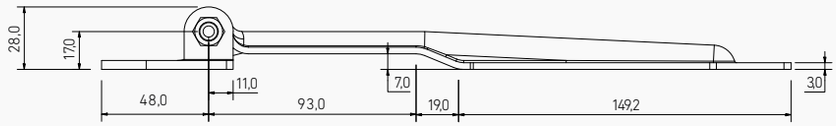

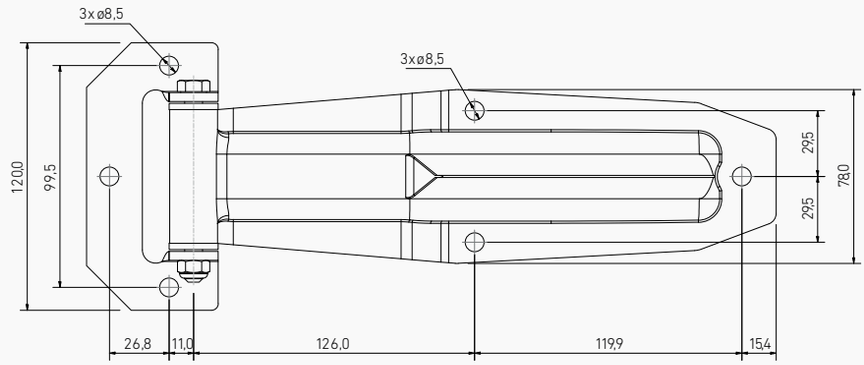

BISAGRA LATERAL EUME GRANDE CON SOPORTE U

SIDE HINGE BIG EUME WITH U BRACKET

401180210	401180110
INOX	ZINC
700 g.	694 g.

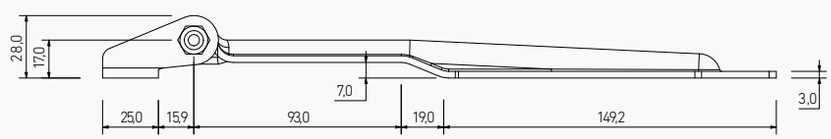

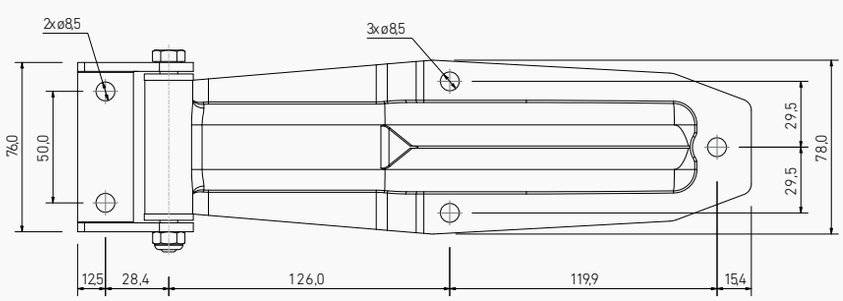

BISAGRA LATERAL EUME PEQUEÑA CON SOPORTE L

SIDE HINGE SMALL EUME WITH L BRACKET

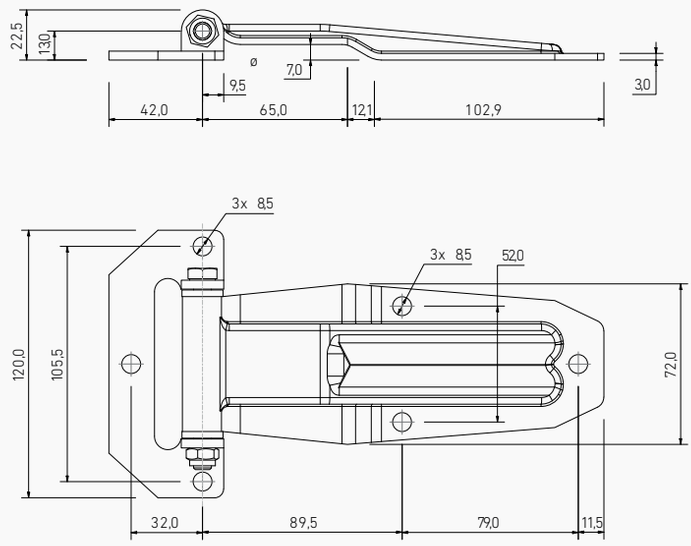

401210211	401210111
INOX	ZINC
506 g.	504 g.

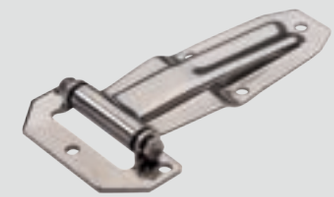

BISAGRA LATERAL EUME PEQUEÑA CON SOPORTE U

SIDE HINGE SMALL EUME WITH U BRACKET

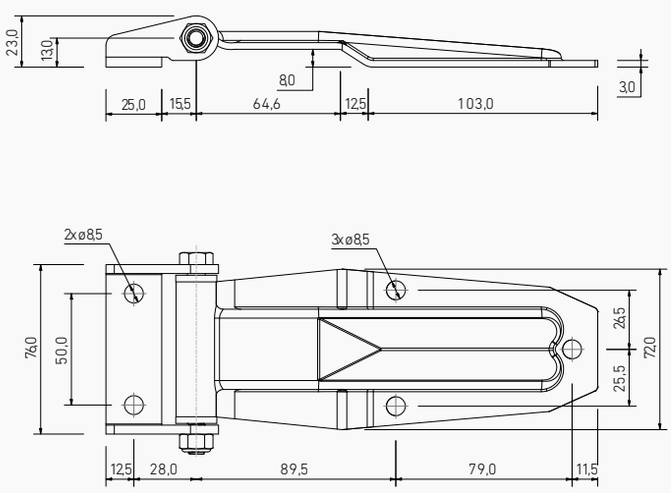

401190211	401190111
INOX	ZINC
478 g.	472 g.

BISAGRA LATERAL DE AIREACIÓN TAMBRE

VENTILATION SIDE HINGE TAMBRE

401260202	401260102
INOX	ZINC
142 g.	140 g.

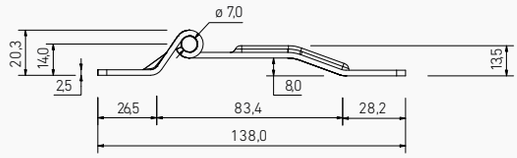

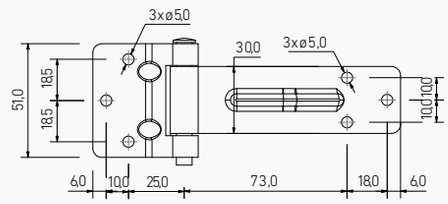

NOTAS

NOTES

NUESTROS PRODUCTOS Y SERVICIOS
OUR PRODUCTS AND SERVICES

Más de 50 años de experiencia

en el diseño y fabricación de accesorios en acero y soluciones para la carrocería industrial y otros sectores industriales. Desde 1966 facilitando productos y soluciones diferenciadoras adaptadas a nuestros clientes.

More than 50 years of experience

in the design and manufacture of steel accessories and solutions for industrial bodywork and other industrial sectors. Since 1966 we have been providing differentiating products and solutions adapted to our customers.

Calidad funcionalidad y resistencia

Apostamos por el diseño y la fabricación interna. El control y la eficiencia en el proceso, desde el diseño hasta la entrega del producto, son nuestras señas de identidad, así como la flexibilidad para adaptarnos a las necesidades específicas de cada cliente o mercado.

Quality, functionality and resistance

We are committed to in-house design and manufacture. Control and efficiency in the process, from design to the delivery of the product, are our identity signs, as well as the flexibility to adapt to the specific needs of each customer or market.

Servicio MRF

Un saber hacer reconocido internacionalmente con nuestra presencia en más de 40 países y a través de nuestra propuesta de valor: ofrecer un servicio ágil y personalizado.

MRF Service

Internationally recognised know-how with our presence in more than 40 countries and based on our value proposition: offering an agile and personalised service.

BISAGRA LATERAL NAVIA CON GALCE

SIDE HINGE NAVIA WITH SLOPE

401240209
INOX
1.066 g.

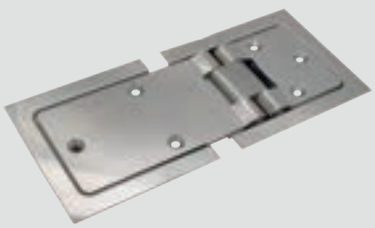

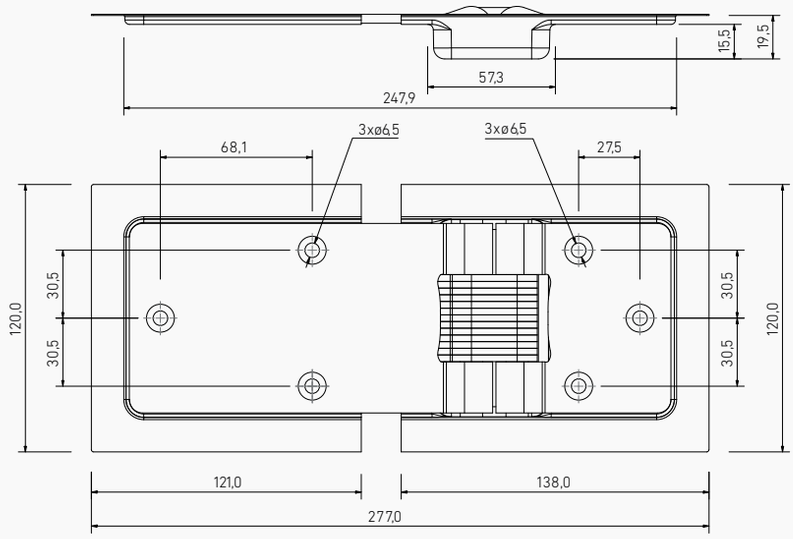

BISAGRA LATERAL PLANA DEZA

FLAT SIDE HINGE DEZA

418100201	418100101
INOX	ZINC
638 g.	623 g.

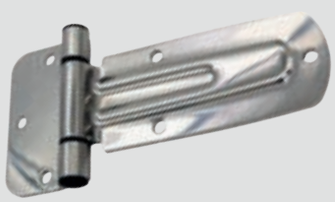

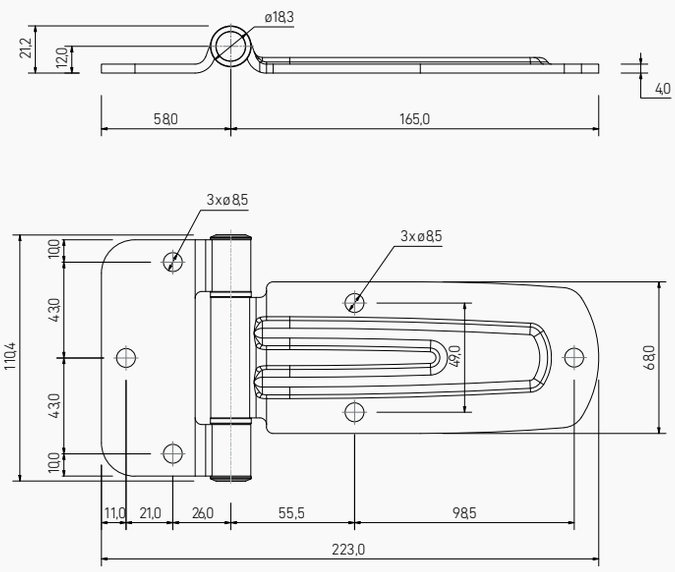

BISAGRA LATERAL PLANA ADRA

FLAT SIDE HINGE ADRA

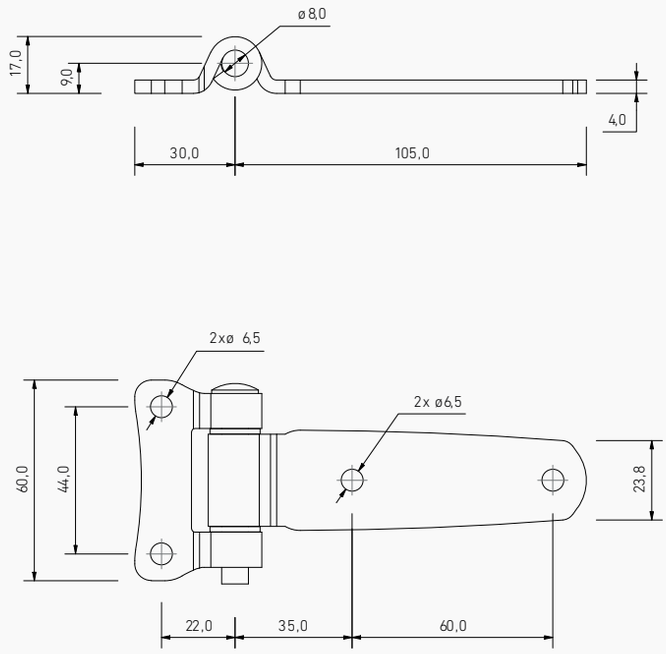

401220207

INOX

198 g.

BISAGRA LATERAL PLANA UMA

FLAT SIDE HINGE UMA

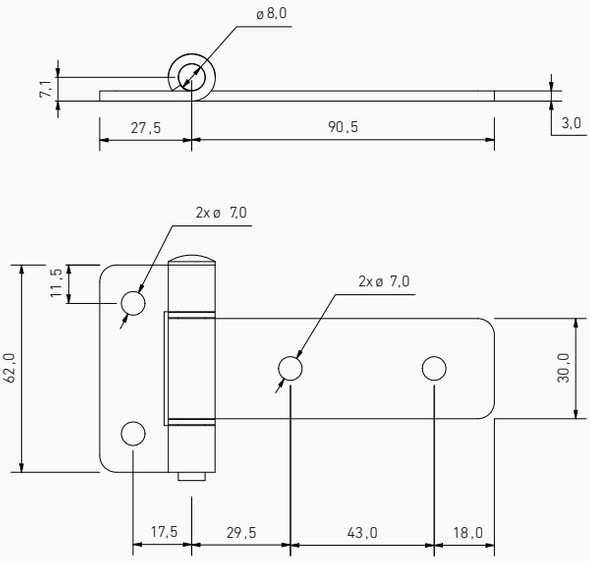

NEW

401220217

INOX

164 g.

BISAGRA LATERAL PLANA HELADERO

FLAT SIDE HINGE HELADERO

401600200

INOX

291 g.

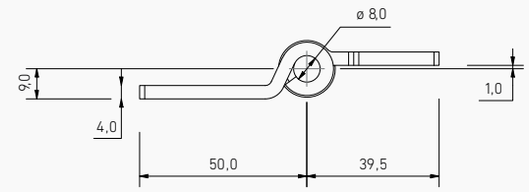

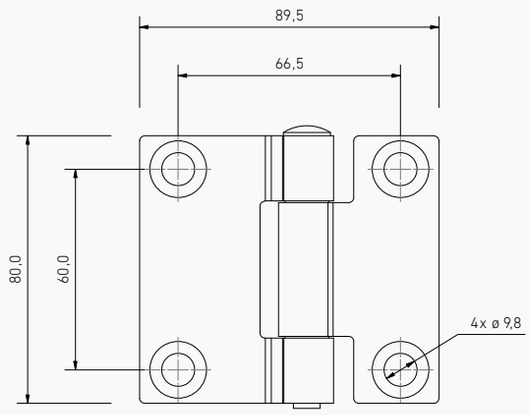

BISAGRA LATERAL PLANA 158X80

FLAT SIDE HINGE 158X80

401220203

INOX

348 g.

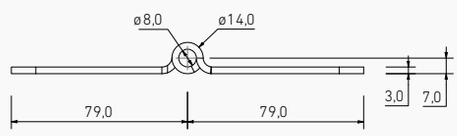

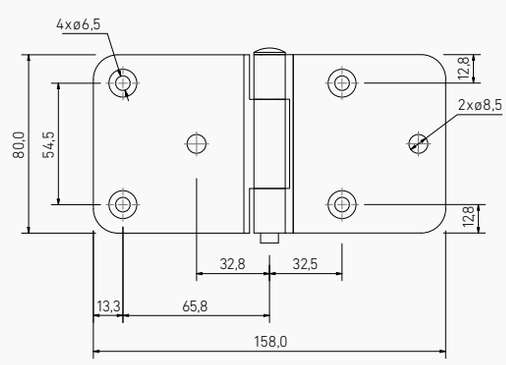

BISAGRA LATERAL PLANA DEVA

FLAT SIDE HINGE DEVA

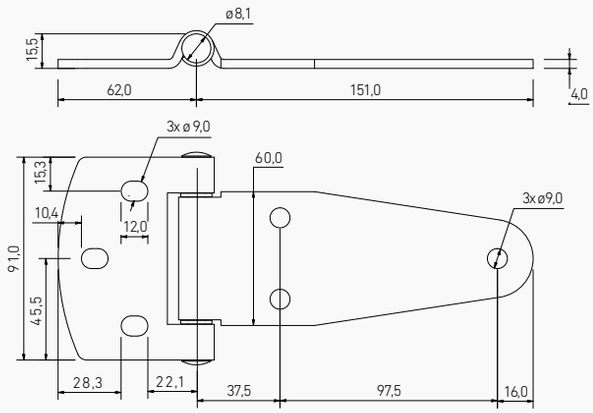

NEW

401220218

INOX

463 g.

BISAGRA LATERAL PLANA SUA

FLAT SIDE HINGE SUA

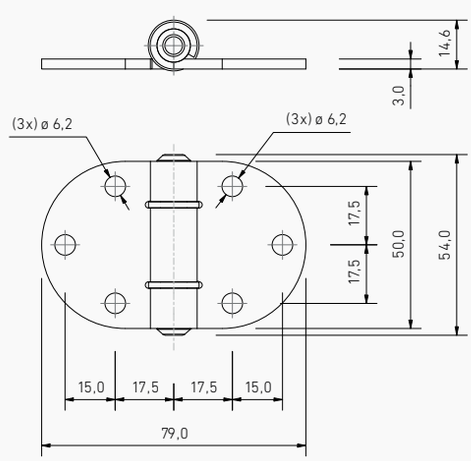

NEW

401220250

INOX

120 g.

BISAGRA LATERAL PLANA 65X156

FLAT SIDE HINGE 65X156

401220208
INOX
345 g.

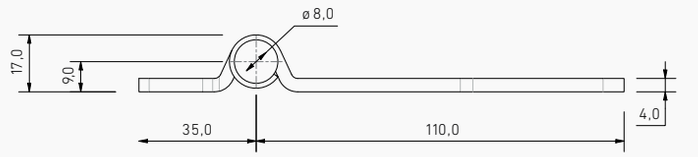

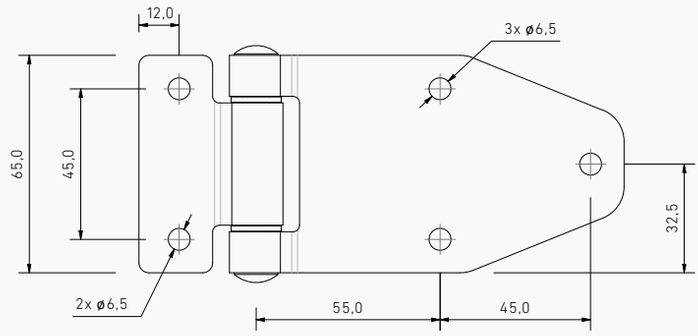

BISAGRA LATERAL PLANA AIREACIÓN GRANDE

BIG FLAT SIDE HINGE FOR VENTILATION DOOR

401260203	401260103
INOX	ZINC
142 g.	140 g.

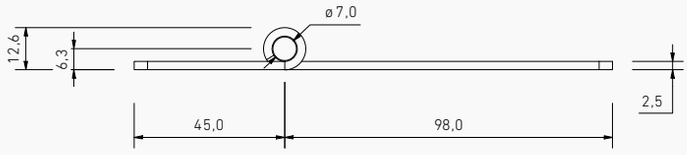

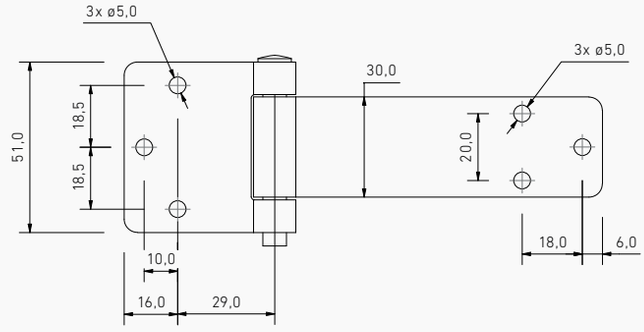

BISAGRA LATERAL PLANA AIREACIÓN PEQUEÑA

SMALL FLAT SIDE HINGE FOR VENTILATION DOOR

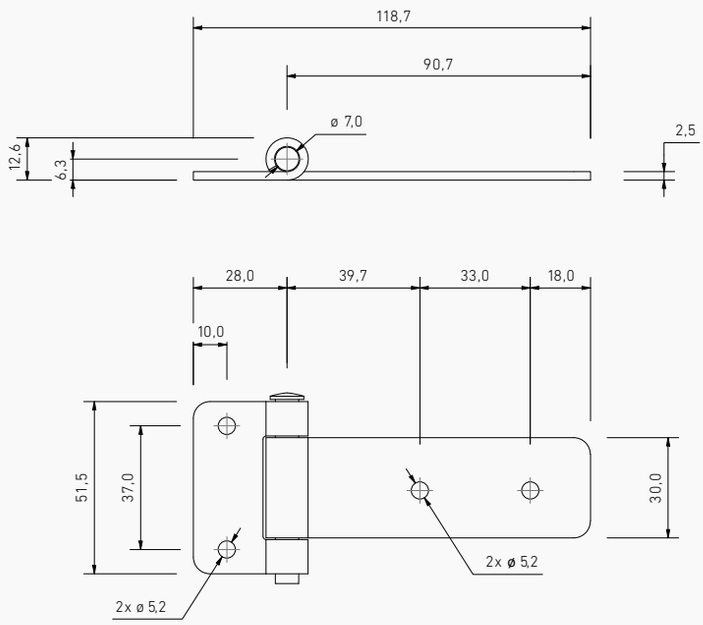

401260204

INOX

122 g.

BISAGRA LATERAL PLANA AIREACIÓN

FLAT SIDE HINGE FOR VENTILATION DOOR

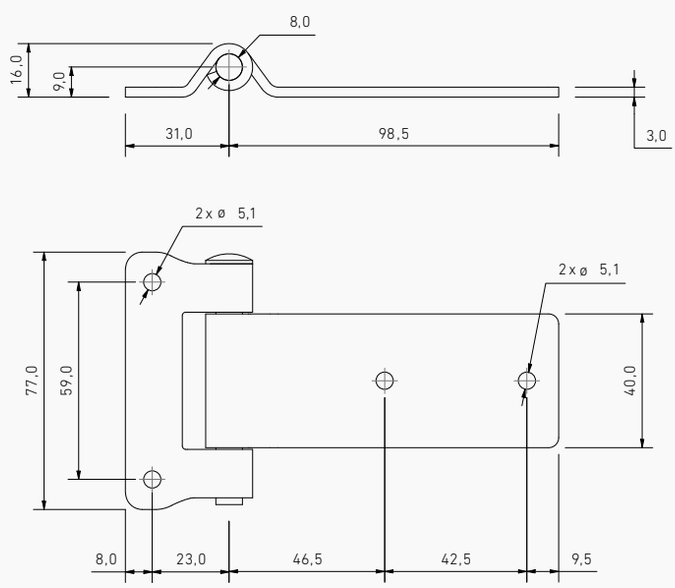

NEW

418436200

INOX

211 g.

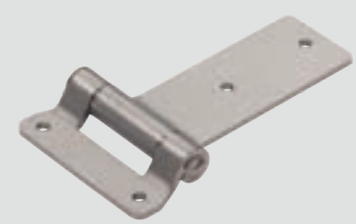

BISAGRA LATERAL PLANA 3X59X75

FLAT SIDE HINGE 3X59X75

401230201

INOX

140 g.

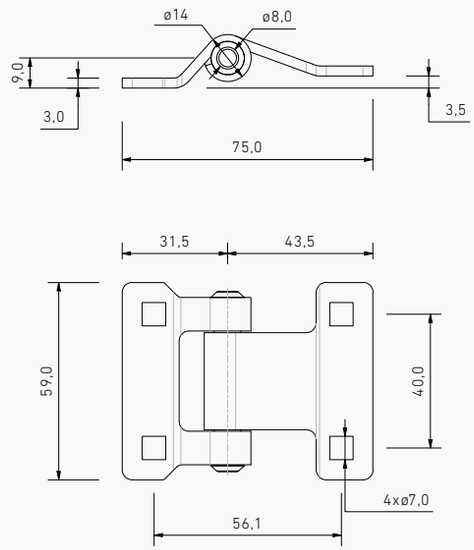

BISAGRA LATERAL PLANA 3X59X71,5

FLAT SIDE HINGE 3X59X71,5

401230202

INOX

130 g.

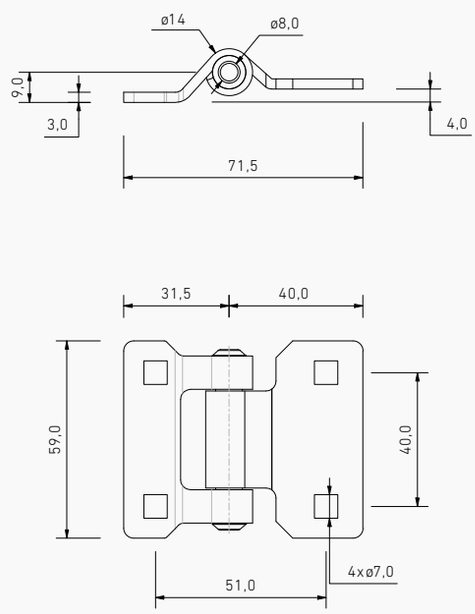

BISAGRA LATERAL PLANA 3X59X59

FLAT SIDE HINGE 3X59X59

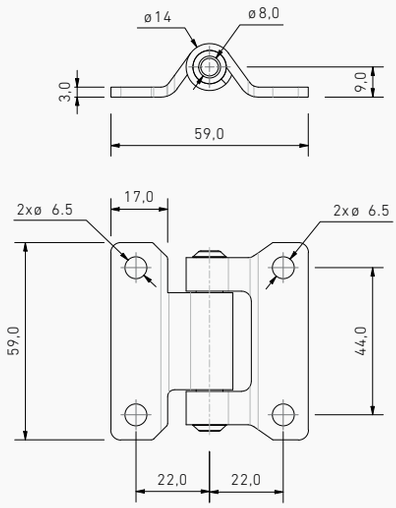

401230203
INOX
140 g.

BISAGRA LATERAL PIANO

PIANO SIDE HINGE

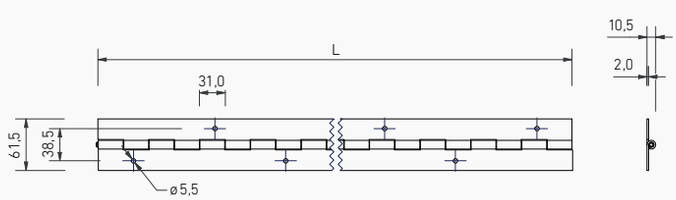

401250202	401250201
INOX	INOX
3.784 g.	2.962 g.
401250102	**401250101**
ZINC	ZINC
3.727 g.	2.955 g.
L=2.500 mm	L=2.000 mm

H (mm)	L (mm)	MATERIAL	SIN ENGRASADOR *WITHOUT GREASER*		CON ENGRASADOR *WITH GREASER*	
30	60	HIERRO / *IRON*	402010301	118 g.		
40	40	HIERRO / *IRON*	402020305	110 g.		
	60		402020301	160 g.		
	70		402020302	247 g.		
	80		402020303	272 g.		
					402120303	272 g.
	100		402020304	372 g.		
					402120304	322 g.
50	60	HIERRO / *IRON*	402030301	292 g.		
					402130301	292 g.
	70		402030302	339 g.		
					402130302	339 g.
	80		402030303	386 g.		
					402130303	386 g.
	100		402030304	470 g.		
					402130304	480 g.
60	40	HIERRO / *IRON*	402040305	194 g.		
					402140305	235 g.
	50		402040306	243 g.		
					402140306	295 g.
	60		402040301	288 g.		
					402140301	348 g.
	70		402040302	340 g.		
					402140302	405 g.
	80		402040303	468 g.		
					402140303	462 g.
	100		402040304	576 g.		
					402140304	580 g.
80	60	HIERRO / *IRON*	402050301	462 g.		
					402150301	458 g.
	70		402050302	530 g.		
					402150302	533 g.
	80		402050303	606 g.		
					402150303	680 g.
	100		402050304	762 g.		
					402150304	758 g.
100	100	HIERRO / *IRON*	402060301	1.004 g.		

BISAGRA DE LIBRO
DOUBLE SHEET HINGE

SIN ENGRASADOR
WITHOUT GREASER

CON ENGRASADOR
WITH GREASER

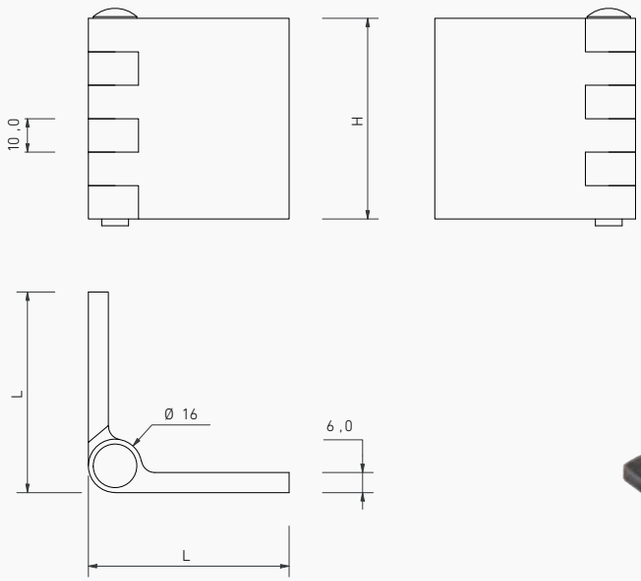

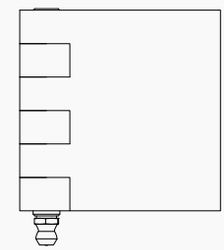

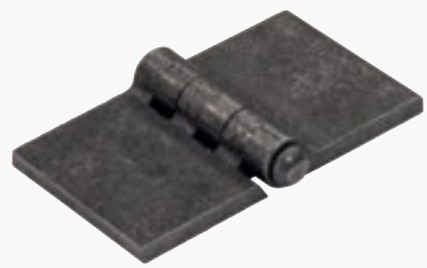

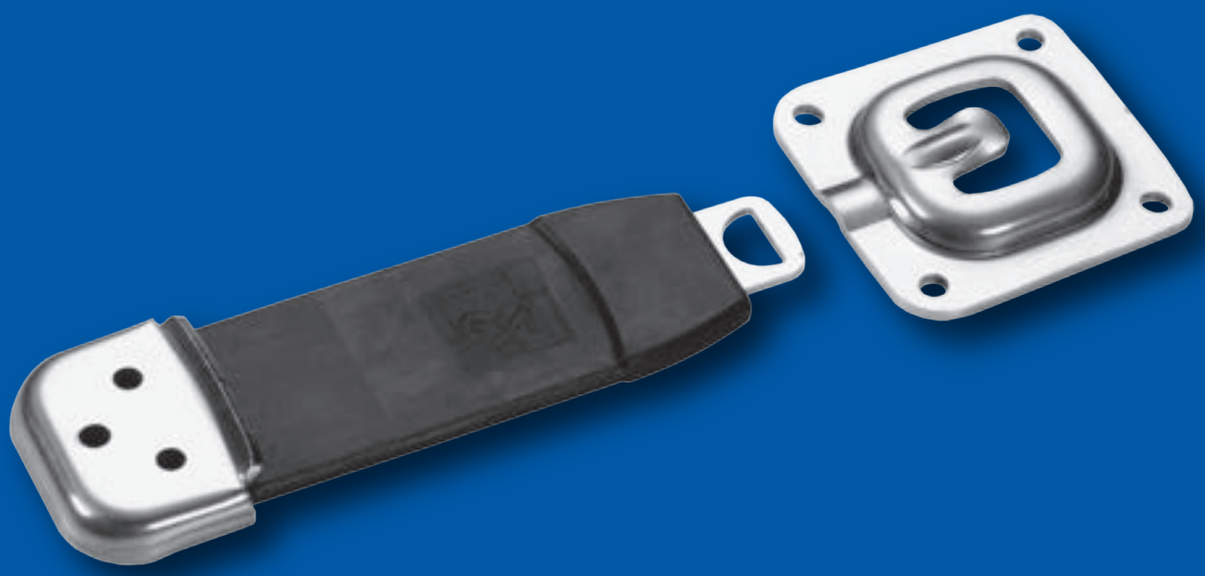

ACCESORIOS

ACCESORIES

NEOMAG - 100

RETENEDOR TRASERO DE IMÁN / *MAGNETIC REAR DOOR RETAINER*

405010607

NEODIMIUM

614 g.

NEW

*Montaje sobre brida 100mm o directo sobre panel.

**Fitting on 100mm tube clamp or directly on panel.*

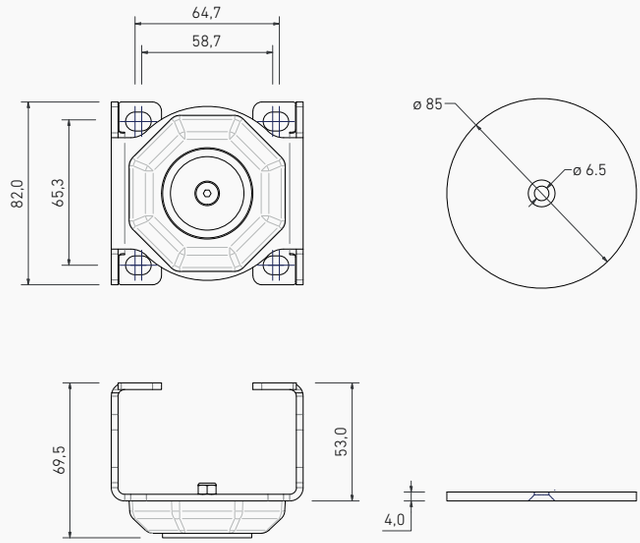

NEOMAG LATERAL / *SIDE*

RETENEDOR LATERAL DE IMÁN / *MAGNETIC SIDE DOOR RETAINER*

405010604

NEODIMIUM

290 g.

NEW

*Montaje directo sobre panel.

**Fitting directly on panel.*

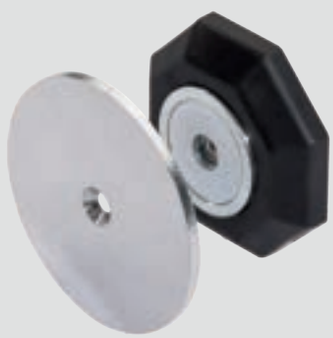

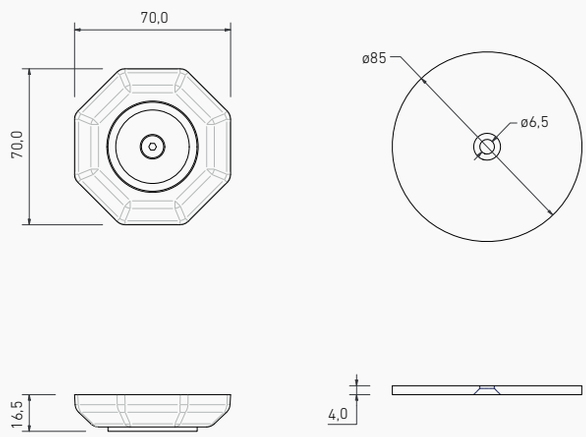

NEOMAG

RETENEDOR TRASERO DE IMÁN / *MAGNETIC REAR DOOR RETAINER*

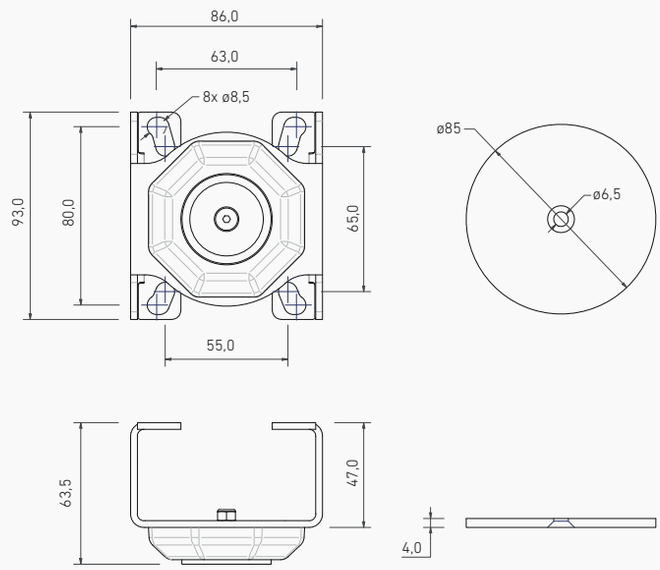

NEW

405010605

NEODIMIUM

614 g.

*Montaje sobre brida 160mm, brida 150mm o directo sobre panel.

**Fitting on 160mm tube clamp, 150mm tube clamp or directly on panel.*

Compatible para posición izquierda y derecha y para todos los diámetros de tubo, en montaje directo sobre panel.

Compatible for left and right position and for all tube diameters, for direct panel mounting.

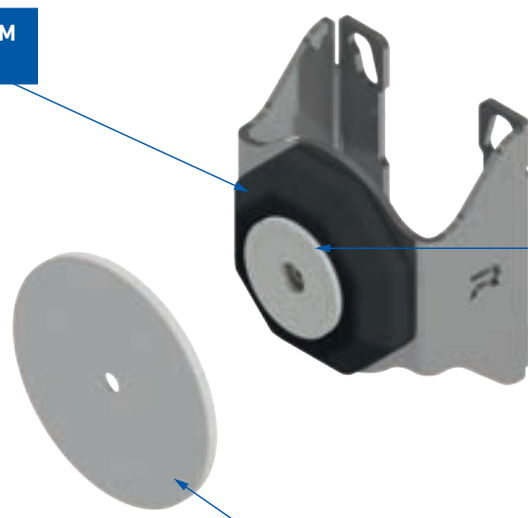

Base de Caucho EPDM
EPDM Rubber Base

Imán de neodimio avellanado encapsulado en acero al carbono, de 400N
400N carbon steel encapsulated countersunk neodymium magnet

Chapa acero inoxidable ferrítico AISI430 para M4 avellanado
Ferritic stainless-steel sheet AISI430 for M4 countersunk

RETENEDOR FLEXIBLE 123MM

FLEXIBLE DOOR RETAINER 123MM

405010601	405010103
INOX	ZINC
136 g.	136 g.

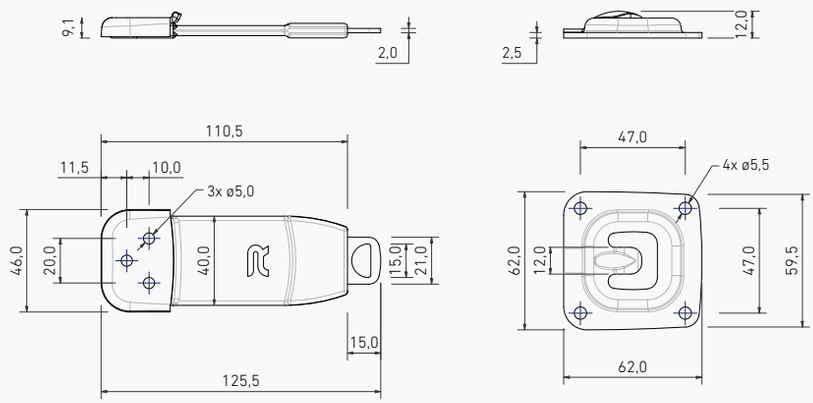

RETENEDOR FLEXIBLE 143MM

FLEXIBLE DOOR RETAINER 143MM

405010602
INOX
140 g.

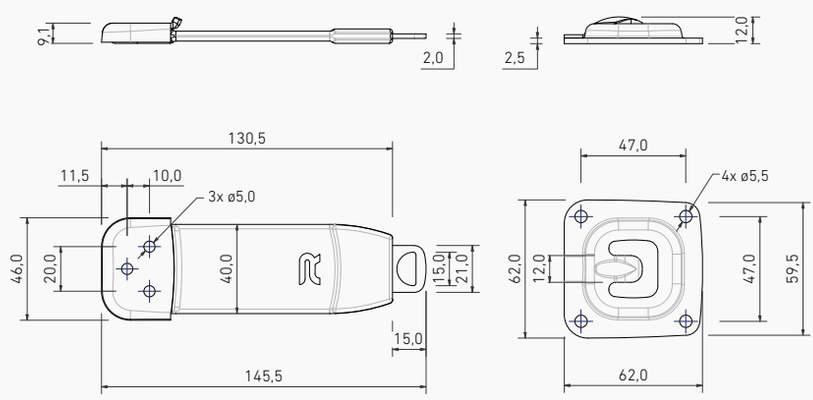

RETENEDOR T 82MM

RETRACTABLE DOOR RETAINER "T" 82MM

405010211	405010111
INOX	ZINC
124 g.	124 g.

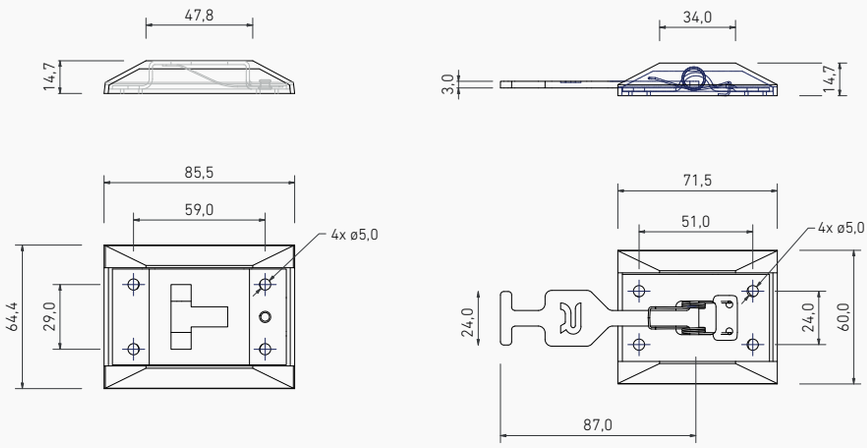

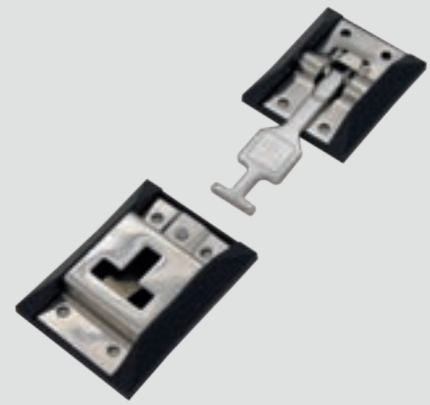

RETENEDOR T 117MM

RETRACTABLE DOOR RETAINER "T" 117MM

405010212	405010112
INOX	ZINC
132 g.	132 g.

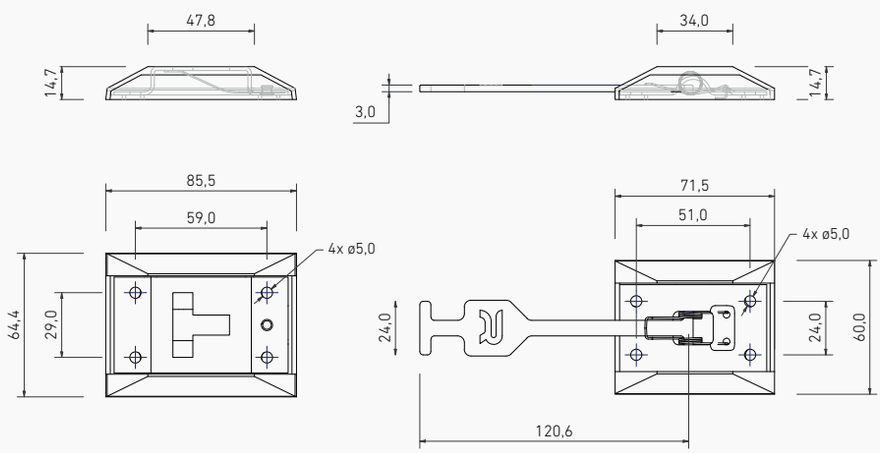

RETENEDOR T 180MM

RETRACTABLE DOOR RETAINER "T" 180MM

405010203	405010104
INOX	ZINC
145 g.	136 g.

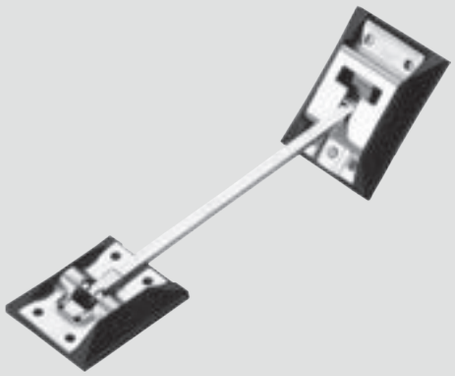

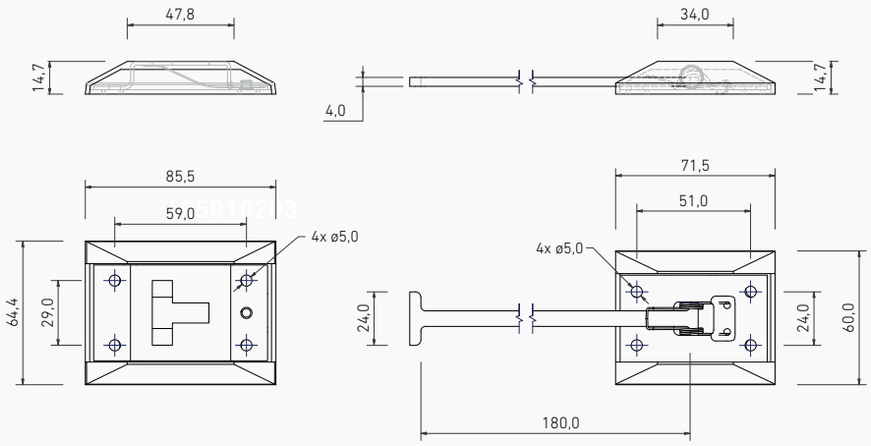

RETENEDOR DE PALANCA 406X145

LEVER DOOR RETAINER 406X145

405030236
INOX
1.606 g.

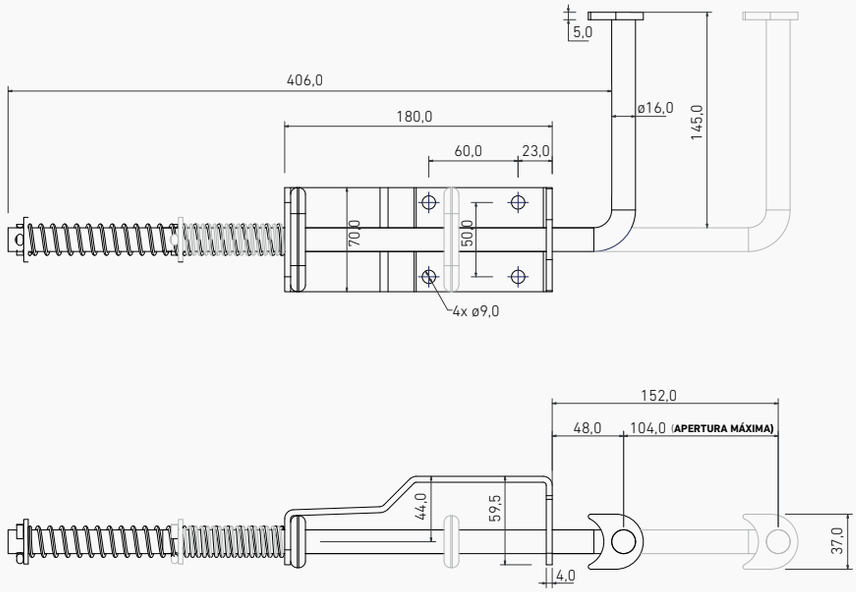

RETENEDOR DE PALANCA 585X145

LEVER DOOR RETAINER 585X145

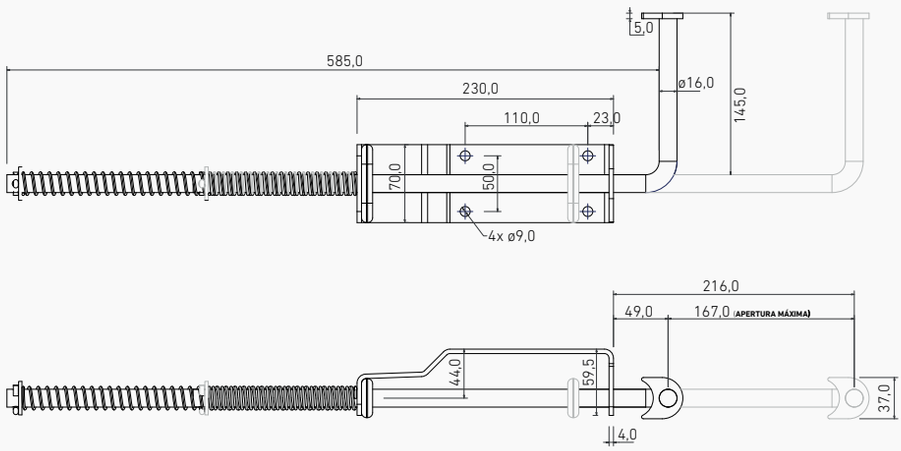

405030234

INOX

1.940 g.

RETENEDOR DE PALANCA PARA TUBO

LEVER DOOR RETAINER FOR TUBE

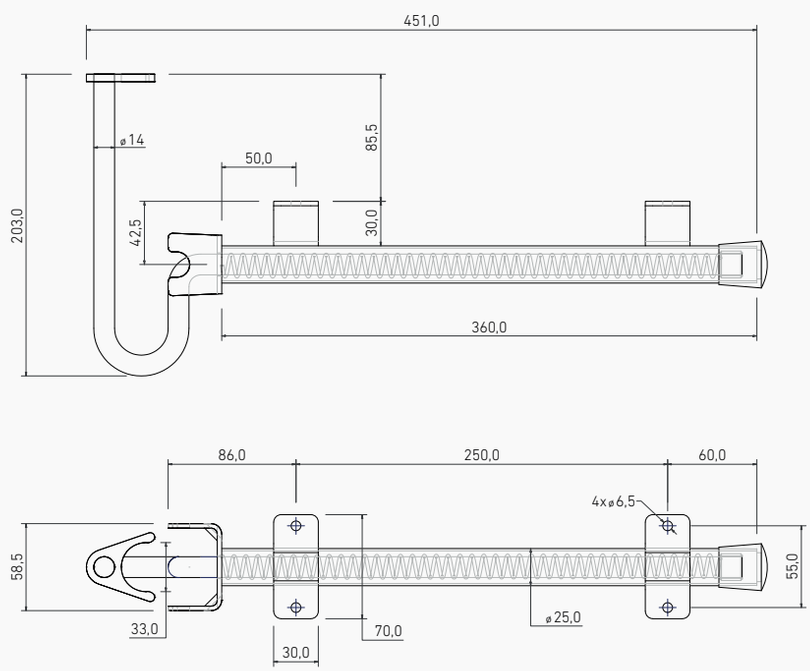

405030221

INOX

1.506 g.

RETENEDOR DE PALANCA PEQUEÑO (INOX)

LEVER DOOR RETAINER SMALL (INOX)

405030202

INOX

1.210 g.

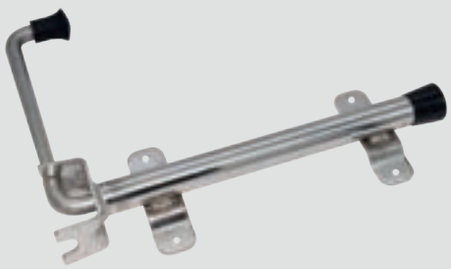

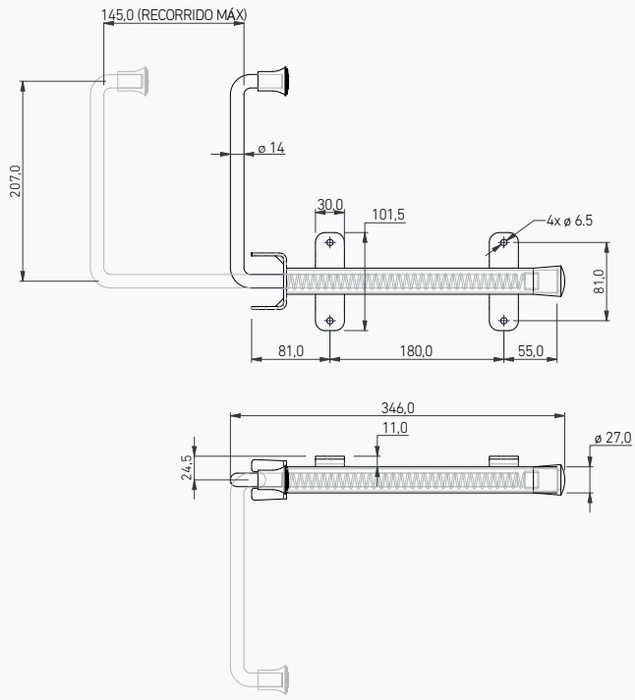

RETENEDOR DE PALANCA PEQUEÑO (ZINC)

LEVER DOOR RETAINER SMALL (ZINC)

405030102

ZINC

1.280 g.

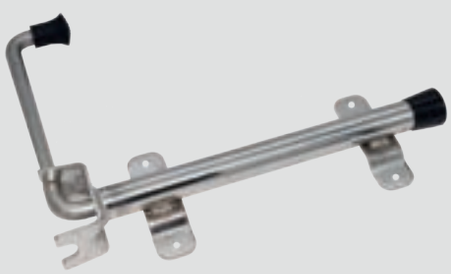

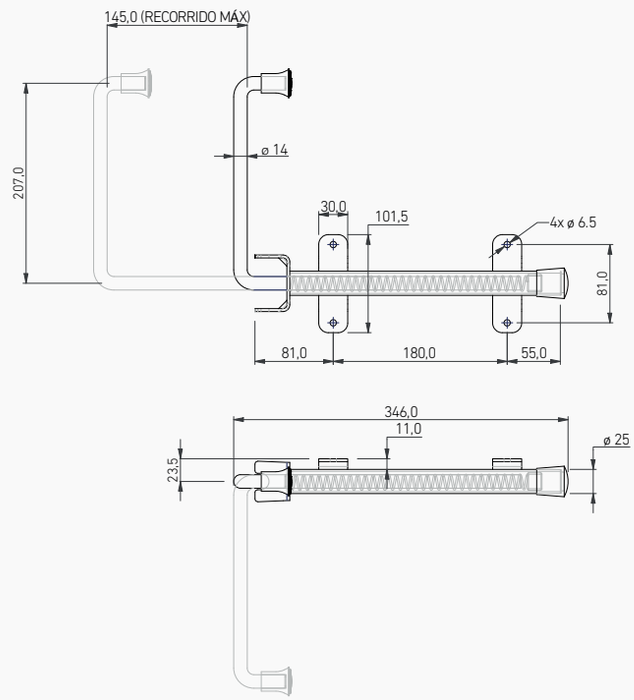

RETENEDOR DE PALANCA MEDIANO (INOX)

LEVER DOOR RETAINER MEDIUM (INOX)

405030201

INOX

1.750 g.

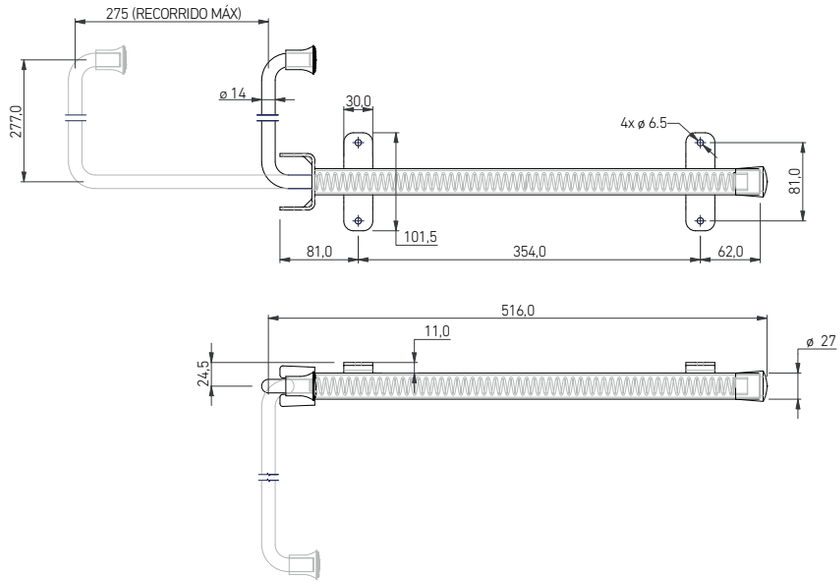

RETENEDOR DE PALANCA MEDIANO (ZINC)

LEVER DOOR RETAINER MEDIUM (ZINC)

405030101

ZINC

1.834 g.

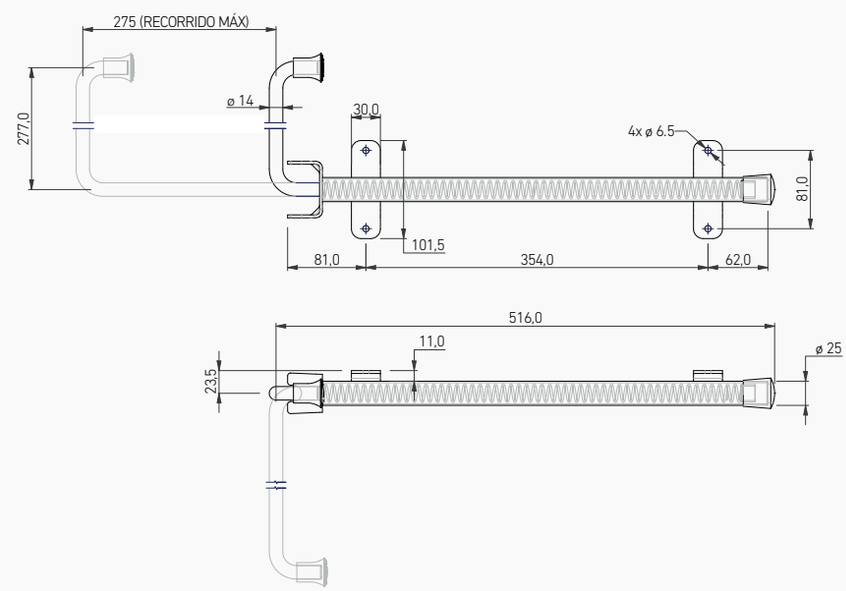

AGARRADOR EXTERIOR
EXTERNAL HANDLE

406010201	406010202
GRANDE / *BIG*	PEQUEÑO / *SMALL*
INOX	INOX
340 g.	300 g.

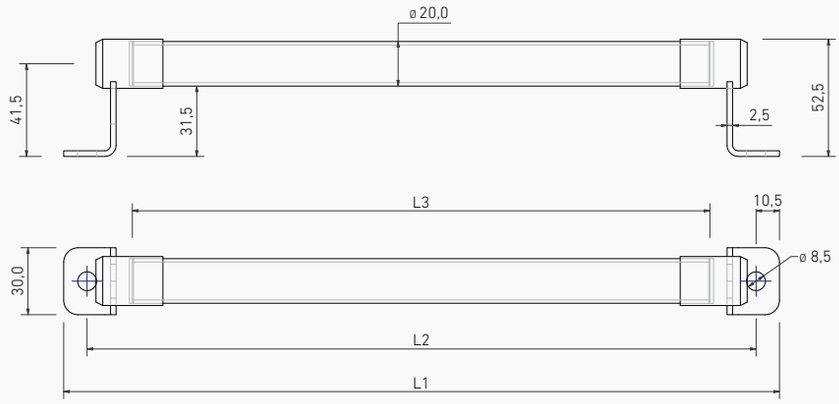

	406010201	406010202
L1	321	251
L2	300	230
L3	259	189

SOPORTE ANCLAJE CHASIS
CHASSIS ATTACHING BRACKET

406050321	406050121
HIERRO / IRON	ZINC
386 g.	335 g.

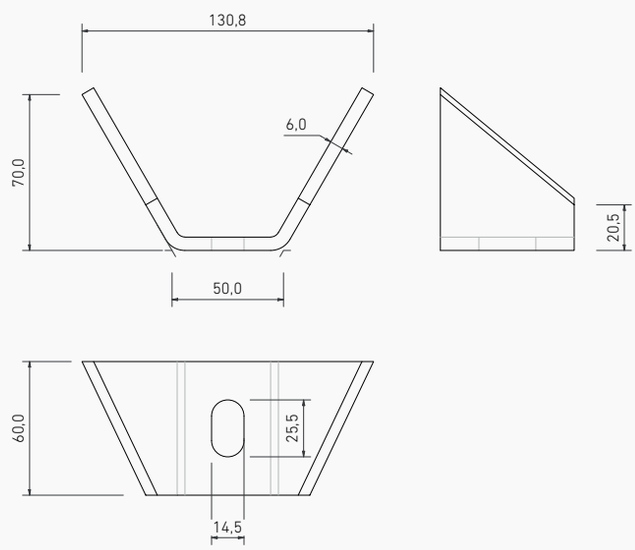

SOPORTE ANCLAJE CHASIS
CHASSIS ATTACHING BRACKET

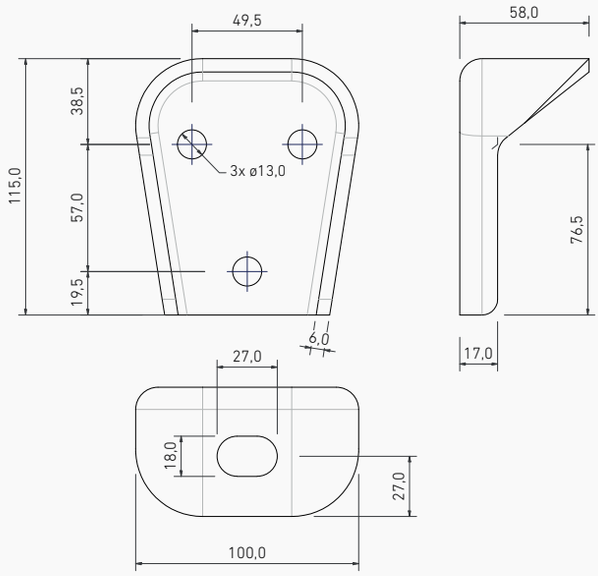

406040301	406040101
HIERRO / IRON	ZINC
802 g.	768 g.

SOPORTE ANCLAJE CHASIS
CHASSIS ATTACHING BRACKET

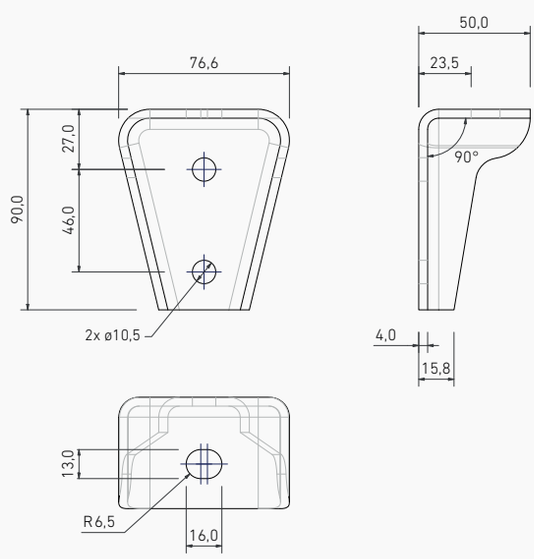

406040304	406040104
HIERRO / IRON	ZINC
327 g.	327 g.

NOTAS
NOTES

Escanea y accede al catálogo en tu dispositivo digital
Scan and access the catalog on your digital device

BRIDAS ANCLAJE CHASIS
CHASSIS ATTACHING CLAMPS

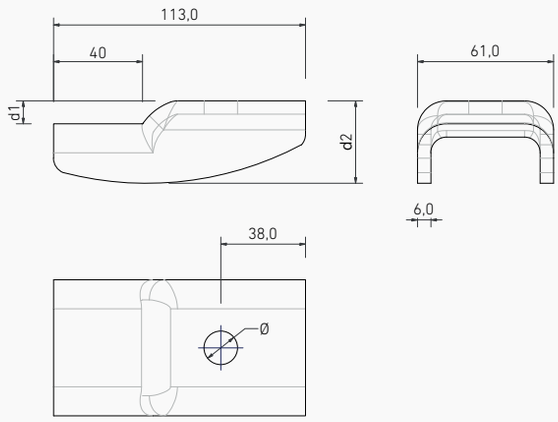

406050102	406050103
ZINC	ZINC
464 g.	462 g.

406050104	406050105
ZINC	ZINC
462 g.	462 g.

406050106	406050107
ZINC	ZINC
460 g.	462 g.

	406050102	406050103	406050104	406050105	406050106	406050107
Ø	13	13	13	15	15	15
d1	4	7	9	4	7	9
d2	29	31	32	29	31	32

BRIDAS ANCLAJE CHASIS
CHASSIS ATTACHING CLAMPS

406050101	406050108
ZINC	ZINC
446 g.	446 g.

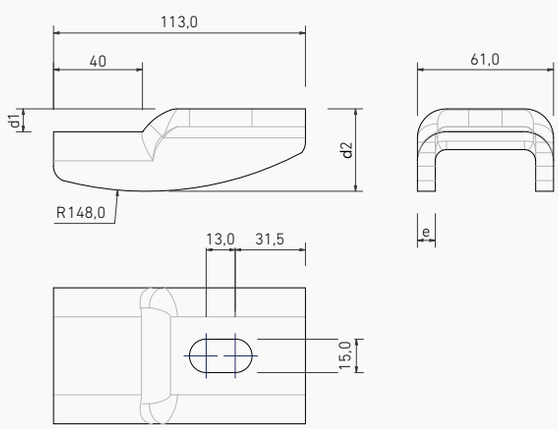

	406050101	406050108
Ø	8	6
d1	10,3	4
d2	37,5	29

SISTEMAS FRIGORÍFICOS

REFRIGERATING SYSTEMS

KIT 2 BRAZOS ELEVADORES PARA TABIQUE SEPARADOR. VEHÍCULOS LIGEROS

KIT 2 LIFTING ARMS FOR PARTITION WALL. LIGHT COMMERCIAL VEHICLES

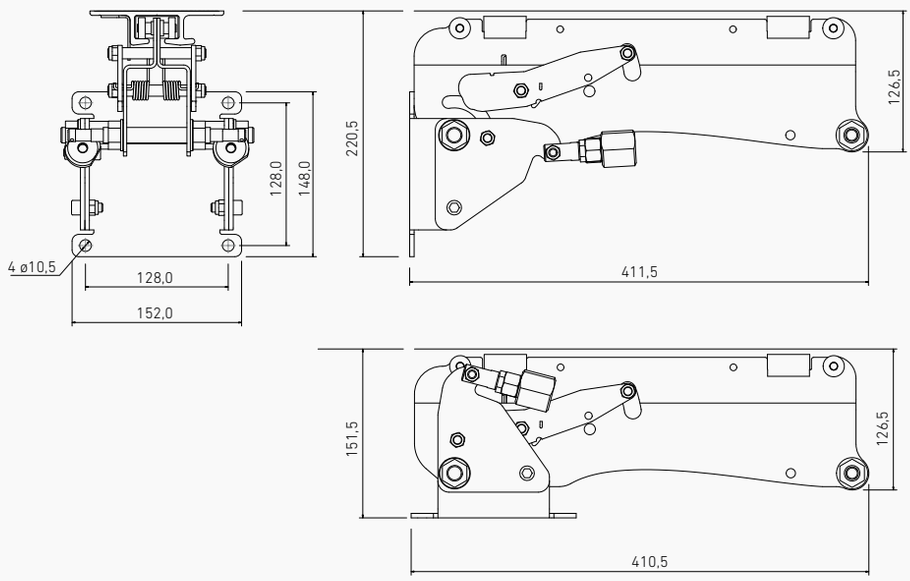

470010203

INOX

9.856 g.

KIT 2 BRAZOS ELEVADORES PARA TABIQUE SEPARADOR. TRAILERS

KIT 2 LIFTING ARMS FOR PARTITION WALL. TRAILERS

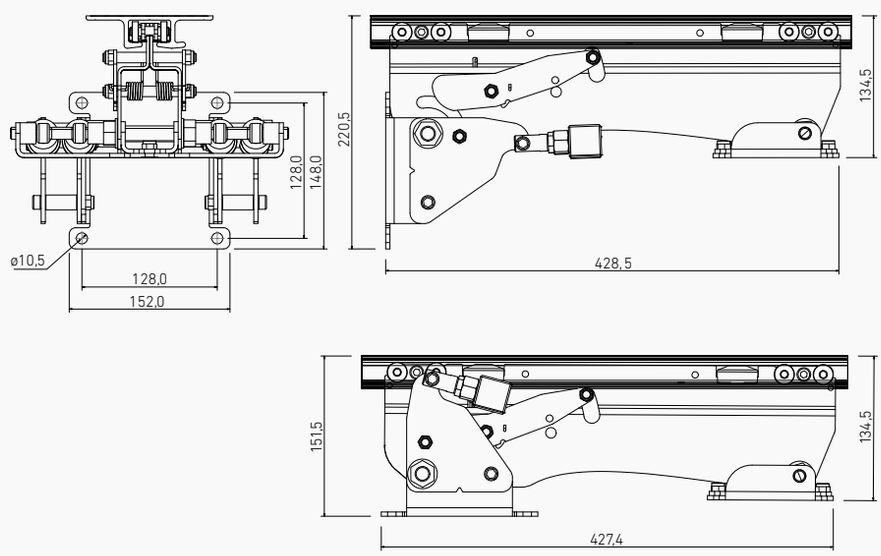

470020203

INOX

14.816 g.

ANCLAJE INOX
STAINLESS STEEL RACK

270010230

L=2000 MM

INOX

1.200 g.

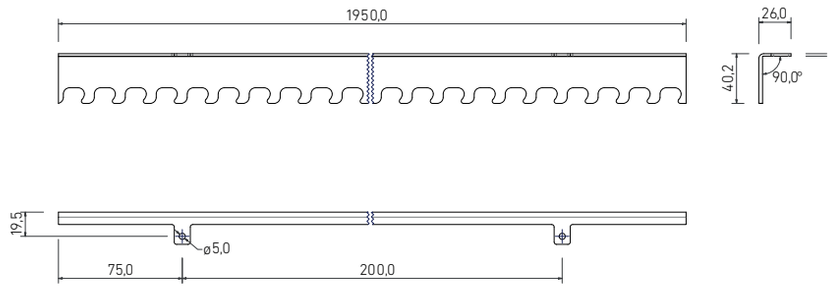

RAIL ALUMINIO
ALUMINIUM RAIL

170020901

L=6 M

ALUMINIUM

2.324 g.

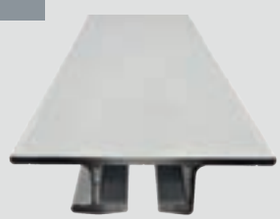

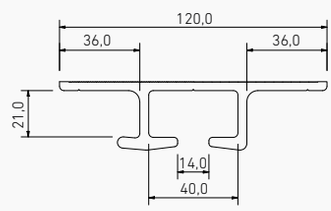

EXTREMO TOPE DEL RAÍL
END PART FOR RAIL

470010600

ALUMINIUM

33 g.

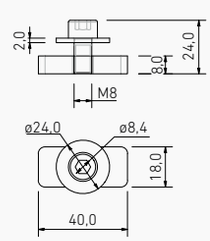

RESORTE DE GAS
GAS SPRING

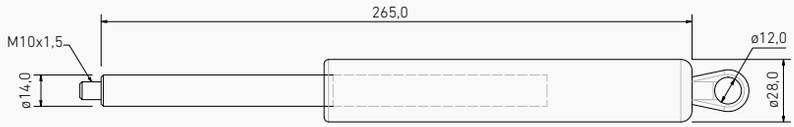

270010270	270010271
2000 N	1500 N
INOX	INOX
410 g.	406 g.

ASA PARA SEPARADOR DE CARGA
HANDLE FOR PARTITION WALL

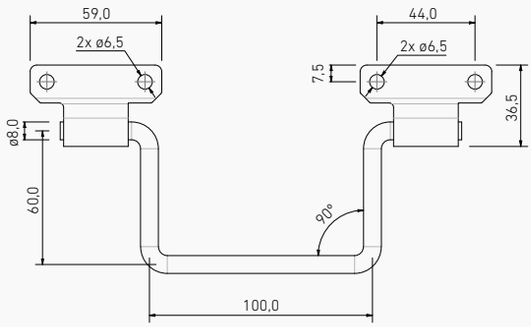

470010253
INOX
246 g.

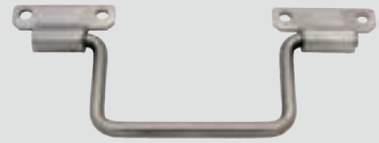

Escanea y accede al catálogo en tu dispositivo digital

Scan and access the catalog on your digital device

SUJECIÓN A TECHO DEL SEPARADOR DE CARGA. VEHÍCULOS LIGEROS

CEILING LOCK FOR PARTITION WALL. LIGHT COMMERCIAL VEHICLES

470010247

INOX

2.004 g.

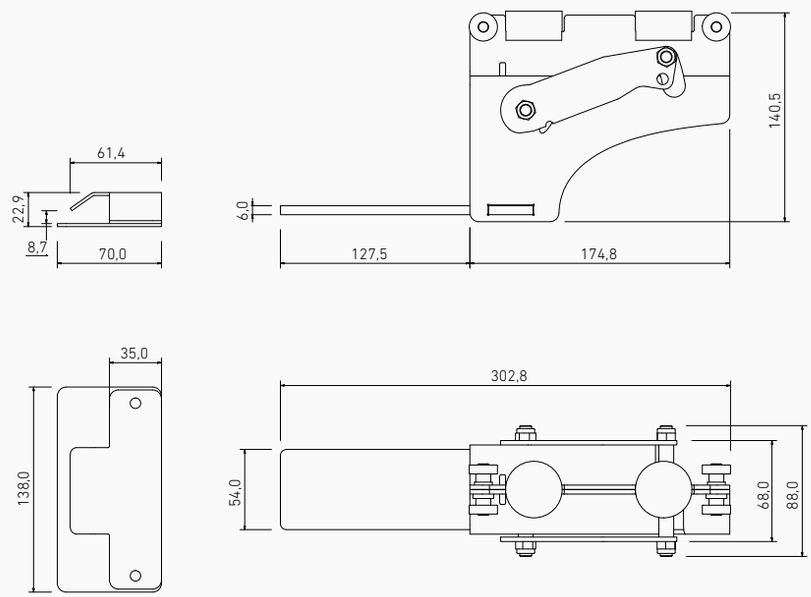

SUJECIÓN A TECHO DEL SEPARADOR DE CARGA. TRAILERS

CEILING LOCK FOR PARTITION WALL. TRAILERS

470020247

INOX

2.004 g.

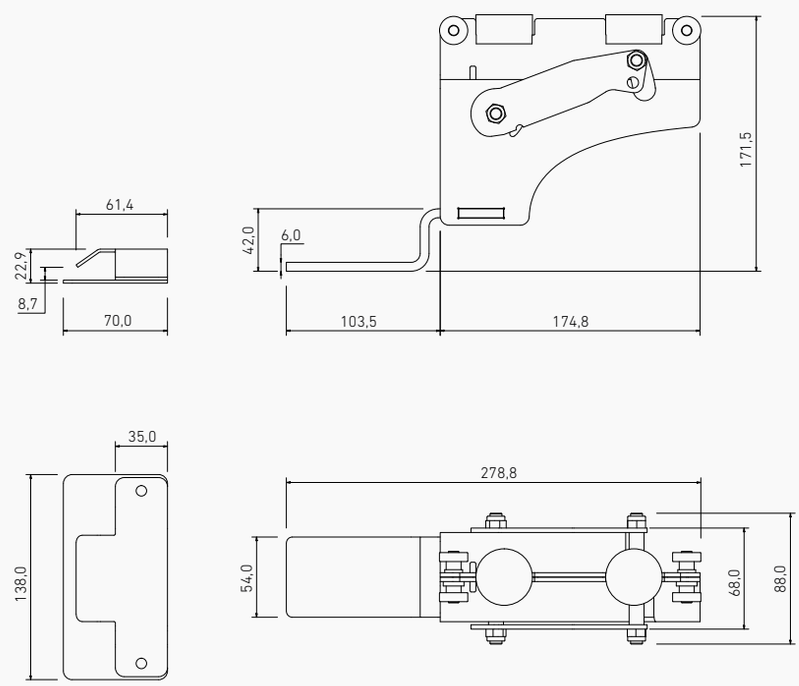

SUJECIÓN A SUELO DEL SEPARADOR DE CARGA

FLOOR LOCK FOR PARTITION WALL

470010250

INOX

2.584 g.

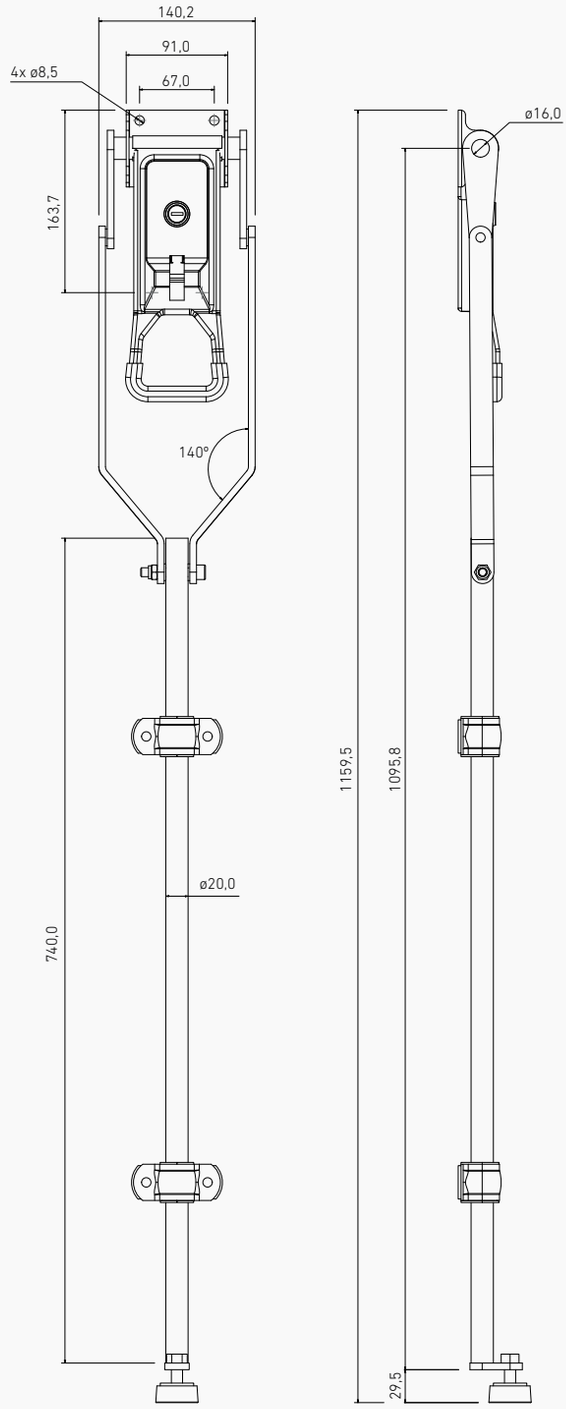

SOPORTE PARA GUÍA CÁRNICA CON PASADOR

BRACKET FOR MEAT RAIL SYSTEM WITH DETENT PIN

406060201

INOX

366 g.

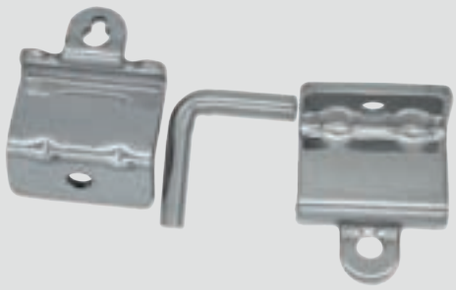

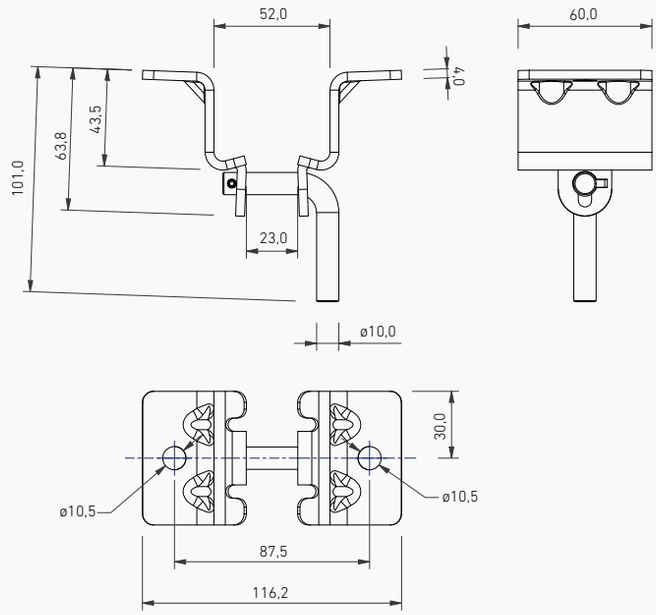

SOPORTE PARA GUÍA CÁRNICA CON CADENA

BRACKET FOR MEAT RAIL SYSTEM WITH DETENT CHAIN

406060202

INOX

488 g.

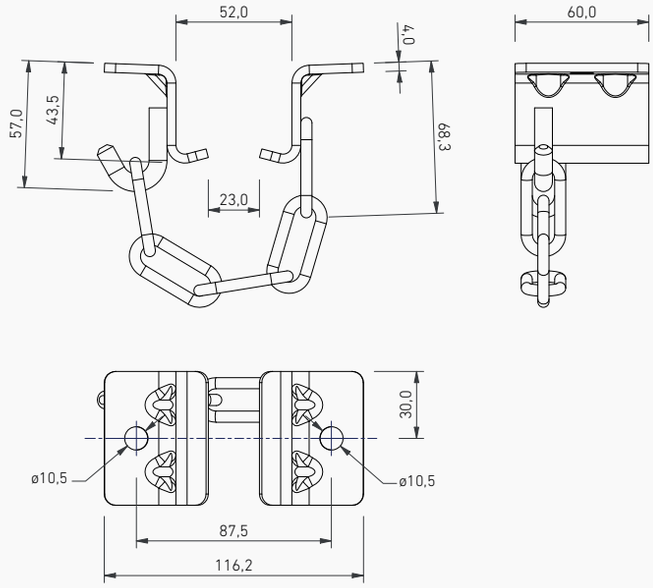

SOPORTE SIMPLE PARA GUÍA CÁRNICA

SIMPLE BRACKET FOR MEAT RAIL SYSTEM

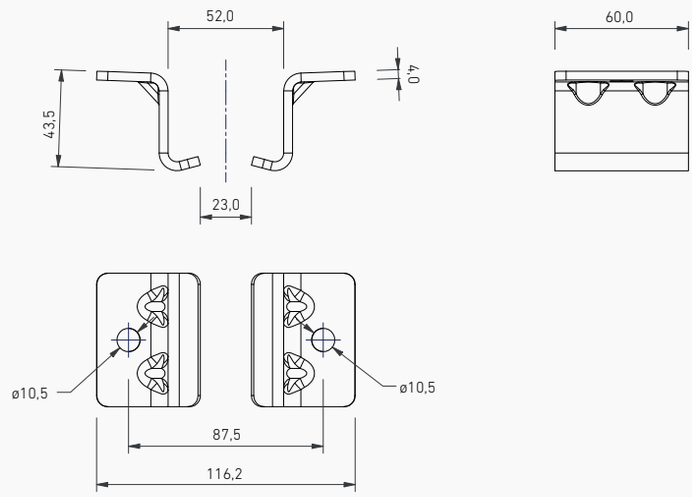

211020204

INOX

296 g.

GUÍA CÁRNICA

MEAT RAIL SYSTEM

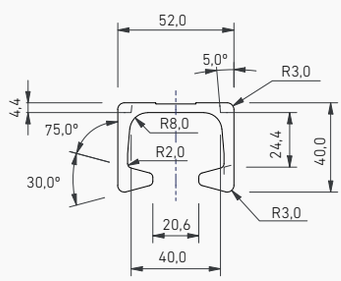

515010901

L = 6M

ALUMINIUM

2.026 g.

GANCHO CARNICERO RÍGIDO PEQUEÑO
SMALL RIGID MEAT HOOK

406070202

INOX

198 g.

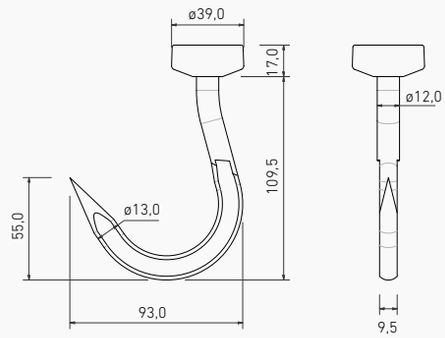

GANCHO CARNICERO ARTICULADO
ARTICULATED MEAT HOOK

406070203

INOX

404 g.

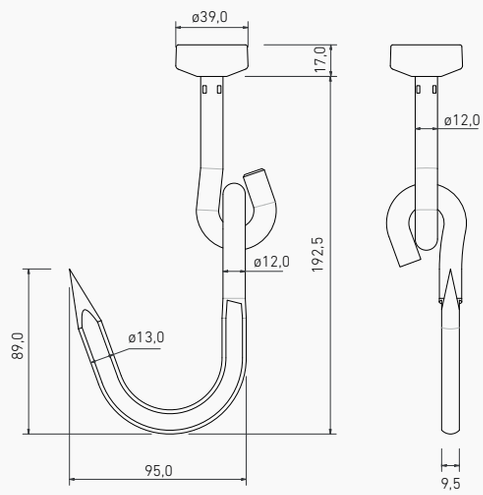

GUÍA CÁRNICA CURVA
CURVED MEAT RAIL SYSTEM

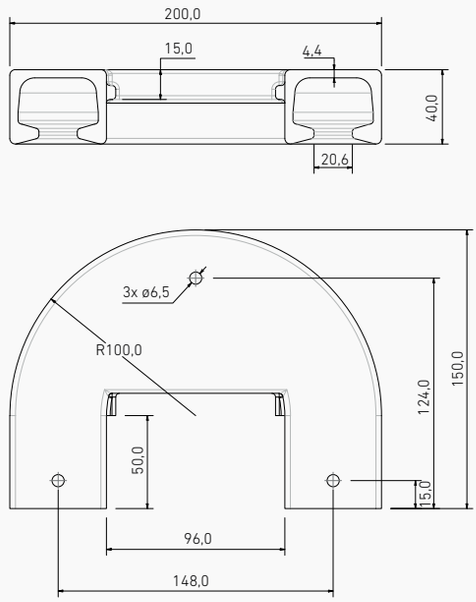

205060601

ALUMINIUM

780 g.

GANCHO CARNICERO RÍGIDO LARGO
LONG RIGID MEAT HOOK

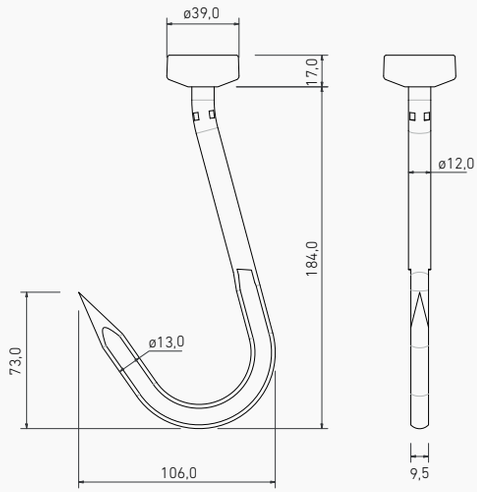

406070201

INOX

286 g.

ACOPLAMIENTO FIJO PARA GUÍA CÁRNICA TUBULAR

FIXED REAR CAP FOR TUBULAR MEAT RAIL

206120911

ALUMINIUM

664 g.

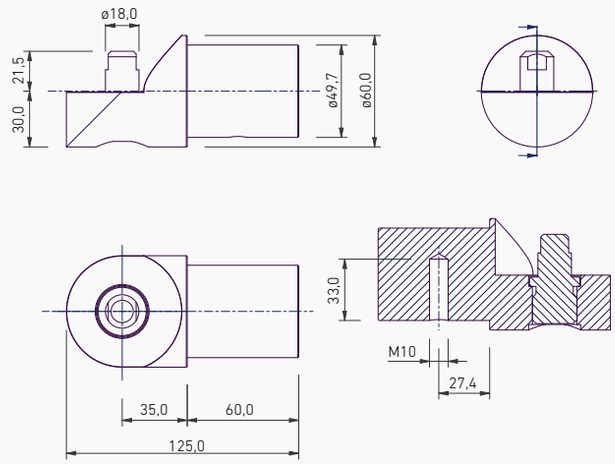

ACOPLAMIENTO MÓVIL PARA GUÍA CÁRNICA TUBULAR

MOBILE REAR CAP FOR TUBULAR MEAT RAIL

206120910

ALUMINIUM

731 g.

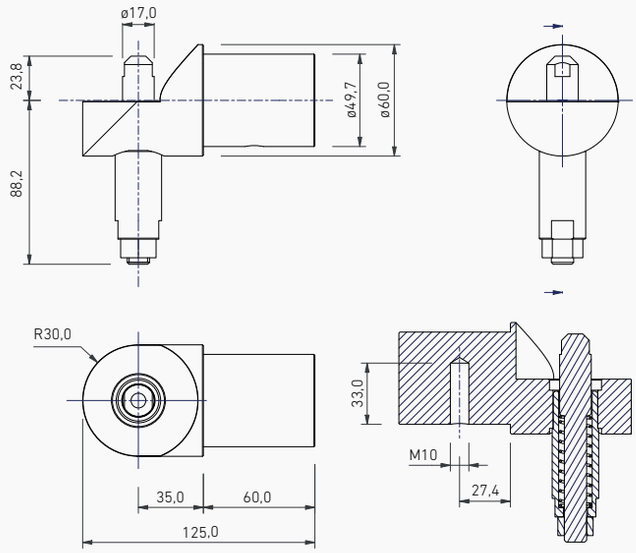

SOPORTE PARA GUÍA CÁRNICA TUBULAR

BRACKET FOR TUBULAR MEAT RAIL

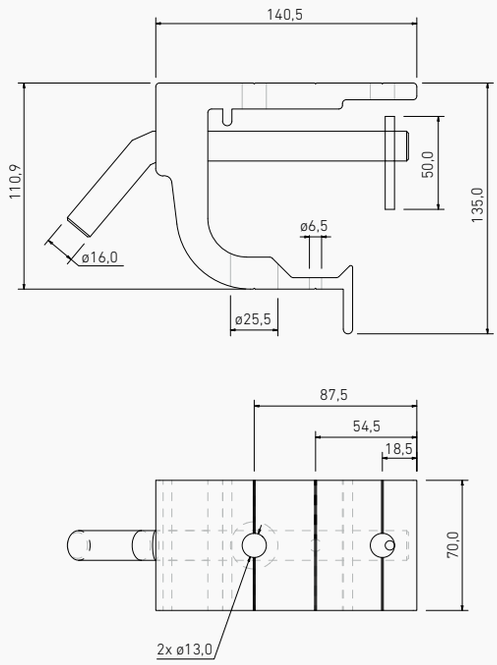

206120900

ALUMINIUM

1.192 g.

EUROGANCHO

EURO HOOK

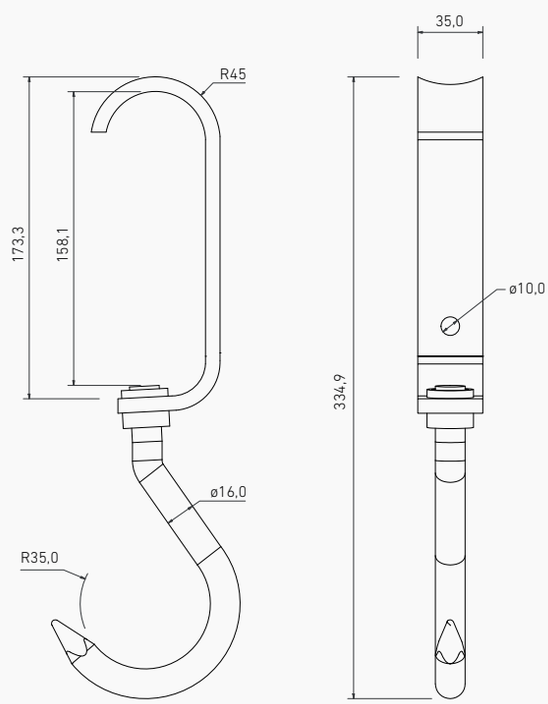

306120202

ALUMINIUM

1.446 g.

TAPA PARA GUÍA CÁRNICA TUBULAR

FRONT CAP FOR TUBULAR MEAT RAIL

306120905

ALUMINIUM

325 G.

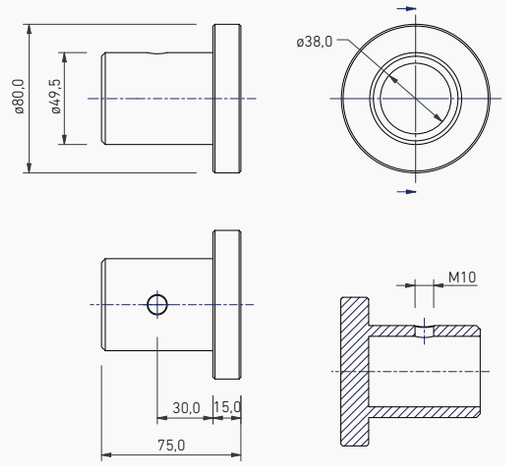

NOTAS

NOTES

1966 MRF

SISTEMAS DE PUERTA CORREDERA

SLIDING DOOR SYSTEMS

SKIRION
APERTURA IZQUIERDA / *LEFT OPENING*

443000260	443000250
W = 1300MM	W = 900MM
23.500 g.	21.500 g.

SKIRION
APERTURA DERECHA / *RIGHT OPENING*

443000261	443000251
W = 1300MM	W = 900MM
23.500 g.	21.500 g.

TODOS LOS PLANOS E IMÁGENES MUESTRAN APERTURA IZQUIERDA
ALL DRAWINGS AND PHOTOS SHOW LEFT OPENING

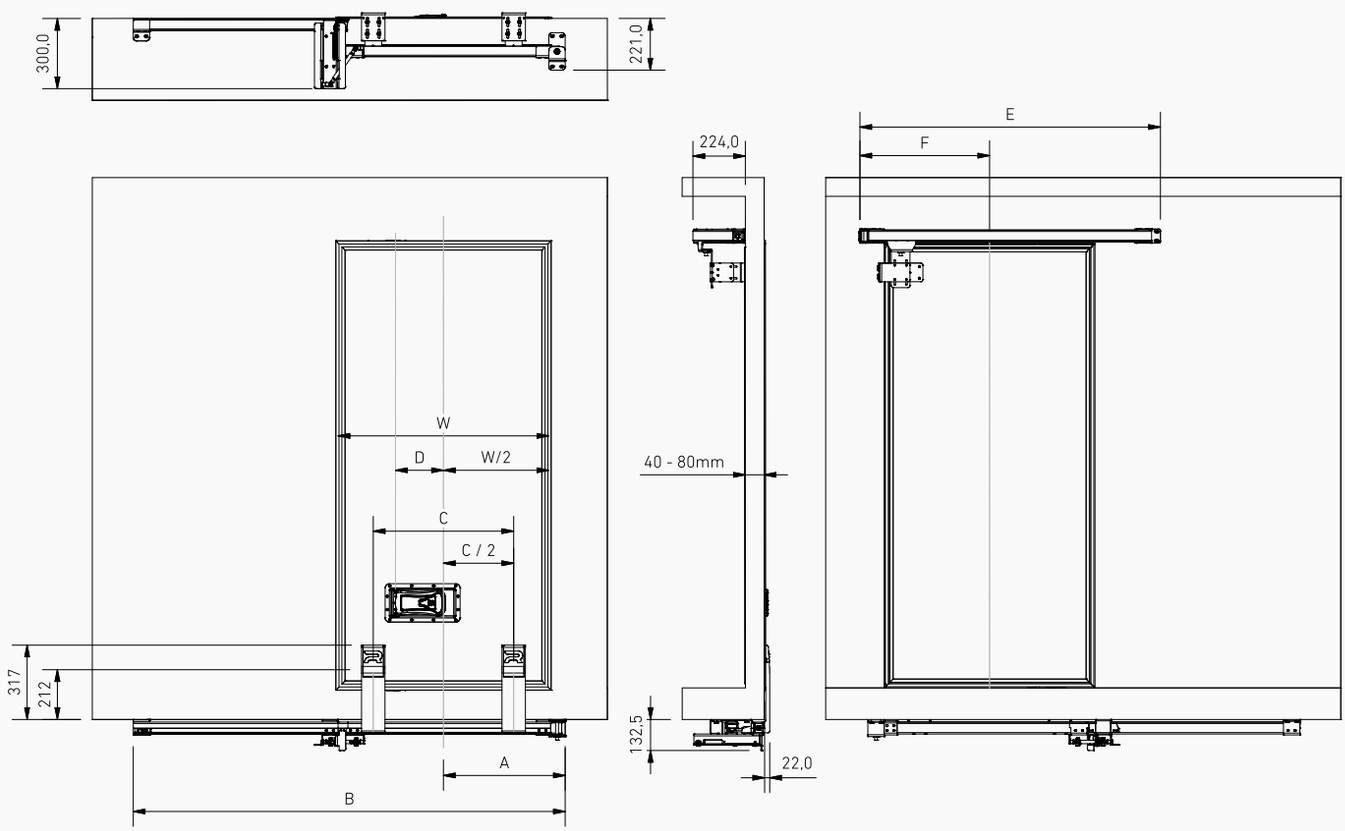

	W= 1300 MM	W= 900 MM
A	720	520
B	2537	1845
C	810	600
D	325	205
E	1685	1283
F	754	554

RECAMBIOS

SPARE PARTS

PRODUCTOS MRF DESCATALOGADOS. SE SIRVEN RECAMBIOS.

DISCONTINUED MRF PRODUCTS. SPARE PARTS ARE AVAILABLE.

LIR 27MM

LIR 22MM

LIR EMPOTRADA *(RECESSED)*

1041

1029

1018 *(RECESSED)*

ENIDE

1055

1031 *(RECESSED)*

PRODUCTOS ACTUALES EN CATÁLOGO
CURRENT PRODUCTS IN CATALOG

PEARES EMPOTRADO/*RECESSED*

27MM, 22MM,16MM

PEARES EXTERIOR/*EXTERNAL*

27MM, 22MM, 20MM,16MM

ULISES EMPOTRADO/*RECESSED*

16MM

ULISES EXTERIOR/*EXTERNAL*

27MM

ATLAS

ULISES 22, UPRO 27

CERRADURAS
TKEY BARRELS

301050101

48 g.

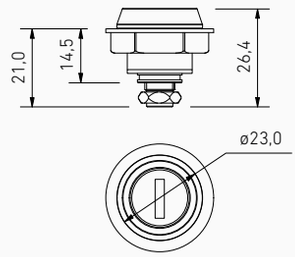

Apto para / *Suitable for:*

PEARES 27, 22, 20, 16, EMPOTRADO/RECESSED, ZINC
ULISES 27, 22, 16, EMPOTRADO/RECESSED, UPRO
ATLAS

LIR 27, 22, EMPOTRADO/RECESSED
1018, 1029, 1031, 1041, 1055, ENIDE

LENGÜETAS
TONGUES

202200205

INOX

6 g.

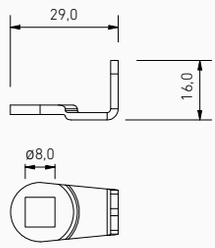

Apto para / *Suitable for:*

PEARES 27, 22

LIR 27, 22

202120205

INOX

7 g.

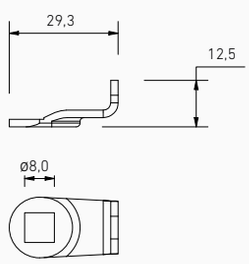

Apto para / *Suitable for:*

PEARES 20, 16, EMPOTRADO/RECESSED, ZINC
ATLAS

LIR EMPOTRADO/RECESSED

202940250

INOX

18 g.

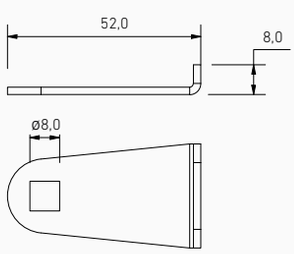

Apto para / *Suitable for:*

ULISES 27

LENGÜETAS
TONGUES

Apto para / *Suitable for:*

ULISES 22, UPRO

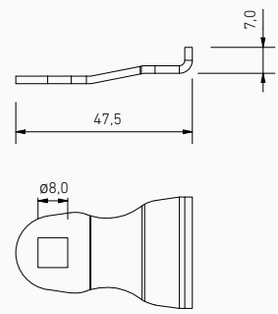

202930250
INOX
18 g.

Apto para / *Suitable for:*

ULISES 16 EMPOTRADO/RECESSED

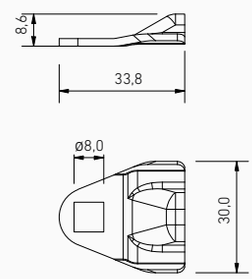

202320204
INOX
12 g.

Apto para / *Suitable for:*

1018, 1031

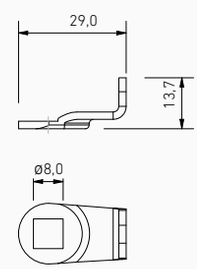

202130205
INOX
7 g.

Apto para / *Suitable for:*

1029, 1041, 1055, ENIDE

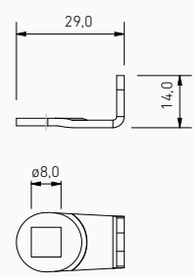

202040205
INOX
8 g.

MUELLES
SPRINGS

MUELLES RECUPERADORES DE FALLEBA - *HANDLE SPRINGS*

301020207
INOX
34 g.

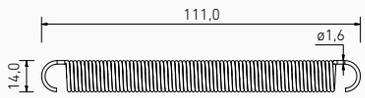

Apto para / *Suitable for:*

PEARES 27
ULISES 27

301020206
INOX
35 g.

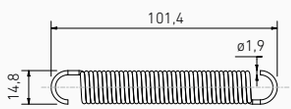

Apto para / *Suitable for:*

PEARES 22, ZINC
ULISES 22, UPRO

302080201
INOX
44 g.

302080101
ZINC
44 g.

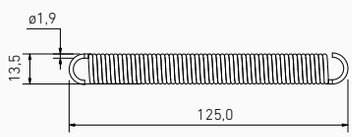

Apto para / *Suitable for:*

PEARES EMPOTRADO/RECESSED

301020205
INOX
18 g.

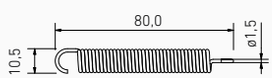

Apto para / *Suitable for:*

ULISES 16 EMPOTRADO/RECESSED

MUELLES
SPRINGS

MUELLES RECUPERADORES DE FALLEBA - *HANDLE SPRINGS*

Apto para / *Suitable for:*

ATLAS

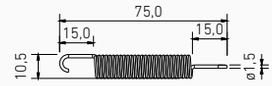

301020234
INOX
4 g.

Apto para / *Suitable for:*

LIR 22, EMPOTRADO/RECESSED

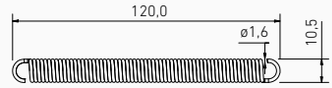

301020225
INOX
28 g.

301020125
ZINC
26 g.

Apto para / *Suitable for:*

1018

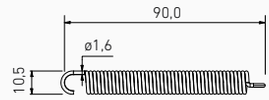

301020204
INOX
20 g.

301020104
ZINC
20 g.

MUELLES
SPRINGS

MUELLES PARA TRINQUETE - *SPRINGS FOR PUSH BUTTONS*

301020221
INOX
2 g.

301020121
ZINC
6 g.

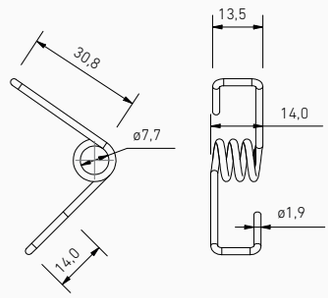

Apto para / *Suitable for:*

PEARES 27, 22, 20, 16, EMPOTRADO/RECESSED, ZINC **ATLAS**

LIR 27, 22 EMPOTRADO/RECESSED

301020209
INOX
2 g.

301020109
ZINC
2 g.

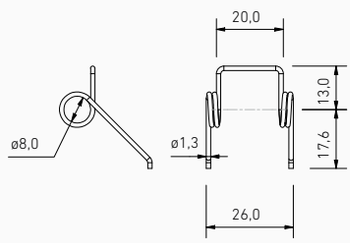

Apto para / *Suitable for:*

1018, 1029, 1031, 1055, ENIDE

301020223
INOX
2 g.

301020123
ZINC
2 g.

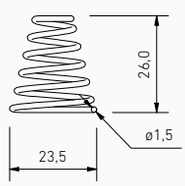

Apto para / *Suitable for:*

1041

MUELLES
SPRINGS

MUELLES PARA TAPA - *COVER SPRINGS*

Apto para / *Suitable for:*

PEARES 27, 22, 20, 16, EMPOTRADO/RECESSED
ULISES 27, 22, 16 EMPOTRADO/RECESSED, UPRO

LIR 27, 22, EMPOTRADO/RECESSED

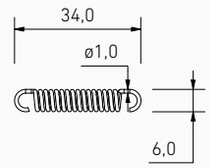

301020288
INOX
2 g.

TAPAS FALLEBA
HANDLE COVERS

Apto para / *Suitable for:*

PEARES 27, 22, 20, 16, EMPOTRADO/RECESSED

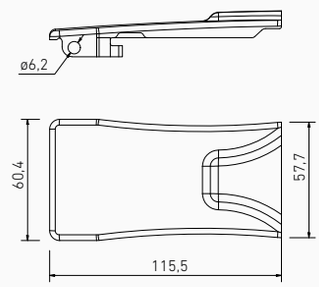

202080232
INOX
60 g.

202080132
ZINC
65 g.

Apto para / *Suitable for:*

ULISES 27

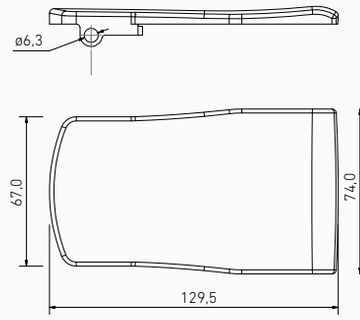

202940232
INOX
86 g.

TAPAS FALLEBA
HANDLE COVERS

202930232
INOX
84 g.

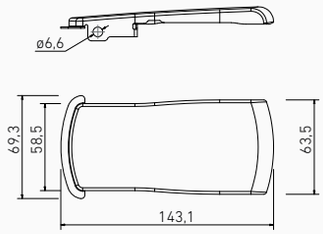

Apto para / *Suitable for:*

ULISES 22, UPRO

202320232
INOX
58 g.

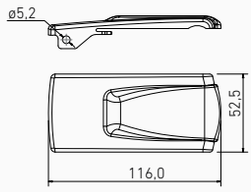

Apto para / *Suitable for:*

ULISES 16 EMPOTRADO/RECESSED

202980232
INOX
46 g.

202980132
ZINC
46 g.

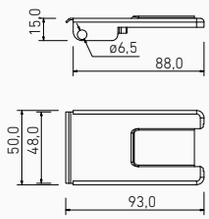

Apto para / *Suitable for:*

LIR EXTERIOR 27, 22, EMPOTRADO/RECESSED

202090235
INOX
100 g.

202090135
ZINC
102 g.

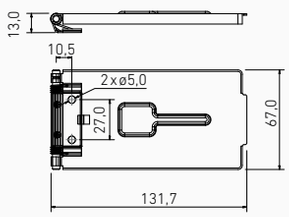

Apto para / *Suitable for:*

1018

TRINQUETES
PUSH BUTTONS

Apto para / *Suitable for:*

PEARES 27, 22

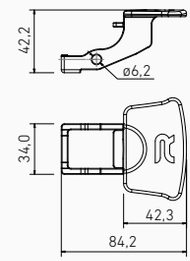

340270200
INOX
168 g.

Apto para / *Suitable for:*

PEARES 27, 22

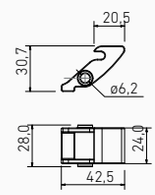

340270201
INOX
33 g.

Apto para / *Suitable for:*

PEARES 20, 16, EMPOTRADO/RECESSED, ZINC

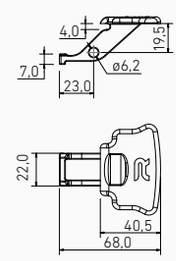

340160201
INOX
62 g.

340160101
ZINC
62 g.

Apto para / *Suitable for:*

PEARES 20, 16, EMPOTRADO/RECESSED

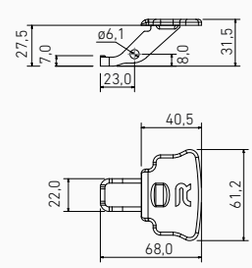

200160201
INOX
91 g.

TRINQUETES
PUSH BUTTONS

240270100
ZINC
180 g.

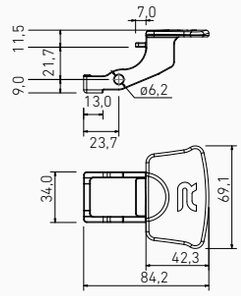

Apto para / *Suitable for:*

PEARES ZINC

240160101
ZINC
100 g.

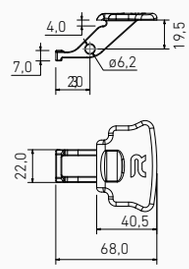

Apto para / *Suitable for:*

PEARES ZINC

240270101
ZINC
40 g.

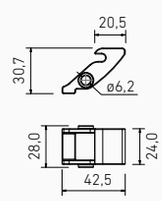

Apto para / *Suitable for:*

PEARES ZINC

202580204
INOX
60 g.

202580104
ZINC
62 g.

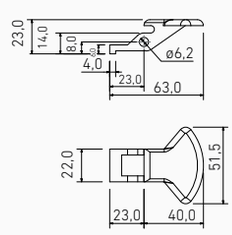

Apto para / *Suitable for:*

ATLAS

LIR EMPOTRADO/RECESSED

TRINQUETES
PUSH BUTTONS

Apto para / *Suitable for:*

LIR 27, 22

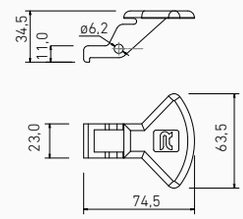

202250204

INOX

232 g.

Apto para / *Suitable for:*

1018, 1031

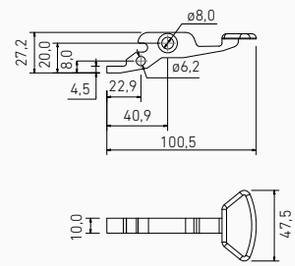

202280204

INOX

90 g.

202280104

ZINC

89 g.

Apto para / *Suitable for:*

1029, 1041, 1055, ENIDE

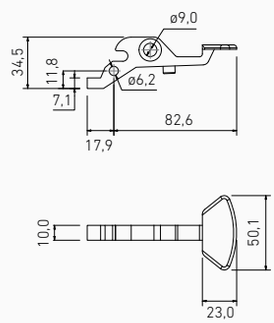

202090204

INOX

96 g.

202090104

ZINC

96 g.

TORNILLOS PARA TRINQUETES
SCREWS FOR PUSH BUTTONS

301030256
INOX
8 g.

301030156
ZINC
8 g.

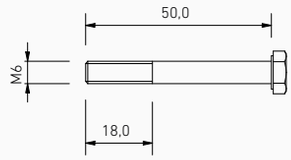

Apto para / *Suitable for:*

PEARES 27, 22

301030205
INOX
8 g.

301030105
INOX
8 g.

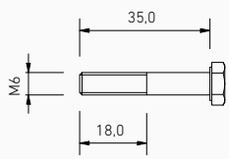

Apto para / *Suitable for:*

PEARES 20, 16, EMPOTRADO/RECESSED
ATLAS

LIR 27, 22, EMPOTRADO/RECESSED
1018, 1029, 1031,1055, ENIDE

301030118
INOX
12 g.

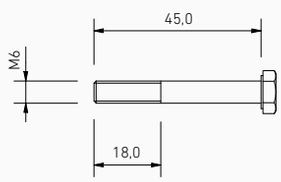

Apto para / *Suitable for:*

PEARES ZINC

301030237
INOX
8 g.

301030137
ZINC
8 g.

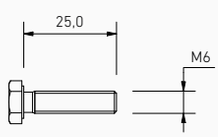

Apto para / *Suitable for:*

1041

TUERCAS PARA TRINQUETES
NUTS FOR PUSH BUTTONS

Apto para / *Suitable for:*

PEARES 27, 22, 20, 16, EMPOTRADO/RECESSED, ZINC
ATLAS

LIR 27, 22, EMPOTRADO/RECESSED
1018, 1029, 1031, 1041, 1055, ENIDE

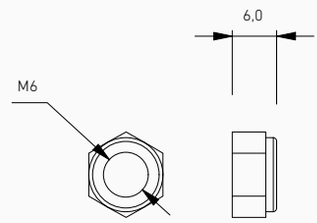

301030206
INOX
2 g.

301030106
ZINC
2 g.

CASQUILLOS PARA BRIDAS
BUSHES FOR TUBE CLAMPS

Apto para / *Suitable for:*

27MM

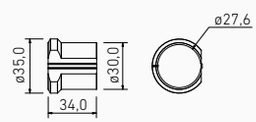

301010697
NYLON
6 g.

Apto para / *Suitable for:*

27MM

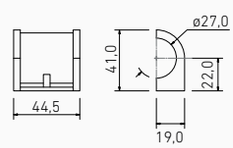

301010641
NYLON
10 g.

CASQUILLOS PARA BRIDAS
BUSHES FOR TUBE CLAMPS

301010607
NYLON
6 g.

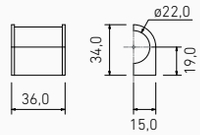

Apto para / *Suitable for:*

22MM

301010635
NYLON
8 g.

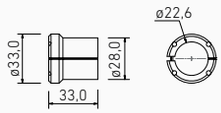

Apto para / *Suitable for:*

22MM

301010679
NYLON
6 g.

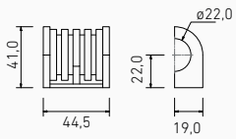

Apto para / *Suitable for:*

22MM

301010608
NYLON
8 g.

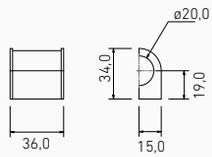

Apto para / *Suitable for:*

20MM

CASQUILLOS PARA BRIDAS
BUSHES FOR TUBE CLAMPS

Apto para / *Suitable for:*

16MM

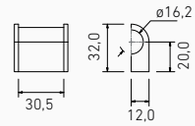

301010622

NYLON

2 g.

REMACHE TAPA
COVER RIVET

Apto para / *Suitable for:*

PEARES 20, 16, EMPOTRADO/RECESSED

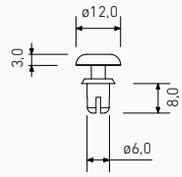

301940601

POLYAMIDA

1 g.

NOTAS
NOTES

MATERIA PRIMA Y ACABADOS DE LOS PRODUCTOS MRF

MRF fabrica componentes en estos tipos de materiales:

1. Aceros inoxidables

Los aceros inoxidables austeníticos AISI304 son muy versátiles, resistentes a la corrosión y con buenas propiedades mecánicas, que dependen de los grados admisibles de Cr y Ni presentes en el material. La aptitud de este acero a pasivarse posibilita que se auto-repare espontáneamente si es dañado, recubriéndose de nuevo con esa capa pasiva. Esto lo distingue de los revestimientos protectores inertes, tales como pinturas o recubrimientos metálicos, en los que el daño local permanecerá. Su resistencia mecánica y límite elástico son superiores a los aceros al carbono.

En algunos componentes específicos, se utiliza acero inoxidable AISI303, en piezas mecanizadas y tornillería o AISI302 en los muelles.

Todos los componentes son sometidos a un proceso de limpieza y decapado después de los procesos de embutición y soldadura. Garantizamos así la total eliminación de óxidos y partículas depositadas, manteniendo sus características de resistencia a la corrosión y aspecto superficial.

Nuestros productos en acero inoxidable tienen por defecto un acabado pulido brillante. A petición del cliente, se pueden suministrar en acabado mate.

Además del acabado, ofrecemos la posibilidad de grabar el logo del cliente en la mayoría de nuestros productos de acero inoxidable.

2. Acero al carbono cincado

El acero al carbono de bajo contenido de carbono facilita la embutición en frio y presenta una gran aptitud a la soldadura.

Sometemos nuestros productos a un proceso de cincado electrolítico exento de Cromo VI. Este proceso aumenta la protección contra la corrosión, además de darle un aspecto superficial estéticamente agradable.

La duración del recubrimiento de zinc sobre el acero depende de la masa de zinc por unidad de superficie y de la agresividad del medio ambiente al que esté expuesto, por lo que la exposición a condiciones ambientales, de uso y mantenimiento agresivas, acortan la vida del recubrimiento cincado.

MRF también tiene la posibilidad de suministrar las piezas con otros acabados superficiales: lacado, niquelado, cromado, cinc-níquel, cincado negro y otros a petición del cliente.

3. Otros materiales:

En aplicaciones especiales que requieran una resistencia a la corrosión superior al AISI304, se utiliza el acero inoxidable AISI316. Este material se suele utilizar en aplicaciones marinas o que puedan estar sometidas a ambientes meteorológicos agresivos.

El Aluminio es utilizado para piezas específicas que no necesitan de las propiedades mecánicas y anticorrosión de los aceros.

MRF también dispone de capacidad para fabricar con otros materiales bajo petición de cliente siempre y cuando estos materiales sean aptos para los procesos de fabricación, comprobando este punto mediante estudios y ensayos.

RECOMENDACIONES DE MONTAJE Y UTILIZACIÓN DE LOS PRODUCTOS MRF

Contacto entre diferentes materiales: el "efecto pila":

Siempre que hay un contacto entre nuestras piezas en AISI 304 y otros componentes metálicos de peor prestación como acero al carbono o aluminio se puede producir el conocido como "efecto pila". El metal menos noble se oxida por la presencia de un metal más noble. Recomendamos el uso de componentes, tornillería y remaches del mismo material del producto con el que está en contacto, para la instalación por parte del cliente.

Prevención de la degradación del producto durante el proceso de montaje:

Es conveniente prevenir la proyección de virutas o partículas sobre nuestras piezas, procedentes de la perforación o corte de acero al carbono. Éstas podrían provocar un deterioro del aspecto de la superficie del acero inoxidable al oxidarse con el tiempo. Además, pueden dañar la capa pasiva que sirve de auto-protección al acero inoxidable, lo que podría provocar corrosión por picaduras.

Recomendamos eliminar estas virutas de una forma "mecánica" inmediatamente o con un limpiador de acero inoxidable que contenga ácido fosfórico.

Sellado de los taladros de fijación de las piezas:

Todos los taladros realizados en paneles, marcos y puertas deben sellarse de forma estanca antes de fijar nuestras piezas para evitar la aparición de oxido, procedente de los refuerzos interiores

Soldadura:

MRF ofrece a sus clientes la posibilidad de suministrar el cierre completo soldado, en el que se incluyen falleba, barra y levas, previa confirmación del plano por parte del cliente. Cuando sea el carrocero quien suelde nuestros productos, conviene tener en cuenta las siguientes recomendaciones:

Soldadura de nuestras piezas de acero inoxidable:

Para una correcta soldadura recomendamos soldar nuestras piezas con hilo AISI 308L.

Para optimizar el aspecto y durabilidad de la superficie soldadas es conveniente utilizar uno de los dos métodos siguientes: los habituales residuos, exceso de material de aportación o proyecciones en superficies soldadas se deben eliminar mecánicamente con cepillo de acero inoxidable y/o a través de un decapado ácido seguido de un lavado.

Soldadura de piezas cincadas:

Es posible soldar componentes ya cincados. Evidentemente, los cordones de soldadura no tienen una resistencia a la corrosión equivalente al componente cincado en sí mismo. No obstante, para una mayor durabilidad recomendamos soldarlos con hilo ER70-S6. Después de realizar esta soldadura, es conveniente aplicar una pintura especial que permite proteger localmente la soldadura y conseguir una coherencia de aspecto con el resto de los componentes.

Montaje:

Los tubos de los cierres tienen siempre una tolerancia de fabricación. Un correcto posicionamiento de las bridas de sujeción permite compensar la tolerancia de fabricación del tubo y asegurar el correcto funcionamiento del cierre.

Además, se recomienda la instalación de arandelas anti-rack para evitar el posible movimiento del cierre o de la puerta que puedan provocar daños en algún componente, sobre todo en cajas con poca rigidez estructural. El cierre en su posición final debe quedar alineado perfectamente ya que, de lo contrario, se pueden generar tensiones que provoquen la rotura de algún componente.

Los muelles recuperadores de las fallebas son absolutamente necesarios para garantizar el correcto funcionamiento de los cierres, por lo que deben instalarse.

Nota

Los datos sobre el peso de cada referencia, indicados en el presente catálogo, pueden no corresponderse con el peso real debido a una tolerancia del ±6% por Norma Europea de suministro de la materia prima.

RECOMENDACIONES DE LIMPIEZA Y MANTENIMIENTO

La limpieza y mantenimiento de los cierres dependerá en gran medida de las condiciones meteorológicas bajo las que vaya a trabajar. Un producto trabajando bajo condiciones agresivas tipo C4 ó C5, según norma ISO 12944, requerirá de un mantenimiento mucho mayor que un producto trabajando en ambientes tipo C1 ó C2, según la citada norma.

Un mantenimiento estándar consiste en la limpieza mediante agua dulce y un trapo limpio. A continuación, se dan algunas indicaciones específicas sobre cómo limpiar las piezas en función del tipo de mancha:

Tipo	¿Cómo limpiarlas?
Marcas de dedos	Con agua y jabón
Marcas en piezas pulidas brillantes	Con limpia cristales
Marcas más resistentes y marcas de agua	Limpiadores cremosos suaves de uso doméstico. Utilizar luego agua desionizada
Manchas de grasa y aceite	Con productos que contienen alcohol o acetona

- No pueden utilizarse productos de limpieza que contengan cloruros especialmente los que contengan ácido clorhídrico.
- No deben mezclarse alcalinos y champús, ya que pueden reaccionar entre sí y generar corrosión.
- Es muy importante realizar un buen aclarado tras la limpieza, ya que en zonas donde pueda haber agujeros o espacios libres, se puede almacenar restos de agua ó limpiadores que se estanquen y se vuelvan agresivas para los materiales.

Uso de grasas:

El desgaste de las superficies de fijación en falleba se puede limitar con el uso de grasas industriales adecuadas.

RAW MATERIALS AND FINISHING OF MRF PRODUCTS

MRF manufactures components in these types of materials:

1. Stainless steels

AISI304 austenitic stainless steels are very versatile, corrosion resistant and with good mechanical properties, which depend on the admissible degrees of Cr and Ni present in the material. The ability of this steel to passivate enables it to spontaneously self-repair if damaged, by re-coating itself with this passive layer. This distinguishes it from inert protective coatings, such as paints or metallic coatings, where local damage will remain. Its mechanical strength and yield strength are superior to carbon steels.

In some specific components, AISI303 stainless steel is used for machined parts and fasteners or AISI302 for springs.

All components are subjected to a cleaning and pickling process after the drawing and welding processes. In this way, we guarantee the total elimination of oxides and deposited particles, maintaining their corrosion resistance and surface appearance.

Our stainless steel products have a mirror polished finish by default. On request, they can be supplied with a matt finish.

In addition to the finish, we offer the possibility of engraving the customer's logo on most of our stainless steel products.

2. Zinc plated carbon steel

Low carbon steel with a low carbon content facilitates cold drawing and has a high weldability.

We subject our products to a Chromium VI-free electrolytic zinc plating process. This process increases the protection against corrosion and gives an aesthetically pleasing surface appearance.

The life of the zinc coating on steel depends on the mass of zinc per unit area and the aggressiveness of the environment to which it is exposed. Exposure to aggressive environmental conditions, use and maintenance will shorten the life of the zinc coating.

MRF can also supply parts with other surface finishes: lacquering, nickel plating, chrome plating, zinc-nickel plating, black zinc plating and others at the customer's request.

3. Other materials:

In special applications requiring corrosion resistance higher than AISI304, AISI316 stainless steel is used. This material is usually used in marine applications or those that may be subjected to aggressive weather environments.

Aluminium is used for specific parts that do not require the mechanical and anti-corrosion properties of steels.

MRF also has the capacity to manufacture with other materials at the customer's request, provided that these materials are suitable for the manufacturing processes, verifying this point by means of studies and tests.

RECOMMENDATIONS FOR ASSEMBLY AND USE OF MRF PRODUCTS

Contact between different materials: the "stack effect":

Whenever there is contact between our AISI 304 parts and other metallic components of poorer performance such as carbon steel or aluminium, the so-called "stack effect" can occur. The less noble metal is oxidised by the presence of a more noble metal. We recommend the use of components, fasteners and rivets of the same material as the product with which it is in contact, for installation by the customer.

Prevention of product degradation during the assembly process:

It is desirable to prevent the projection of shavings or particles on our parts, coming from drilling or cutting carbon steel. These could cause a deterioration of the stainless steel surface appearance by oxidising over time. They can also damage the passive layer that serves as a self-protection for the stainless steel, which could lead to pitting corrosion.

We recommend removing these chips "mechanically" immediately or with a stainless steel cleaner containing phosphoric acid.

Sealing of the fixing holes of the parts:

All holes drilled in panels, frames and doors must be sealed watertight before fixing our parts to avoid the appearance of rust, coming from the interior reinforcements.

Welding:

MRF offers its customers the possibility of supplying the complete welded lock, including handle, tube and cams, subject to confirmation of the customer's drawing. When our products are welded by the bodybuilder, the following recommendations should be taken into account:

Welding of our stainless steel parts:

For correct welding, we recommend welding our parts with AISI 308L wire.

To optimise the appearance and durability of the welded surface, it is advisable to use one of the following two methods: the usual residues, excess filler material or projections on welded surfaces should be removed mechanically with a stainless steel brush and/or by acid pickling followed by washing.

Welding of zinc-plated parts:

It is possible to weld already zinc-plated components. Obviously, the weld seams do not have a corrosion resistance equivalent to the galvanised component itself. However, we recommend welding with ER70-S6 wire for a longer service life. After performing this welding, it is advisable to apply a special paint which allows the weld to be locally protected and to achieve consistency of appearance with the rest of the components.

Assembly:

The tubes of the locks always have a manufacturing tolerance. Correct positioning of the tube guides compensates for the manufacturing tolerance of the tube and ensures the correct functioning of the lock.

In addition, the installation of anti-rack washers is recommended to prevent possible movement of the lock or door that could cause damage to components, especially in enclosures with low structural rigidity. The locj in its final position must be perfectly aligned, otherwise stresses may be generated which could cause a component to break.

Handle springs are absolutely necessary to guarantee the correct functioning of the lock and must therefore be installed.

Note

The data on the weight of each reference, indicated in this catalogue, may not correspond to the real weight due to a tolerance of ±6% due to the European Standard for the supply of raw materials.

CLEANING AND MAINTENANCE RECOMMENDATIONS

The cleaning and maintenance of the seals will depend to a large extent on the weather conditions under which they are to be used. A product working under aggressive conditions type C4 or C5, according to ISO 12944, will require much more maintenance than a product working in environments type C1 or C2, according to the aforementioned standard.

Standard maintenance consists of cleaning with fresh water and a clean cloth. Here are some specific indications on how to clean the parts depending on the type of stain:

Type	How to clean?
Finger marks	With soap and water
Marks on shiny polished parts	With glass cleaner
More stubborn marks and water marks	Mild creamy household cleaners. Then use deionised water
Grease and oil stains	With products containing alcohol or acetone

- *Cleaning agents containing chlorides, especially those containing hydrochloric acid, must not be used.*
- *Alkalis and shampoos should not be mixed, as they may react with each other and cause corrosion.*
- *It is very important to rinse thoroughly after cleaning, because in areas where there may be holes or free spaces, water or cleaning agents can accumulate and become stagnant and aggressive to the materials.*

Use of grease:

The wear of the fastening surfaces on espagnolette bolts can be limited by the use of suitable industrial greases.

• CONDICIONES GENERALES DE VENTA

- 1.DEFINICIONES
- MRF se define como "la Empresa" o "el Vendedor", y la persona física, empresa, sociedad u otra parte se denominará "Cliente/Comprador".
- "Mercancías/Productos" son los productos fabricados y/o comercializados por MRF.
- "Servicios" incluirá cualquier diseño, colaboración u otros servicios que preste la Empresa en virtud del Contrato, ya sea en relación de suministro de bienes u otro modo, y cuando el Contrato sea para o incluya trabajo, materiales, trabajos en proyectos, horas de trabajo o royalties.
- "Partes" identificarán a la Empresa y el Cliente.
- "Oferta" propuesta económica emitida por la Empresa indicando la Mercancía, Servicios y sus condiciones de prestación cara al Cliente.
- "Orden de compra o Pedido" Documento enviado por parte del Cliente con la solicitud del/os producto/s y/o servicio/s, así como precios y demás condiciones pactadas entre la Empresa y el Cliente.
- "CGV" hace referencia a Condiciones Generales de Venta.
- 2. COMPRADOR
- Cualquier pedido de productos y/o servicios comporta de pleno derecho, la aceptación sin reservas por parte del comprador de todas las condiciones que figuran en el presente documento y su renuncia a cualquier estipulación de sus propias condiciones generales de compra que sea contraria e incompatible con nuestras propias condiciones generales, excepto los acuerdos especiales reflejados en la oferta enviada o el pedido aceptado.
- 3. ÁMBITO DE APLICACIÓN
- El pedido se regirá, además de por las estipulaciones que en él se contienen (y que en todo caso serán de prioritaria aplicación en caso de discrepancia o discordancia sobre los presentes), por los documentos que a continuación se detallan formando parte indisoluble del mismo
- Las presentes CGV, que se considerarán aplicables independientemente de la expresa aceptación por escrito de Cliente.
- Cualquier condición especial expresamente especificada, convenida y aceptada tanto por la Empresa como por el Cliente.
- Todo documento de la Empresa que se adjunte como complemento de las presentes Condiciones Generales de Venta.
- Cualquier artículo, documento, estudio o informe de carácter técnico enviado por cualquier razón por el la Empresa al Cliente.
- El albarán de entrega.
- La factura.
- 4. DOCUMENTACIÓN
- Los impresos publicitarios, folletos de ventas, muestras, catálogos, listas de precios o cualquier otra documentación que se use o envíe por la empresa al cliente antes o durante la ejecución del suministro no se considerarán elementos contractuales sustanciales.
- La Empresa se reserva el derecho de la actualización de cualquier documentación técnica y productos con sus características cara a la mejora continua sin tener la obligación de notificar a sus clientes. Serán de aplicación los valores y condiciones más recientes de nuestros productos en el momento de su pedido y es responsabilidad del Comprador el demandar una ficha o datos actualizados si así lo considera. Las únicas especificaciones, tolerancias y calidades válidas, serán las reflejadas en los planos y fichas existentes en su última versión de la Empresa y por los que se rige la producción de los productos.
- Cualquier desviación de lo anteriormente mencionado será bajo acuerdo entre la Empresa y el Comprador detallando los valores y aceptación escrita por el departamento técnico / comercial de la empresa y firmado por el comprador.
- 5. PROPIEDADES DE LA VENTA
- La Empresa podrá hacer entregas parciales conforme a una aceptación parcial por parte del Comprador y facturar los suministros parcialmente.
- Se reserva el derecho de entregar pedidos que correspondan solo a unidades acondicionadas en múltiplos o correspondientes a lotes de envases en los que la tolerancia admisible de envasados sea de menos un 10%.
- En caso de producirse un retraso en la entrega de los productos directamente imputable al Vendedor, el Comprador aplicará la penalidad acordada previamente con el Vendedor, siendo la única acción indemnizatoria posible por causa de retraso y sin que esta pueda exceder nunca del valor total del Productos retrasado.
- Salvo que en el retraso del Vendedor pueda apreciarse dolo o negligencia grave, el Comprador no podrá rechazar el suministro de los Productos, suspender el cumplimiento de sus obligaciones
- especialmente la de pago ni instar a la anulación de la venta.
- El riesgo, la responsabilidad del transporte y del seguro, así como el punto de entrega, queda regulado por el Incoterms 2020 pactado en las condiciones particulares, en la oferta enviada o en el pedido aceptado.
- Los plazos indicados en la confirmación del pedido son meramente informativos y pueden sufrir variaciones puntuales que serán notificadas al Comprador en el menor plazo posible.
- La mercancía permanecerá en posesión de la Empresa hasta que haya sido pagada por el Comprador en su totalidad. De producirse un impago la Empresa tiene el derecho a reclamar y recuperar la mercancía no abonada a cargo del Comprador. Esto no excluye posibles recargos por otros conceptos.

6. ACEPTACIÓN DE PEDIDOS

Los pedidos del comprador no se considerarán definitivos hasta que hayan sido confirmados y aceptados por escrito por la Empresa.

La Empresa se reserva el derecho de no efectuar el suministro del pedido si el Comprador no se encuentra al día con sus obligaciones de pagos abiertos o en el caso de haber claros indicios de que el Comprador no pueda atender el pago de estos en su debido plazo/condiciones.

El pedido se da por aceptado por parte del Vendedor en sus términos y condiciones desde el momento de envío de la confirmación escrita por parte de la Empresa.

En caso de que el Comprador llegase a cancelar un pedido formalizado previo a su envío la Empresa tendrá pleno derecho a trasladar todos los cargos incurridos hasta el momento de la cancelación y de toda materia prima / productos que ya esté manufacturado y no pueda ser usado con otro fin.

7. GARANTÍA

La Empresa otorga una garantía de seis meses a contar desde la fecha de puesta a disposición del material al comprador según las condiciones acordadas. Dicha garantía cubrirá cualquier defecto no detectable o fallo que pueda sufrir nuestro producto por fallos derivados de su producción y bajo un uso dentro de la aplicación designada para el mismo.

Cualquier uso diferente, alteración del producto o su instalación defectuosa por parte del Comprador no respetando las instrucciones facilitadas por la Empresa deja sin efecto dicha garantía.

Cualquier admisión de reclamación supondrá la corrección, reparación o sustitución del producto defectuoso, o bien la devolución del importe que el Comprador ha desembolsado en su momento. No es admisible ninguna otra reclamación que exceda como pueden ser penalizaciones, gastos ajenos o derivados por perdida de ingresos

La aplicación, uso y mantenimiento de cada producto se rige exclusivamente por las indicaciones en los documentos emitidos (y en su última versión) por parte de la Empresa (Fichas técnicas, Manuales, Planos).

La Empresa se reserva el derecho de modificar la documentación en cualquier momento y sin previo aviso. Será responsabilidad del comprador informarse y demandar a la Empresa los documentos que considere necesarios.

Toda otra aplicación deberá contar con la confirmación escrita por parte de un interlocutor válido y autorizado de la Empresa para que se mantengan las garantías y derechos anteriormente descritos

8. RECLAMACIONES Y DEVOLUCIONES

Si los productos presentasen daños aparentes el Comprador lo deberá notificar por escrito en el mismo momento de la puesta a disposición o entrega, quedando anotada la anomalía en el albarán de entrega de forma expresa y detallada.

Si los productos presentaran algún vicio o defecto de cantidad o calidad, el Comprador lo deberá notificar por escrito al Vendedor en el plazo de veintiún (21) días naturales desde la puesta a disposición de los mismos en MRF, o de siete (7) días en el caso de que se entreguen por parte de MRF en las instalaciones del cliente, de acuerdo a las condiciones particulares del seguro de transporte contratado por MRF. En el supuesto de vicios o defectos ocultos o que no sean razonablemente detectables a la recepción de la mercancía, el Comprador deberá notificar el defecto al Vendedor por escrito en el plazo de seis meses a partir de la puesta a disposición o entrega de los productos suministrados. Para la tramitación de esta reclamación será imprescindible la aportación documental que demuestre de forma inequívoca los hechos reclamados para que se pueda determinar si esta es procedente y ser atendida: albaranes de entrega, fotos, vídeos o informes. Si fuera necesario, el comprador facilitará el envío o recogida de las piezas o materiales defectuosos para su evaluación y análisis.

No se admitirá devolución de material sin previa aceptación de pedido de devolución por parte del vendedor.

Toda reclamación que pueda producirse fuera del plazo indicado, sin la

documentación justificativa ni las pruebas correspondientes, o bien que esté fuera de la cobertura de la garantía, no obliga a la Empresa el asumir la misma y será a decisión exclusiva de MRF el aceptarla a trámite si así lo considerase.

Las compensaciones serán siempre ajustadas al valor material bien a través de su abono o sustitución del producto dañado y con un máximo del importe pagado en el momento de la compra de dicho producto. Se buscará siempre la solución más favorable dentro de un marco razonable para las partes, así como con el menor impacto económico posible.

9. MUESTRAS

El suministro de muestras por parte de la Empresa es sujeta a la tramitación de un pedido de muestras reflejando el tipo de producto, condiciones de suministro y costes acordados con la correspondiente confirmación de muestras por escrito por parte de MRF. Prevalecerá siempre lo detallado en la documentación de MRF

10. VENTA Y TRANSFERENCIA DE RESPONSABILIDAD

Las condiciones serán fijadas entre la Empresa y el Comprador dentro de los términos y condiciones establecidas en cada caso. Para su vigencia será imperativo contar con una oferta / pedido aceptado vigente reflejando las mismas y su fecha de validez.

En caso de alcanzar la fecha de vencimiento de la oferta / pedido aceptado y prolongarse la colaboración estas automáticamente mantendrán su vigencia en las operaciones que se realicen.

La fijación de las condiciones será responsabilidad exclusiva de la Empresa y esta prevalecerá sobre cualquier otra indicada en documentos emitidos por el Comprador.

Los términos de delimitadores en cuanto a la transferencia de responsabilidad del envío de las mercancías serán de acuerdo a los incoterms 2020.

La Empresa se reserva el derecho de la resolución unilateral del acuerdo si el comprador incumple cualquiera de las condiciones expuestas en estas CGV o las acordadas entre las partes.

11. CONDICIONES y FORMAS DE PAGO

La Empresa indicará en su confirmación de pedido los plazos y condiciones para el pago de las facturas. Estas serán las únicas válidas y de obligado cumplimiento. En caso de no figurar estas en la confirmación será de aplicación las siguientes, será "por adelantado" en caso de no tener línea de crédito, o de acuerdo con la línea de crédito concedida y aprobada por la empresa.

No habrá derecho a descuentos por pronto pago ni deducciones de ningún tipo por parte del Comprador salvo que estas se hayan acordado de mutuo acuerdo y por escrito por parte de la Empresa.

Las facturas serán pagaderas a las cuentas indicadas en las facturas emitidas por la Empresa mediante transferencia bancaria y acorde a legislación española vigente dentro de los plazos establecidos.

La Empresa se reserva el derecho de envíos parciales y su facturación siendo el Comprador responsable del abono de estos parciales acorde a las condiciones y plazos acordados.

La Empresa se reserva el derecho de emitir recargos por atrasos en los pagos, así como penalizaciones por costes asociados a la reclamación de dichos impagos.

En caso de que el Comprador no esté al corriente de sus pagos, la Empresa puede suspender y/o anular el suministro de Productos en cualquier momento hasta que se regularice su situación.

12. FUERZA MAYOR

Se considerará caso de fuerza mayor cualquier acontecimiento de cualquier naturaleza que escape al control razonable de cualquiera de las Partes, como, en particular, las huelgas o cierres patronales de cualquier naturaleza, la interrupción de los medios de transporte, cualquiera que sea su causa, las disposiciones legales o reglamentarias que afecten a la producción o distribución de los Productos, las dificultades excepcionales de aprovisionamiento de materias primas, las averías de maquinaria o las explosiones. Independientemente de las causas que legalmente se conceptúan como fuerza mayor, tendrán el concepto de tales cualesquiera averías que paralice las instalaciones y demás perturbaciones en el proceso de fabricación y demoras en la entrega de productos, servicios o materias primas esenciales para la producción.

Siempre que exista una causa de fuerza mayor, la Empresa podrá aplazar la entrega de sus productos o servicios por el tiempo de duración de ésta y sus efectos, o anular el pedido, en su caso.

Cuando esto suceda, no podrá reclamarse ninguna indemnización por el comprador.

13. MISCELÁNEA

En el caso de que los Tribunales competentes declararan cualquier disposición de estas CGV nula, esto no afectará al resto de disposiciones de estas CGV que continuarán en vigor.

Cualquier discrepancia o conflicto entre las partes relacionado con el suministro de Producto o cualquier obligación, prestación o derecho de las partes que se derive de la ejecución de la oferta enviada o el pedido aceptado, siempre y en todo caso de forma imperativa se someterá a la jurisdicción española y a las leyes vigentes en España, excluyéndose cualquier validez o fuerza ejecutiva de cualquier otra jurisdicción o ley extranjera.

Para la interpretación y cumplimiento de las obligaciones derivadas del presente contrato, las partes, con renuncia expresa al fuero que pudiera corresponderles, acuerdan someterse a la jurisdicción de juzgados y tribunales del domicilio de la Empresa.

Estas CGV se redactan en español y en inglés, prevaleciendo y haciendo fe en caso de discrepancia la versión española.

GENERAL SALES CONDITIONS

1. DEFINITIONS

- *MRF defined as "the Seller" and the individual, company, partnership or other party shall be referred to as "the Buyer".*
- *"Goods/Products" shall mean the products manufactured and/or marketed by the Seller.*
- *"Services" shall include any design, collaboration or other services provided by the Seller under the Contract, whether in relation to the supply of goods or otherwise, and where the Contract is for or includes labor, materials, project work, labor hours or royalties.*
- *"Parties" shall mean the Seller and the Buyer.*
- *"Quotation" shall mean an economic proposal issued by the Seller indicating the Goods, Services and their conditions of performance to the Buyer.*
- *"Purchase Order" or "Order" Document sent by the Buyer with the request of the product/s and/or service/s, as well as prices and other conditions agreed between the Seller and the the Buyer.*
- *"GSC" refers to the General Sales Conditions.*

2. PURCHASE

Any order for products and/or services entails by right, the unreserved acceptance by the buyer of all the conditions contained in this document and its waiver of any stipulation of its own general conditions of purchase that is contrary to and incompatible with our own general conditions, except for the special agreements reflected in the offer sent or the order accepted.

3. SCOPE OF APPLICATION

The order shall be governed, in addition to the stipulations contained therein (and which in any case shall be of priority application in case of discrepancy or disagreement with these), by the following documents, which shall form an indissoluble part of the same.

- *The GSC, which shall be deemed applicable regardless of the express written acceptance by the Buyer.*
- *Any special conditions expressly specified, agreed and accepted by both the Seller and the Buyer.*
- *Any document of the Seller attached as a supplement to these General Sales Conditions*
- *Any article, document, study or report of a technical nature sent for any reason by the Seller to the Buyer.*
- *The delivery note.*
- *The invoice.*

4. DOCUMENTATION

Advertising materials, sales brochures, samples, catalogs, price lists, or any other documentation used or sent by the company to the customer before or during the execution of the supply will not be considered substantial contractual elements.

The Seller reserves the right to update any technical documentation and products with their characteristics for continuous improvement without being obliged to notify the Buyer(s). The most recent values and conditions of our products at the time of your order shall apply and it is the Buyer's responsibility to request an updated data sheet if he considers it necessary. The only valid specifications, tolerances and qualities will be those reflected in the Seller's latest version of the existing drawings and data sheets, which govern the production of the products.

Any deviation from the above mentioned will be under agreement between the Seller and the Buyer detailing the values and written acceptance by the technical / commercial department of the Seller and signed by the Buyer.

5. PROPERTIES OF THE SALE

- *The Seller may make partial deliveries pursuant to a partial acceptance by the Buyer and invoice the supplies partially.*
- *The Seller reserves the right to deliver orders corresponding only to units packaged in multiples or corresponding to batches of packages in which the admissible tolerance of packaging is less than 10%.*

- *Seller, being the only possible indemnity action due to delay and without it ever exceeding the total value of the delayed Products.*
- *Unless intent or gross negligence can be detected in the Seller's delay, the Buyer may not refuse to supply the Products, suspend the performance of its obligations, especially payment obligations, or call for cancellation of the sale.*
- *The risk, the responsibility of the transport and insurance, as well as the point of delivery, are regulated by the Incoterms 2020 agreed in the particular conditions, in the offer sent or in the accepted order.*
- *The deadlines indicated in the order confirmation are merely informative and may be subject to occasional variations that will be notified to the Buyer as soon as possible.*
- *The goods shall remain in the possession of the Seller until they have been paid for in full by the Buyer. In the event of non-payment, the Seller is entitled to reclaim and recover the unpaid goods at the Buyer's expense. This does not exclude possible surcharges for other items.*

6. ACCEPTANCE OF ORDERS

The Buyer's orders shall not be considered final until they have been confirmed and accepted in writing by the Seller.

The Seller reserves the right not to fulfill the order if the Buyer is not up to date with their outstanding payment obligations or if there are clear indications that the Buyer may not be able to meet the payment within the specified terms/conditions.

The order is deemed to be accepted by the Seller in its terms and conditions from the moment the written confirmation is sent by the Seller.

In the event that the Buyer cancels an order placed prior to shipment the Seller shall be entitled to carry forward all charges incurred up to the time of cancellation and any raw materials/products which are already manufactured and cannot be used for any other purpose.

7. WARRANTY

The Seller provides a six-month warranty from the date of material availability to the buyer according to the agreed conditions. This warranty will cover any non-detectable defect or failure that our product may suffer due to faults derived from its production and under a use within the designated application for the same.

Any different use, alteration of the product or its defective installation by the Buyer not respecting the instructions provided by the Seller renders this warranty null and void.

Any admission of a claim will entail the correction, repair or replacement of the defective product, or the refund of the amount paid by the Buyer at the time. No other claim is admissible that exceeds such as penalties, expenses of others or derived from loss of income.

The application, use and maintenance of each product is governed exclusively by the indications in the documents issued (and in their latest version) by the Seller (Technical Data Sheets, Manuals, Drawings).

The Seller reserves the right to modify the documentation at any time and without prior notice. It shall be the Buyer's responsibility to inform himself and to request from the Seller the documents he deems necessary.

Any other application must be confirmed in writing by a valid and authorized representative of the Seller in order to maintain the guarantees and rights described above.

8. CLAIMS AND RETURNS

If the products show apparent damage, the Buyer must notify it in writing at the same time of availability or delivery, with the anomaly expressly and detailed noted in the delivery note.

If the products were to present any defect in quantity or quality, the Buyer must notify the Seller in writing within twenty-one (21) natural days from the availability of the products at the Seller's premises, or within seven (7) days if they are delivered by the Seller at the client's premises, according to the particular conditions of the transportation insurance contracted by the Seller. In the event of hidden defects or defects that are not reasonably detectable upon receipt of the merchandise, the Buyer must notify the Seller in writing within six months from the availability or delivery of the supplied products. For the processing of this claim, it will be essential to provide documentary evidence that unequivocally demonstrates the facts being claimed, so that it can be determined whether it is admissible and addressed: delivery notes, photos, videos, or reports. If necessary, the buyer will facilitate the shipment or collection of the defective parts or materials for their evaluation and analysis.

No return of material will be accepted without prior acceptance of the return order by the seller.

Any claim that may occur outside the indicated period, without the supporting documentation or the corresponding proofs, or that is outside the coverage of the guarantee, does not oblige the Company to assume the same and it will be the exclusive decision of MRF to accept it for processing if it is so considered.

Compensations will always be adjusted to the material value either through its credit or replacement of the damaged product and with a maximum of the amount paid at the time of purchase of the product. The most favorable solution will always be sought within a reasonable framework for the parties, as well as with the least possible economic impact.

9. SAMPLES

The supply of samples by the Seller is subject to the processing of a sample order reflecting the type of product, supply conditions and costs agreed with the corresponding written confirmation of samples by the Seller. The details in the Seller's documentation shall always prevail.

10. SALE AND TRANSFER OF LIABILITY

The conditions shall be fixed between the Seller and the Buyer within the terms and conditions established in each case. For its validity it will be imperative to have an offer / accepted order in force reflecting the same and its validity date.

In case of reaching the expiration date of the offer / accepted order and prolonging the collaboration, these will automatically maintain their validity in the operations to be carried out.

The setting of the conditions shall be the sole responsibility of the Seller and shall prevail over any other indicated in documents issued by the Buyer.

The terms of delimiters regarding the transfer of responsibility for the shipment of goods will be in accordance with the Incoterms 2020.

The Seller reserves the right of unilateral termination of the agreement if the Buyer breaches any of the conditions set forth in these GSC or those agreed between the parties.

11. TERMS AND PAYMENTS

The Seller will indicate in its order confirmation the terms and conditions for the payment of invoices. These shall be the only valid and binding terms and conditions. If these do not appear in the confirmation, the following shall apply: "in advance" if there is no credit line, or in accordance with the credit line granted and approved by the Seller.

There shall be no right to cash discounts or deductions of any kind by Buyer unless these have been mutually agreed to in writing by the Seller.

Invoices shall be payable to the accounts indicated on the invoices issued by the Seller by bank transfer and in accordance with current Spanish legislation within the established deadlines.

The Seller reserves the right of partial shipments and their invoicing, being the Buyer responsible for the payment of these partial shipments according to the agreed conditions and deadlines.

The Seller reserves the right to issue surcharges for late payments, as well as penalties for costs associated with the claim of such non-payments.

In the event that the Buyer is not up to date with its payments, the Seller may suspend and/or cancel the supply of Products at any time until the situation is regularized.

12. FORCE MAJEURE

Force majeure shall be considered to be any event of any nature beyond the reasonable control of either Party, such as, in particular, strikes or lockouts of any nature, interruption of means of transport, whatever their cause, legal or regulatory provisions affecting the production or distribution of the Products, exceptional difficulties in the supply of raw materials, machinery breakdowns or explosions. Independently of the causes that are legally considered as force majeure, any breakdowns that paralyze the installations and other disturbances in the manufacturing process and delays in the delivery of products, services or raw materials essential to production shall be considered as such.

Whenever there is a cause of force majeure, the Seller may postpone the delivery of its products or services for the duration of this and its effects, or cancel the order, if applicable.

When this happens, no compensation may be claimed by the buyer.

13. MISCELLANEOUS

In the event that the competent Courts declare any provision of these GSC null and void, this shall not affect the remaining provisions of these GSC which shall remain in force.

Any discrepancy or conflict between the parties related to the supply of Product or any obligation, performance or right of the parties arising from the execution of the offer sent or the order accepted, always and in any case imperatively shall be subject to Spanish jurisdiction and the laws in force in Spain, excluding any validity or enforceability of any other jurisdiction or foreign law.

For the interpretation and fulfillment of the obligations arising from this contract, the parties, expressly waiving any other jurisdiction that may correspond to them, agree to submit to the jurisdiction of the courts and tribunals of the Seller's domicile.

These GSC are drawn up in Spanish and English, with the Spanish version prevailing and being authoritative in case of discrepancy.

CODE	PAGE
170020901	215
200000106	153
200000205	153
200160201	242
201010601	45
201010602	45
201010603	45
202010102	103
202010115	103
202010150	102
202010202	103
202010215	103
202010250	102
202020153	72
202020203	72
202020253	72
202030203	71
202040205	236
202040253	31
202040255	31
202050153	52
202050253	51
202050255	51
202070153	71
202070218	136
202070219	134
202070253	71
202080132	240
202080154	111
202080232	240
202080253	109
202090104	244
202090135	241
202090204	244
202090235	241
202100153	88
202100203	88

CODE	PAGE
202100253	88
202120205	235
202130205	236
202200205	235
202240253	32
202250204	244
202250254	52
202280104	244
202280204	244
202290153	87
202290203	87
202290253	87
202310203	19
202310203	116
202320204	236
202320232	241
202320253	113
202320254	114
202330203	116
202330253	113
202330254	114
202370113	105
202370213	105
202400153	111
202400253	109
202580104	243
202580204	243
202710103	106
202710112	104
202710115	104
202710116	104
202710203	106
202710212	104
202710215	104
202710216	104
202740680	33
202740680	53

CODE	PAGE
202740680	73
202740680	89
202740680	112
202810113	105
202810151	102
202810213	105
202810251	102
202830103	106
202830203	106
202920253	34
202930232	241
202930250	236
202930253	54
202930603	125
202940232	240
202940250	235
202940253	34
202940601	33
202940601	54
202940601	115
202980132	241
202980232	241
203010103	60
203010103	79
203010103	95
203010106	118
203010108	118
203010126	39
203010126	61
203010126	77
203010126	93
203010203	60
203010203	79
203010203	95
203010206	118
203010208	118
203010217	38

CODE	PAGE
203010217	58
203010217	78
203010217	94
203010220	36
203010220	37
203010220	57
203010224	80
203010226	96
203010227	119
203010228	119
203020106	81
203020107	97
203020108	62
203020109	43
203020113	41
203020114	41
203020118	62
203020123	42
203020154	81
203020155	63
203020156	63
203020157	97
203020158	98
203020161	43
203020162	43
203020166	63
203020206	81
203020207	97
203020208	62
203020209	43
203020213	41
203020214	41
203020218	62
203020223	42
203020254	81
203020255	63
203020256	63

CODE	PAGE
203020257	97
203020258	98
203020261	43
203020262	43
203020266	63
203020601	42
203020603	62
203510203	19
203510203	123
204030103	79
204030105	95
204030106	60
204030150	95
204030161	60
204030170	79
204030203	79
204030205	95
204030206	60
204030212	80
204030213	80
204030214	96
204030215	96
204030250	95
204030261	60
204030270	79
204030271	80
204030273	96
204060101	118
204060102	118
204060201	118
204060202	118
204060243	119
204080124	77
204080125	77
204080126	61
204080127	61
204080132	39

INDEX

CODE	PAGE
204080133	39
204080163	39
204080166	61
204080167	77
204100204	78
204100205	78
204100206	94
204100207	94
204100212	38
204100213	38
204100226	40
204100261	58
204100262	38
204100270	78
204100275	94
204100280	59
204110220	37
204110221	37
204110222	57
204110223	57
204110228	36
204110229	36
204110246	36
204110248	37
204110261	57
204170201	119
205010132	173
205010153	165
205010167	147
205010169	141
205010178	135
205010179	133
205010197	155
205010198	159
205010232	173
205010253	165
205010261	137

CODE	PAGE
205010267	147
205010269	141
205010278	135
205010279	133
205010297	155
205010298	159
205010903	175
205020110	147
205020112	149
205020113	151
205020114	155
205020115	157
205020176	167
205020177	165
205020210	147
205020212	149
205020213	151
205020214	155
205020215	157
205020250	137
205020250	176
205020251	139
205020251	176
205020263	135
205020276	167
205020277	165
205020293	133
205020296	163
205060601	222
206120900	224
206120910	223
206120911	223
208080101	93
208080102	93
208240235	97
211020204	220
214200100	64

CODE	PAGE
214200200	64
214250100	64
214250200	64
216200100	98
216200200	98
216250100	98
216250200	98
217200100	82
217200200	82
217250100	82
217250200	82
218010101	93
218090274	169
222300100	44
222300200	44
226200100	92
226200200	92
228200100	76
228200200	76
228250100	76
228250200	76
231200200	56
231250200	56
233200200	92
240160101	243
240270100	243
240270101	243
241200200	56
241250200	56
244000200	110
257200200	56
257250200	56
270010230	215
270010270	216
270010271	216
274200200	76
274250200	76

CODE	PAGE
284200200	55
284250200	55
285000214	126
285000215	125
285000216	125
285000230	127
285000238	128
285000251	126
285000259	126
299231100	117
299251150	117
301010607	247
301010608	247
301010622	248
301010635	247
301010638	65
301010641	246
301010679	247
301010691	65
301010692	65
301010693	65
301010695	45
301010697	246
301010698	112
301010699	115
301020104	238
301020109	239
301020121	239
301020123	239
301020125	238
301020204	238
301020205	237
301020206	237
301020207	237
301020209	239
301020221	239
301020223	239

CODE	PAGE
301020225	238
301020234	238
301020288	240
301030105	245
301030106	246
301030118	245
301030137	245
301030156	245
301030205	245
301030206	246
301030237	245
301030256	245
301050101	235
301940601	248
302070102	142
302070108	156
302070108	166
302070202	142
302070208	138
302070208	156
302070208	166
302070208	175
302070212	163
302080101	237
302080201	237
303010230	120
303010231	120
303010234	120
303110240	59
304100208	58
304100209	58
304100224	40
304100225	40
304100226	40
304110230	59
306120202	224
306120905	225

CODE	PAGE
340160101	242
340160201	242
340270200	242
340270201	242
401100109	148
401100169	142
401100209	148
401100269	142
401120109	150
401120169	144
401120209	150
401120269	144
401130109	152
401130169	146
401130209	152
401130269	146
401140197	156
401140198	160
401140297	156
401140298	160
401150197	158
401150198	162
401150297	158
401150298	162
401180110	183
401180210	183
401190111	184
401190211	184
401200110	183
401200210	183
401210111	184
401210211	184
401220203	23
401220203	189
401220207	21
401220207	188
401220208	191

CODE	PAGE
401220217	21
401220217	188
401220218	22
401220218	190
401220250	24
401220250	190
401230201	193
401230202	193
401230203	23
401230203	194
401240209	187
401240210	177
401250101	194
401250102	194
401250201	194
401250202	194
401260102	185
401260103	191
401260202	185
401260203	191
401260204	192
401340106	136
401340201	138
401340202	140
401340206	136
401380110	182
401380210	182
401380290	22
401380290	182
401400102	181
401400202	181
401410102	181
401410202	181
401510111	168
401510213	168
401520111	166
401520213	166

CODE	PAGE
401600200	189
401740201	170
401760132	174
401760232	174
401770132	172
401770232	172
401930279	134
402010301	195
402020301	195
402020302	195
402020303	195
402020304	195
402020305	195
402030301	195
402030302	195
402030303	195
402030304	195
402040301	195
402040302	195
402040303	195
402040304	195
402040305	195
402040306	195
402050301	195
402050302	195
402050303	195
402050304	195
402060301	195
402120303	195
402120304	195
402130301	195
402130302	195
402130303	195
402130304	195
402140301	195
402140302	195
402140303	195

CODE	PAGE
402140304	195
402140305	195
402140306	195
402150301	195
402150302	195
402150303	195
402150304	195
403510201	20
403510201	124
403510203	19
403510203	123
403610201	20
403610201	124
404060901	44
404060901	64
405010103	201
405010104	203
405010111	202
405010112	202
405010203	203
405010211	202
405010212	202
405010601	201
405010602	201
405010604	24
405010604	199
405010605	200
405010607	199
405030101	206
405030102	205
405030201	206
405030202	205
405030221	204
405030234	204
405030236	203
406010201	207
406010202	207

CODE	PAGE
406040101	208
406040104	208
406040301	208
406040304	208
406050101	210
406050102	210
406050103	210
406050104	210
406050105	210
406050106	210
406050107	210
406050108	210
406050121	207
406050321	207
406060201	219
406060202	219
406070201	222
406070202	221
406070203	221
408070112	154
408070212	154
418100101	187
418100201	187
418436200	192
443000250	230
443000251	230
443000260	230
443000261	230
470010203	214
470010247	217
470010250	218
470010253	216
470010600	215
470020203	214
470020247	217
485000238	128
515010901	220

MECANIZADOS RODRÍGUEZ FERNÁNDEZ S.L.
Parque Empresarial Pereiro de Aguiar
Vial Principal Nº2
32792 Pereiro de Aguiar
Ourense | España (Spain)

+34 988 519 453
info@mrfsolutions.com

mrfsolutions.com

INNOVATIVE SME
Valid until Dec 15th 2027

ISO 9001
Sistemas de Gestión de Calidad

ISO 14001
Sistemas de Gestión Medioambiental

ISO 45001
Sistemas de Gestión de la Salud y la Seguridad en el Trabajo

XUNTA DE GALICIA

igape

Fondos Europeos